MANITOU ITALIA S.r.l.
Via Cristoforo Colombo, 2
Località Cavazzona
41013 CASTELFRANCO EMILIA (MO)
ITALIA
Tel. +39 059 959811

REF : CD 648701

MRT 2150 +
MRT-X 2150 +

PRIVILEGE

CATALOGUE PIECES
ERSATZTEILKATALOG
CATALOGO DE PIEZAS
PARTS CATALOGUE
CATALOGO RICAMBI

1ère DATE D'EDITION - 1st DATUM AUSGABE
1ra FECHA EDICION - 1st DATE PUBLICATION
1a DATA DI PUBBLICAZIONE **05 / 2013**

INFORMATION CATALOGUE KATALOG AUSKUNFT INFORMACION CATALOGO CATALOGUE INFORMATION INFORMAZIONI CATALOGO	DATE D'EDITION DATUM AUSGABE FECHA EDITION DATE PUBLICATION DATA DI PUBBLICAZIONE	OBSERVATION BEMERKUNG OBSERVACION OBSERVATION OSSERVAZIONI
	09 / 2012	1ère EDITION - 1st AUSGABE 1ra EDICION - 1st PUBLICATION 1a EDIZIONE
	10 / 2012	Mise à jour - Nachttrag Atualizacion - Up dating Aggiornato
	05 / 2013	Mise à jour - Nachttrag Atualizacion - Up dating Aggiornato

IMPORTANT

NOMENCLATURES :

Les pages de texte portent en haut à gauche, un chiffre,
ex : 1 et en bas un signe +.

- Le «1» signifie qu'il s'agit de la première page de texte.
- Le «+» indique que la nomenclature n'est pas terminée et qu'il existe d'autres pages à suivre, la dernière page ne comporte pas ce signe +.
- Le signe «X» dans les colonnes Qté = Suivant besoin.

COMMANDES DE PIECES :

Pour passer vos commandes, préciser toujours :

- N° de pièce rechange
- Désignation complète
- Quantité
- Type de machine
- N° dans la série de la machine
- N° d'identification du composant
(mât, flèche, cabine, moteur, etc.)

ATTENTION:

Certaines pièces ou montages de pièces illustrés dans ce catalogue sont livrés seulement en option et non avec la machine standard.

SYMBOLISATION :

: A partir de (machine, moteur, date, etc.)
: Jusqu'à (machine, moteur, date, etc.)

: Pour (machine, moteur, etc.)
: Sauf pour (machine, moteur, etc.)
: Voir planche

●, ■, ▲, ★, ⍟, ▣, ◭ : Jusqu'à
○ ,□, △, ☆, ⍟, ▣, ◭: A partir
} machine N°, N° moteur, cabine, transmission, etc.

WICHTIG

NOMENKLATUR :

Die Textseiten tragen links oben eine Zahl, zum Beispiel :
1 und unten das Zeichen +.

- die Zahl «1» bedeutet, daß es sich um die erste Textseite handelt.
- das Zeichen «+» gibt an, daß die Teileliste nicht abgeschlossen ist und daß noch weitere Seiten folgen werden, auf der letzten Seite ist kein + Zeichen vorgesehen.
- das Zeichen «X» in den Spalten Menge = je nach Bedarf.

BESTELLUNG VON TEILEN :

Bei Ihrer Bestellung bitte immer folgende Daten angeben :

- Nr. des Ersatzteiles
- komplette Bezeichnung
- Menge
- Typ der Maschine
- Seriennummer der Maschine
- Identifikationsnummer des Bestandteiles
(Mast, Ausleger, Kabine, Motor, usw.)

ACHTUNG :

Bestimmte in diesem Katalog illustrierte Teile oder Montagen von Teilen werden ausschließlich als Option geliefert und nicht mit der Maschine in ihrer Standardausführung.

SYMBOLISIERUNG :

: Ab (Maschine, Motor, Datum, usw.)
: Bis (Maschine, Motor, Datum, usw.)

: Bei (Maschine, Motor, Datum, usw.)
: Außer bei (Maschine, Motor, Datum, usw.)
: siehe Tafel

●, ■, ▲, ★, ⍟, ▣, ◭: Bis
○ ,□, △, ☆, ⍟, ▣, ◭: Ab
} Maschine N°, Motor Nr, kabine, Transmission, usw.

IMPORTANTE

NOMENCLATURAS :

Las páginas de texto llevan una cifra en la parte superior izquierda, por ejemplo : 1, y un signo + en la parte inferior.

- El «1» significa que se trata de la primera página de texto.
- El «+»indica que la nomenclatura no está terminada y que seguirán otras páginas. La última página no lleva este signo +.
- El signo «X» en las columnas Cant. = Según las necesidades.

PEDIDOS DE PIEZAS :

Cuando efectúe sus pedidos, indique siempre :

- N° de pieza de recambio
- Designación completa
- Cantidad
- Tipo de máquina
- N° en la serie de la máquina
- N° de identificación del componente
(mástil, pluma, cabina, motor, etc.)

ATENCIÓN

Ciertas piezas o montajes de piezas ilustrados en este catálogo se suministran únicamente como opción y no con la máquina estándar.

SÍMBOLOS :

: A partir de (máquina, motor, fecha, etc.)
: Hasta (máquina, motor, fecha, etc.)

: Para (máquina, motor, etc.)
: Salvo para (máquina, motor, etc.)
: Ver la lámina

●, ■, ▲, ★, ⍟, ▣, ◭: Hasta
○ ,□, △, ☆, ⍟, ▣, ◭: A partir
} máquina N°, N° motor, cabina, transmisión, etc.

IMPORTANT

PARTS LISTS :

The text pages have a figure (for example : 1) printed in the top left corner, and a sign at the bottom (+).

- «1» means that this is the first page of text.
- «+» means that the parts list is not finished, and that there are more pages. The last page does not have the «+» sign.
- «X» in the Quantity columns means = according to need.

PARTS ORDER :

When placing an order, always state :

- Spare part ref. number
- Complete description
- Quantity
- Type of machine
- Machine serial number.
- Component identification number
(mast, jib, cab, engine, etc

CAUTION :

Certain parts, or part assemblies illustrated in this catalogue are only supplied as options, and not with the standard machine.

SYMBOLS :

: From (machine, engine, date, etc.)
: Up to (machine, engine, date, etc.)

: For (machine, engine, date, etc.)
: Except for (machine, engine, date, etc.)
: See drawing

●, ■, ▲, ★, ⍟, ◉, ◭: Up to
○, □, △, ☆, ⍟, ◎, ◬: From
} machine N°, N° engine, cab, transmission, etc.

IMPORTANTE

NOMENCLATURA :

Le pagine di testo hanno in alto a sinistra, una cifra, esempio : 1 e in basso un segno +.

- L' «1» significa che si tratta della prima pagina di testo.
- Il «+» indica che la nomenclatura non è terminata e che esistono altre pagine a seguire, l'ultima pagina è senza il segno +.
- Il segno «X» nelle colonne Qtà = secondo il bisogno.

ORDINE DI PEZZI :

Per passare i vostri ordini, precisare sempre :

- N° pezzo di ricambio
- Descrizione completa
- Quantità
- Tipo di macchina
- N° di serie della macchina
- N° d'identificazione componente
(rampa, braccio, cabina,motore, ecc.)

ATTENZIONE :

Alcuni pezzi o montaggio di pezzi illustrati in questo catalogo vengono spediti solamente come optional e non con la macchina standard.

SIMBOLI :

: A partire da (macchina, motore, data, ecc.)
: Fino a (macchina, motore, data, ecc.)

: Per (macchina, motore, ecc.)
: Escluso per (macchina, motore, ecc)
: Vedere tavola

●, ■, ▲, ★, ⍟, ◉, ◭: Fino a
○, □, △, ☆, ⍟, ◎, ◬: A partire da
} macchina N°, N° motore, cabina, trasmissione, ecc.

PIECES D'ORIGINE

ORIGINAL ERSATZTEILEN
PIEZAS LEGITIMAS
GENUINE PARTS
RICAMBI ORIGINALI

MANITOU

PIECES DE RECHANGE

TEL. +39 059 959811(ITALY)
TEL. 02.40.09.10.11(FRANCE)
FAX PIECES DE RECHANGE :
FRANCE : 02.72.52.40.37
EXPORT : 00.33.2.72.52.40.37
ITALY : +39 059 922342

INDEX

2AADI001

FILTRI E CINGHIA
FILTRES ET COURROIES
FILTERS AND BELT
FILTER UND KEILRIEMENS
FILTROS Y CORREAS

MRT 2150 ✚ Privilege
MRT-X 2150 ✚ Privilege

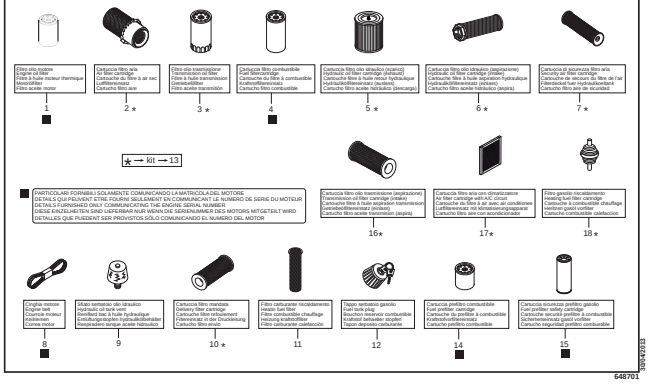

3904Z013
648701

3AADI001

RUOTE
ROUES
WHEELS
RAD
RUEDAS

MRT 2150 ✚ Privilege
MRT-X 2150 ✚ Privilege

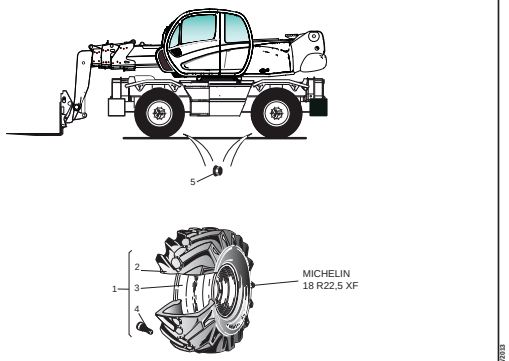

3904Z013
648701

4AADI001

ALLESTIMENTO MOTORE - TRASMISSIONE
ADAPTATION MOTEUR-TRANSMISSION
ENGINE-TRANSMISSION ADAPTATION
MOTOR-GETRIEBE ANPASSUNG
ADAPTACION MOTOR - TRASMISION

MRT 2150 ✚ Privilege
MRT-X 2150 ✚ Privilege

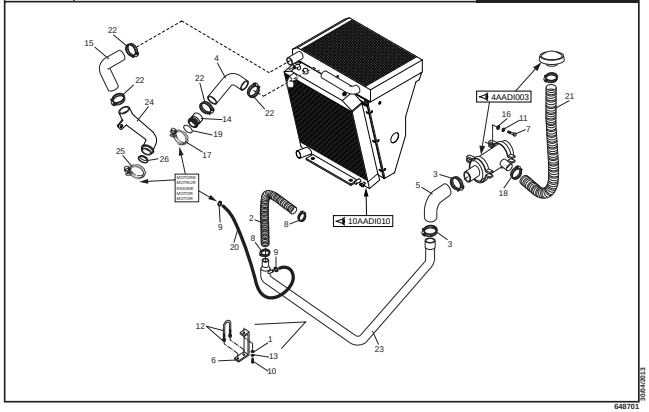

3904Z013
648701

4AADI002

ALLESTIMENTO MOTORE - TRASMISSIONE
ADAPTATION MOTEUR-TRANSMISSION
ENGINE-TRANSMISSION ADAPTATION
MOTOR-GETRIEBE ANPASSUNG
ADAPTACION MOTOR - TRASMISION

MRT 2150 ✚ Privilege
MRT-X 2150 ✚ Privilege

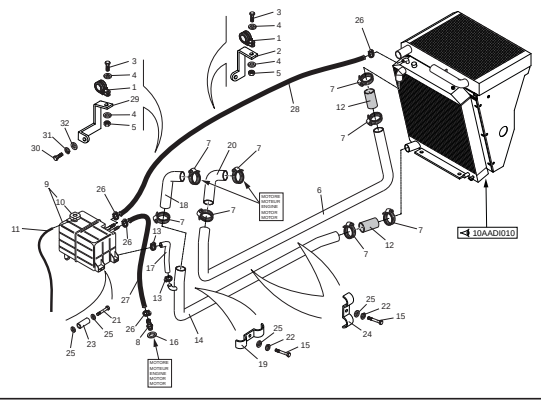

3904Z013
648701

4AADI003

ALLESTIMENTO MOTORE - TRASMISSIONE (Filtro aria)
ADAPTATION MOTEUR - TRANSMISSION (Filtre a air)
ENGINE - TRANSMISSION ADAPTATION (Air cleaner)
MOTOR - GETRIEBE ANPASSUNG (Luftfilter)
ADAPTACION MOTOR - TRANSMISION (Filtro de aire)

MRT 2150 ✚ Privilege
MRT-X 2150 ✚ Privilege

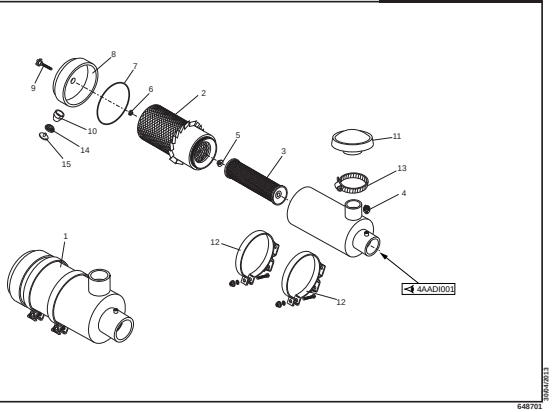

3904Z013
648701

4AADI004

ALLESTIMENTO MOTORE - TRASMISSIONE (Marmitta)
ADAPTATION MOTEUR - TRANSMISSION (Pot d'echappement)
ENGINE - TRANSMISSION ADAPTATION (Exhaust muffler)
MOTOR - GETRIEBE ANPASSUNG (Auspuff)
ADAPTACION MOTOR - TRANSMISION (Silencioso)

MRT 2150 ✚ Privilege
MRT-X 2150 ✚ Privilege

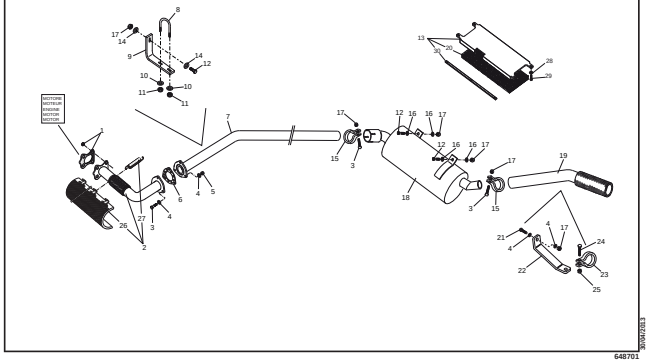

3904Z013
648701

4AADI010

MONTAGGIO MOTORE E TRASMISSIONE IDROSTATICA
CIRCUIT TRANSMISSION HYDROSTATIQUE
HYDROSTATIC TRANSMISSION CIRCUIT
HYDROSTATIK GETRIEBEKREIS
MOTOR Y TRANSMISION HIDROSTATICA

MRT 2150 ✚ Privilege
MRT-X 2150 ✚ Privilege

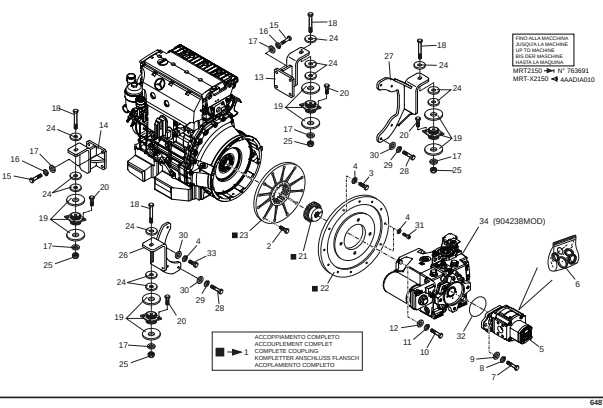

3904Z013
648701

4AADIA010

MONTAGGIO MOTORE E TRASMISSIONE IDROSTATICA
CIRCUIT TRANSMISSION HYDROSTATIQUE
HYDROSTATIC TRANSMISSION CIRCUIT
HYDROSTATIK GETRIEBEKREIS
MOTOR Y TRANSMISION HIDROSTATICA

MRT 2150 ✚ Privilege
MRT-X 2150 ✚ Privilege

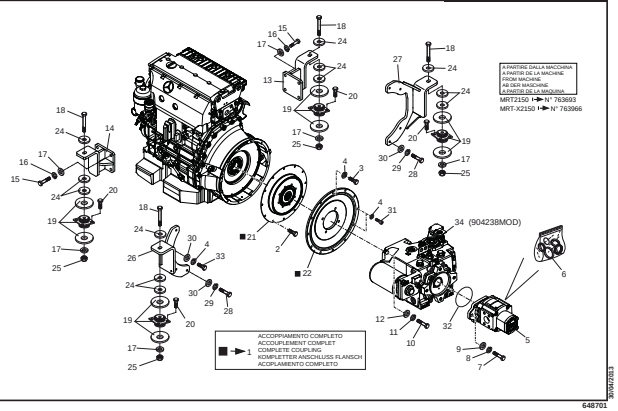

3904Z013
648701

INDEX

4AADI011

MONTAGGIO MOTORE E TRASMISSIONE IDROSTATICA
CIRCUIT TRANSMISSION HYDROSTATIQUE
HYDROSTATIC TRANSMISSION CIRCUIT
HYDROSTATIK GETRIEBEKREIS
MOTOR Y TRANSMISION HIDROSTATICA

MRT 2150 ✚ Privilege
MRT-X 2150 ✚ Privilege

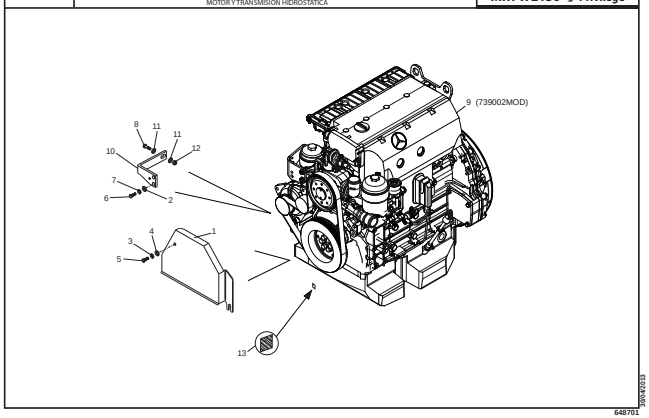

30/04/2013
648701

4ABDI003

CIRCUITO TRASMISSIONE IDROSTATICA
CIRCUIT TRANSMISSION HYDROSTATIQUE
HYDROSTATIC TRANSMISSION CIRCUIT
HYDROSTATIK GETRIEBEKREIS
CIRCUITO TRANSMISION HIDROSTATICA

MRT 2150 ✚ Privilege
MRT-X 2150 ✚ Privilege

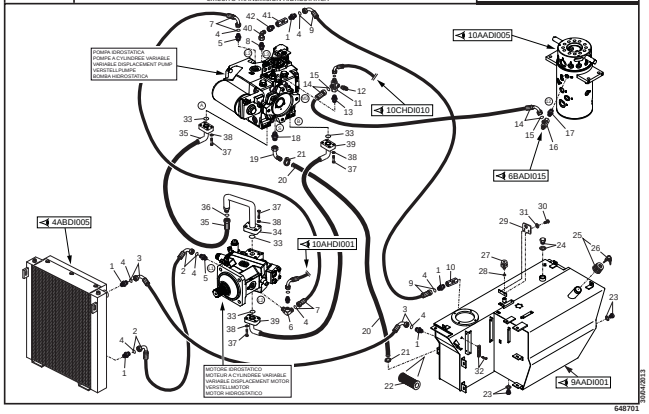

30/04/2013
648701

4ABDI005

TRASMISSIONE IDROSTATICA (Radiatore olio)
CIRCUIT TRANSMISSION HYDROSTATIQUE (Radiateur d'huile)
HYDROSTATIC TRANSMISSION (Oil cooler)
HYDROSTATIK GETRIEBEKREIS (Oelkuehler)
TRANSMISION HIDROSTATICA (Radiador del aceite)

MRT 2150 ✚ Privilege
MRT-X 2150 ✚ Privilege

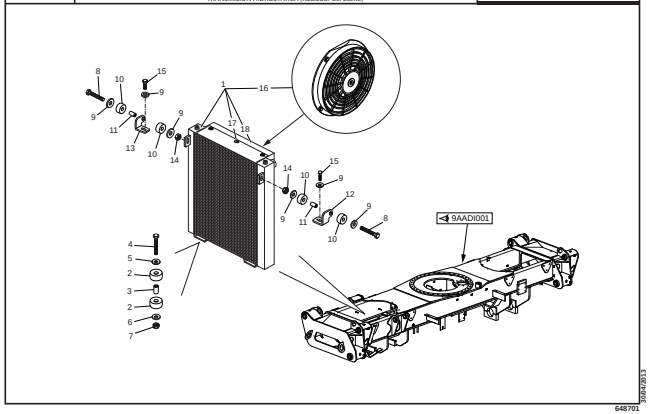

30/04/2013
648701

4ABDI020

CIRCUITO TRASMISSIONE IDROSTATICA (Circuito cambio di velocità)
CIRCUIT TRANSMISSION HYDROSTATIQUE (Circuit changement vitesse)
HYDROSTATIC TRANSMISSION CIRCUIT (Speed changer circuit)
HYDROSTATICK GETRIEBEKREIS (Geschw-wechselkreis)
CIRCUITO TRANSMISION HIDROSTATICA (Circuito cambio de velocidad)

MRT 2150 ✚ Privilege
MRT-X 2150 ✚ Privilege

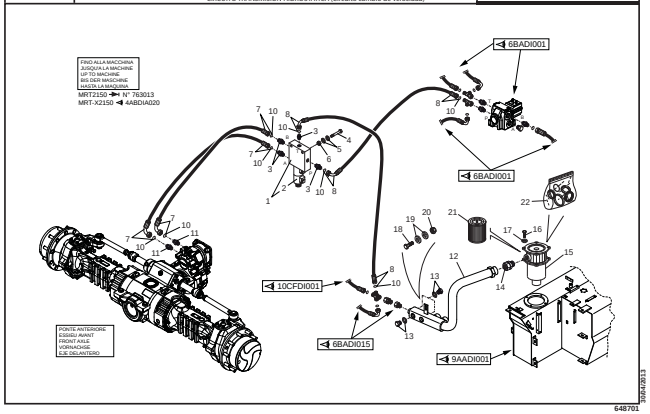

30/04/2013
648701

4ABDIA020

CIRCUITO TRASMISSIONE IDROSTATICA (Circuito cambio di velocità)
CIRCUIT TRANSMISSION HYDROSTATIQUE (Circuit changement vitesse)
HYDROSTATIC TRANSMISSION CIRCUIT (Speed changer circuit)
HYDROSTATICK GETRIEBEKREIS (Geschw-wechselkreis)
CIRCUITO TRANSMISION HIDROSTATICA (Circuito cambio de velocidad)

MRT 2150 ✚ Privilege
MRT-X 2150 ✚ Privilege

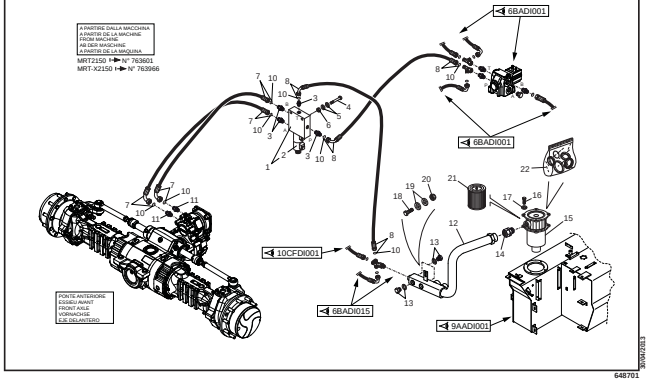

30/04/2013
648701

4ACDI001

ALLESTIMENTO MOTORE - TRASMISSIONE (Circuito combustibile)
ADAPTATION MOTEUR - TRANSMISSION (Circuit a combustible)
ENGINE - TRANSMISSION ADAPTATION (Combustible circuit)
MOTOR - GETRIEBE ANPASSUNG (Kraftstoff stromkreis)
ADAPTACION MOTOR - TRANSMISION (Circuito de bombustible)

MRT 2150 ✚ Privilege
MRT-X 2150 ✚ Privilege

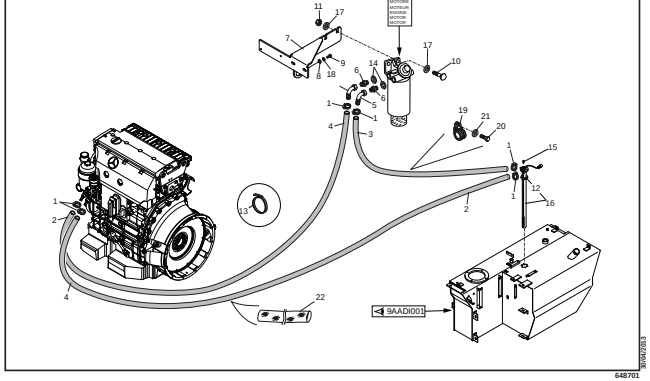

30/04/2013
648701

INDEX

5BADI001

BRACCIO TELESCOPICO (Braccio principale)
BRAS TELESCOPIQUE (Bras principal)
TELESCOPIC BOOM (Main boom)
TELESKOPAUSLEGER (Hauptausleger)
AGUILON TELESCOPICO (Brazo principal)

MRT 2150 Privilege
MRT-X 2150 Privilege

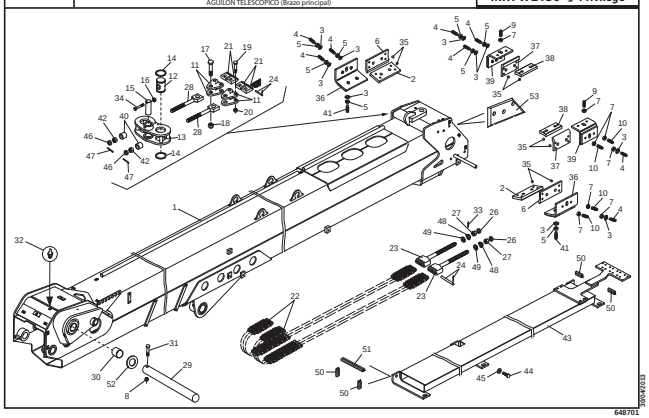

648701

5BADI002

BRACCIO TELESCOPICO (1° sfilo)
BRAS TELESCOPIQUE (1° telescopage)
TELESCOPIC BOOM (1° telescope)
TELESKOPAUSLEGER (1° zusammenstroll)
AGUILON TELESCOPICO (1° telescopaje)

MRT 2150 Privilege
MRT-X 2150 Privilege

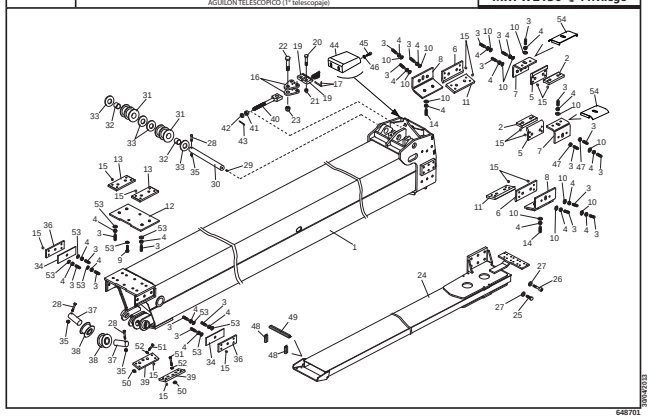

648701

5BADI003

BRACCIO TELESCOPICO (2° sfilo)
BRAS TELESCOPIQUE (2° telescopage)
TELESCOPIC BOOM (2° telescope)
TELESKOPAUSLEGER (2° zusammenstroll)
AGUILON TELESCOPICO (2° telescopaje)

MRT 2150 Privilege
MRT-X 2150 Privilege

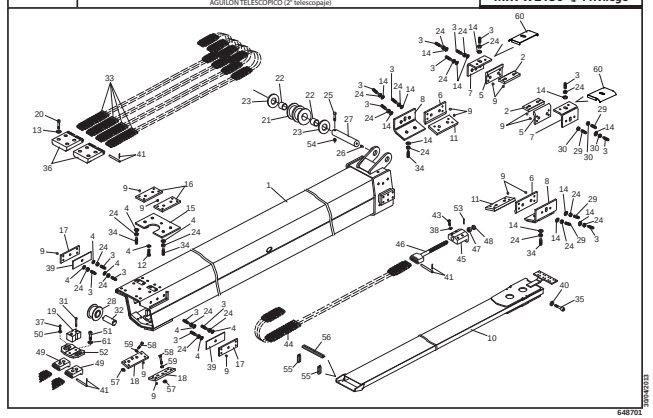

648701

5BADI004

BRACCIO TELESCOPICO (3° sfilo)
BRAS TELESCOPIQUE (3° telescopage)
TELESCOPIC BOOM (3° telescope)
TELESKOPAUSLEGER (3° zusammenstroll)
AGUILON TELESCOPICO (3° telescopaje)

MRT 2150 Privilege
MRT-X 2150 Privilege

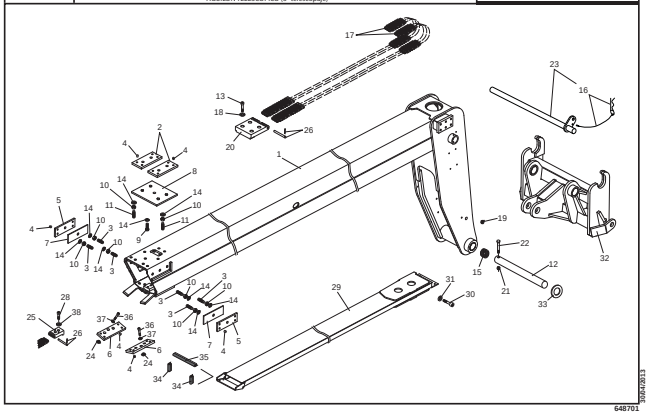

648701

INDEX

6AADI001

CARROZZERIA-TORRETTA GIREVOLE-ZAVORRA
CARROSSERIE - TOURELLE ROTANTE-CONTREPOIDS
BODY-REVOLVING TURRET-BALLAST
KARROSSERIE-DREHBAR TURM-GEGENGEWICHT
CARROCERIA-TORRE ROTATORIA-CONTRAPESO

MRT 2150 ✚ Privilege
MRT-X 2150 ✚ Privilege

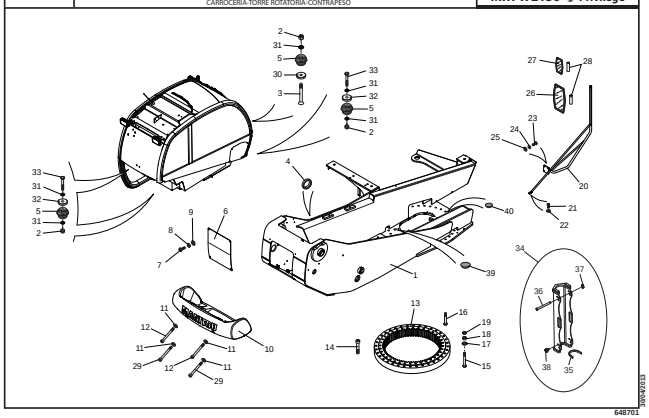

6BADI015

IMPIANTO IDRAULICO FRENANTE
CIRCUIT FREINAGE
BRAKES CIRCUIT
BREMSEKREIS
CIRCUITO FRENADO

MRT 2150 ✚ Privilege
MRT-X 2150 ✚ Privilege

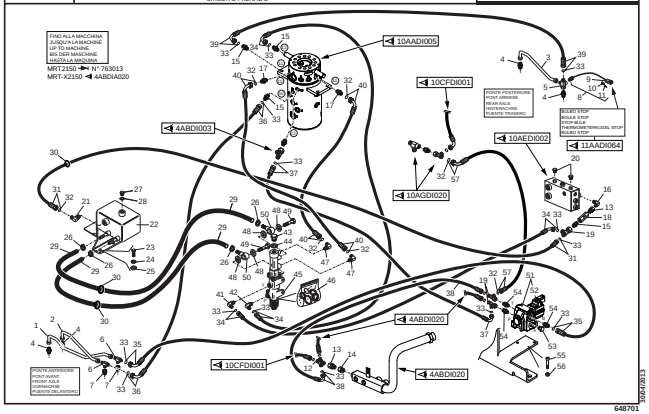

6BADIA015

IMPIANTO IDRAULICO FRENANTE
CIRCUIT FREINAGE
BRAKES CIRCUIT
BREMSEKREIS
CIRCUITO FRENADO

MRT 2150 ✚ Privilege
MRT-X 2150 ✚ Privilege

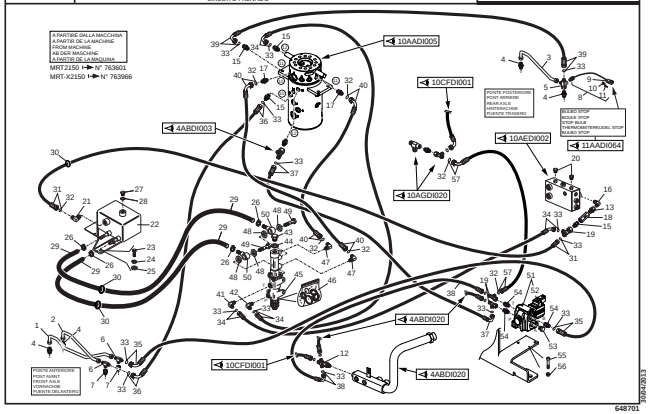

6BBDI001

PEDALI LEVE E COMANDI
PEDALERIE - TRINGLERIE
PEDALS - LINKAGE
PEDALEN - GESTANGE
PEDAL Y VARILLAS

MRT 2150 ✚ Privilege
MRT-X 2150 ✚ Privilege

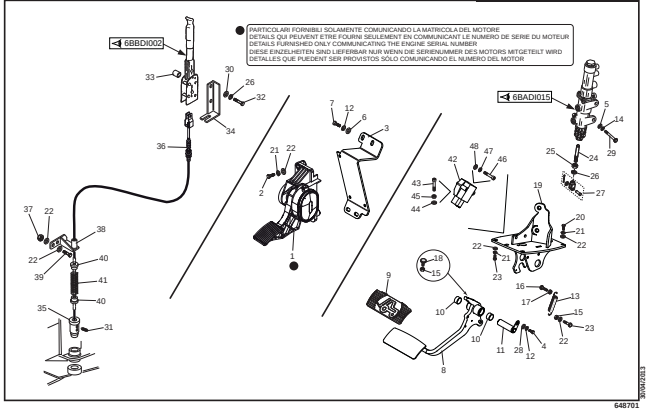

6BBDI002

LEVA COMANDO PERNO BLOCCO ROTAZIONE
LEVER COMMANDE AXE BLOCAGE ROTATION
COMMAND LEVER OF ROTATION LOCKING PIN
DREHVERRIEGELUNGACHSE HEBEL
PALANCA MANDO EJE BLOQUEO ROTACION

MRT 2150 ✚ Privilege
MRT-X 2150 ✚ Privilege

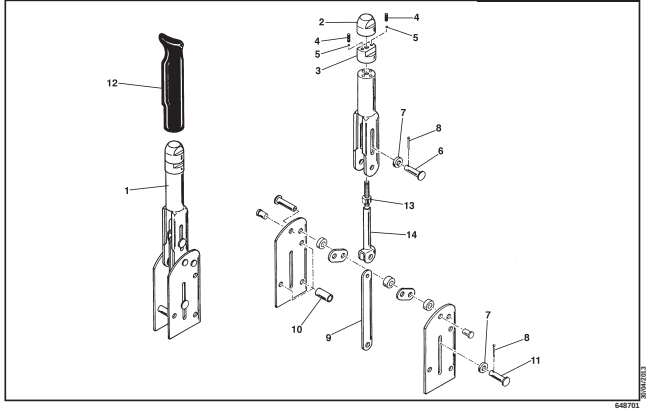

INDEX

8AADI001 SEDILE / SIEGE / SEAT / FAHRERSITZ / ASIENTO — MRT 2150 ✚ Privilege, MRT-X 2150 ✚ Privilege

8AADI010 ADATTAMENTO CABINA / ADAPTATION CABINE / CAB ADAPTATION / KABINE ANPASSUNG / ADAPTACION CABINA — MRT 2150 ✚ Privilege, MRT-X 2150 ✚ Privilege

CABINA
CABINE
CAB
KABINE
CABINA

NUMERO - REFERENCE 909247
NUMBER - NUMMER
NUMERO

8AB5010 CABINA / CABINE / CAB / KABINE / CABINA — 909247MOD

8AB5011 CABINA / CABINE / CAB / KABINE / CABINA — 909247MOD

8AB5012 CABINA / CABINE / CAB / KABINE / CABINA — 909247MOD

8AB5013 CABINA / CABINE / CAB / KABINE / CABINA — 909247MOD

8AB5014 CABINA / CABINE / CAB / KABINE / CABINA — 909247MOD

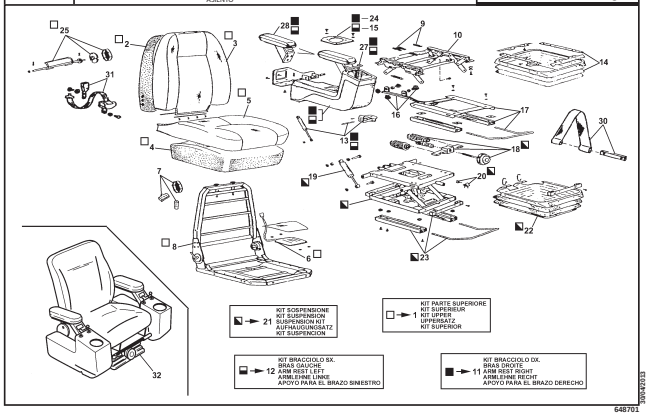

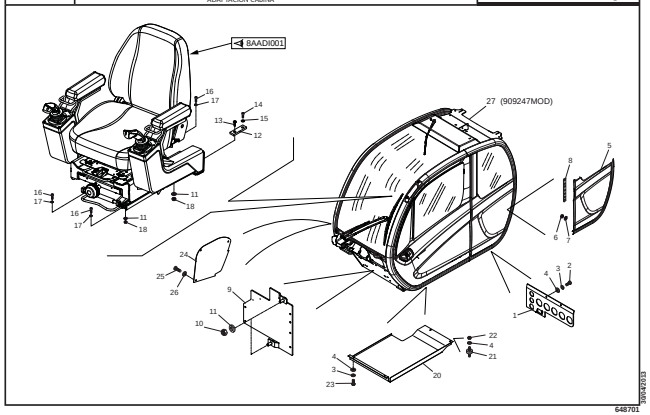

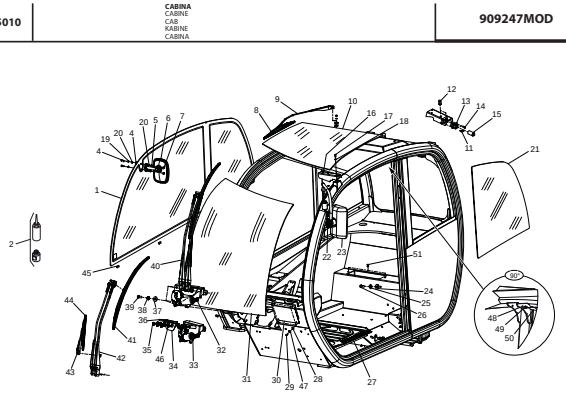

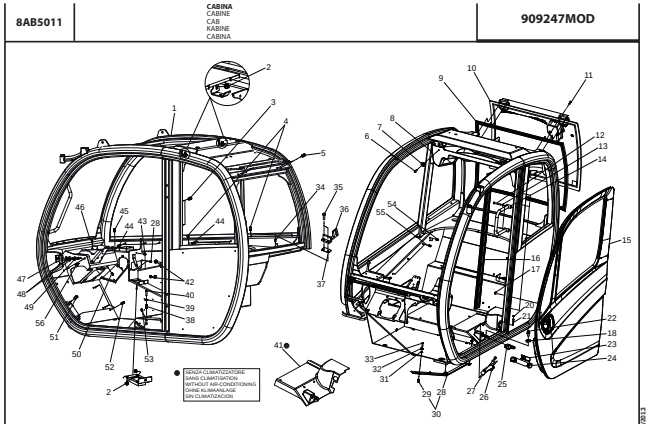

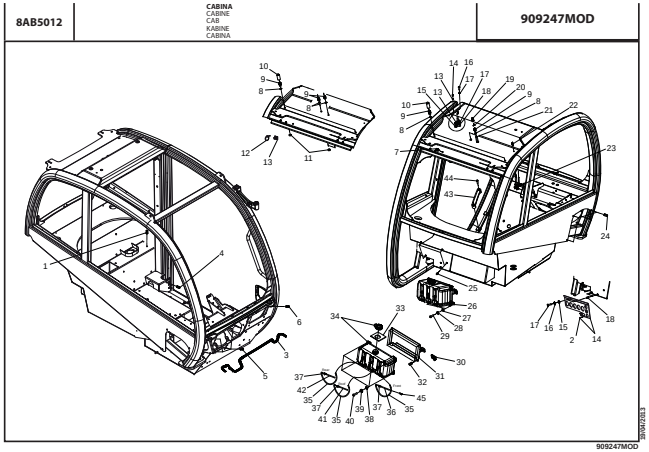

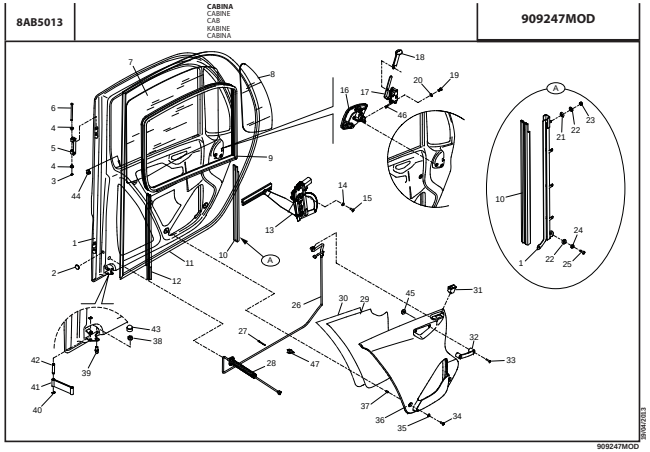

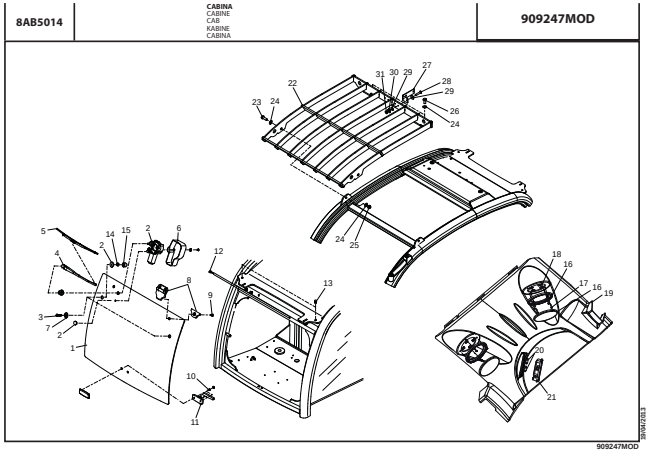

INDEX

8AB5015 — **909247MOD**

CABINA
CABINE
CAB
KABINE
CABINA

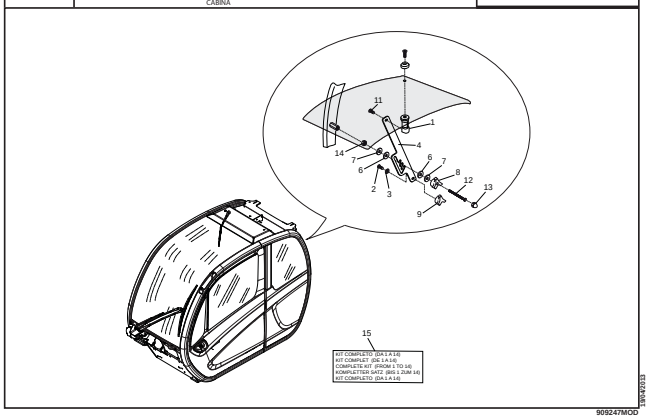

909247MOD

8ACDI001 — **MRT 2150 ✚ Privilege** / **MRT-X 2150 ✚ Privilege**

INTERNO CABINA
ADAPTATION CABINE
CAB ADAPTATION
KABINE ANPASSUNG
ADAPTACION CABINA

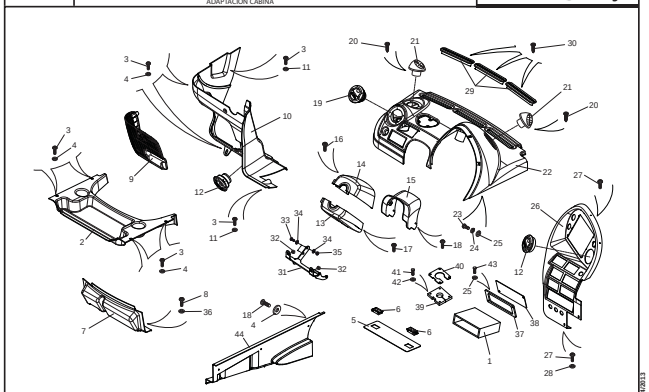

648701

8ACDI005 — **MRT 2150 ✚ Privilege** / **MRT-X 2150 ✚ Privilege**

CABINA (Dispositivo di sicurezza)
CABINE (Sistema de seguridad)
CAB (Safety system)
KABINE (Sicherheitsvorrichtung)
CABINA (Dispositivo de seguridad)

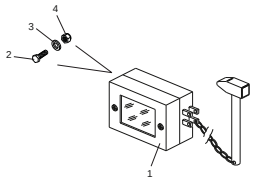

648701

8ADDI001 — **MRT 2150 ✚ Privilege** / **MRT-X 2150 ✚ Privilege**

RISCALDAMENTO
CHAUFFAGE
HEATING
ERHITZEN
CALEFACCION

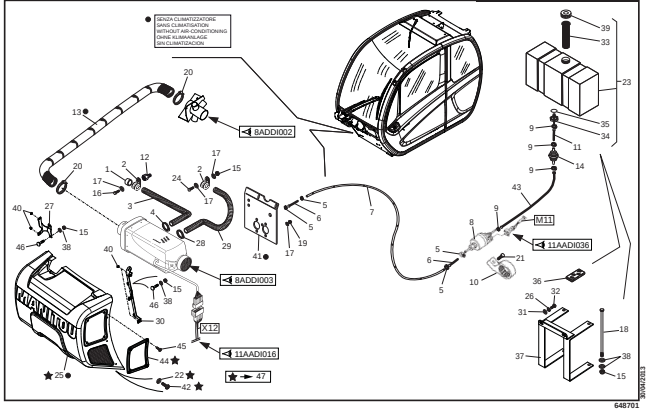

648701

8ADDI002 — **MRT 2150 ✚ Privilege** / **MRT-X 2150 ✚ Privilege**

RISCALDAMENTO
CHAUFFAGE
HEATING
ERHITZEN
CALEFACCION

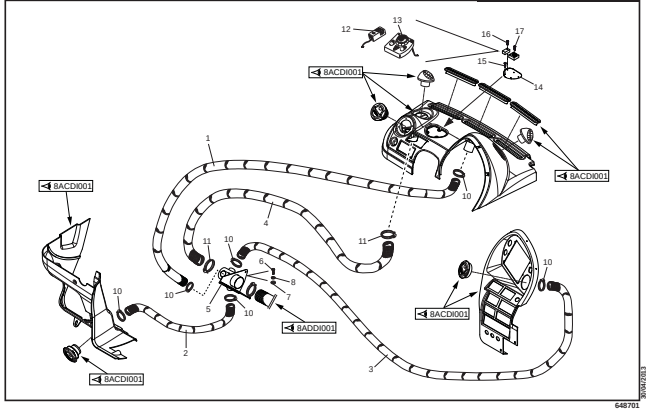

648701

8ADDI003 — **MRT 2150 ✚ Privilege** / **MRT-X 2150 ✚ Privilege**

RISCALDAMENTO
CHAUFFAGE
HEATING
ERHITZEN
CALEFACCION

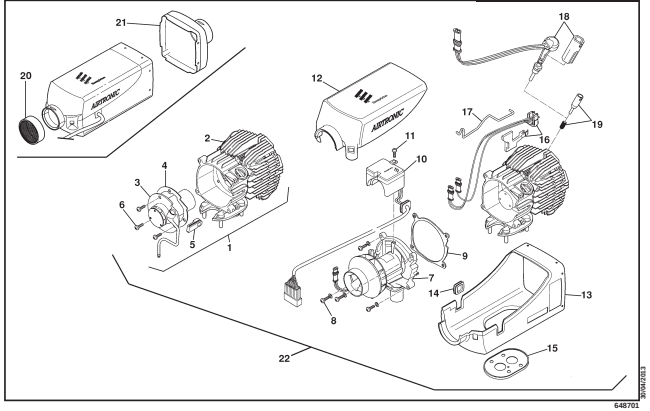

648701

INDEX

9AADI001

CARROZZERIA - TELAIO
CARROSSERIE - CHASSIS
BODY - FRAME
KARROSSERIE - GESTELL
CARROCERIA - BASTIDOR

MRT 2150 ✚ Privilege
MRT-X 2150 ✚ Privilege

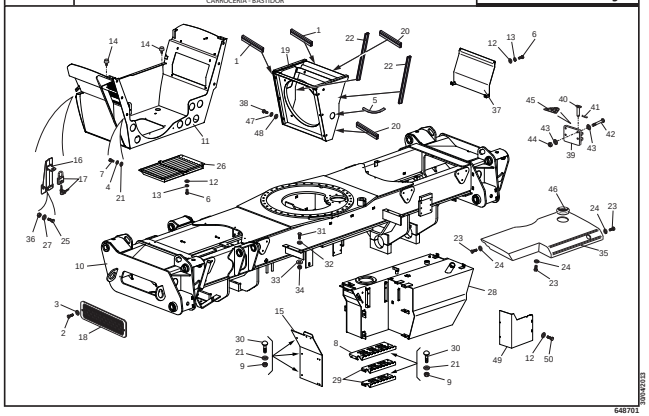

30/04/2013
648701

9AADI002

CARROZZERIA - TELAIO
CARROSSERIE - CHASSIS
BODY - FRAME
KARROSSERIE - GESTELL
CARROCERIA - BASTIDOR

MRT 2150 ✚ Privilege
MRT-X 2150 ✚ Privilege

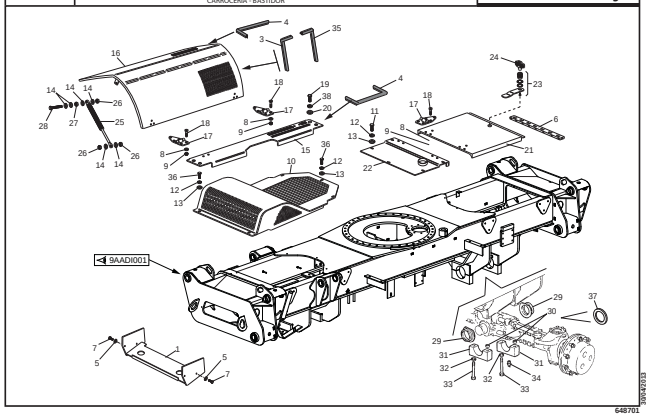

30/04/2013
648701

9AADI003

CARROZZERIA - TELAIO
CARROSSERIE - CHASSIS
BODY - FRAME
KARROSSERIE - GESTELL
CARROCERIA - BASTIDOR

MRT 2150 ✚ Privilege
MRT-X 2150 ✚ Privilege

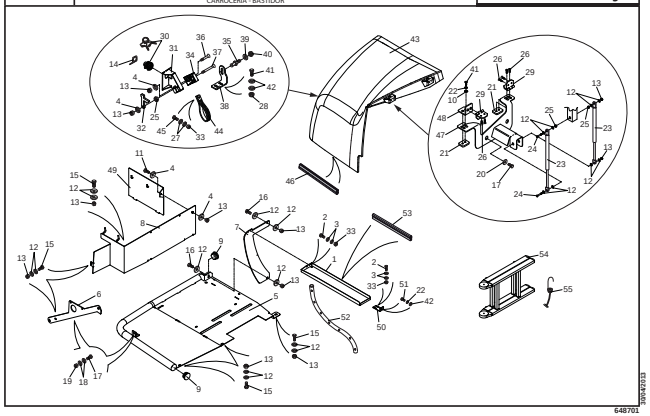

30/04/2013
648701

9AADI006

CARROZZERIA - PARAFANGHI
CARROSSERIE - GARDE BOUES
BODY - MUD GUARD
KARROSSERIE - KOTFLUEGEL
CARROCERIA - GUARDABARROS

MRT 2150 ✚ Privilege
MRT-X 2150 ✚ Privilege

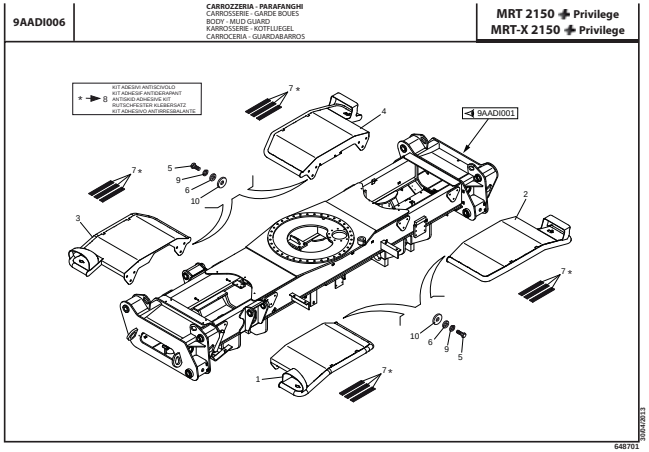

30/04/2013
648701

10AADI005

IMPIANTO IDRAULICO (Circuito aspirazione)
HYDRAULIQUE (Circuit d'admission)
HYDRAULIC (Intake circuit)
HYDRAULIK (Ansaugkreis)
HIDRAULICO (Circuito aspiracion)

MRT 2150 ✚ Privilege
MRT-X 2150 ✚ Privilege

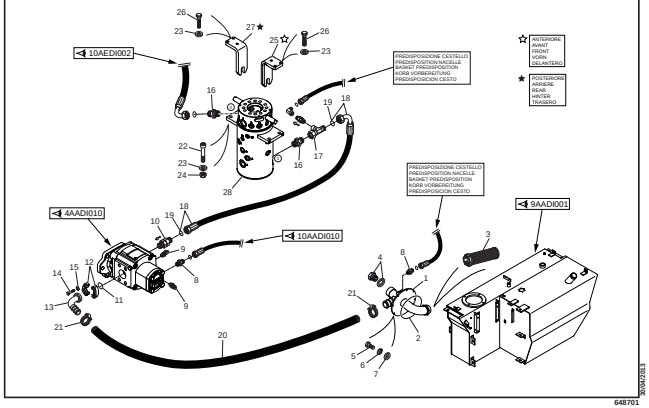

30/04/2013
648701

10AADI007

IMPIANTO IDRAULICO (Dettagli)
HYDRAULIQUE (Détails)
HYDRAULIC (Details)
HYDRAULIK (Einzelteile)
HIDRAULICO (Detalles)

MRT 2150 ✚ Privilege
MRT-X 2150 ✚ Privilege

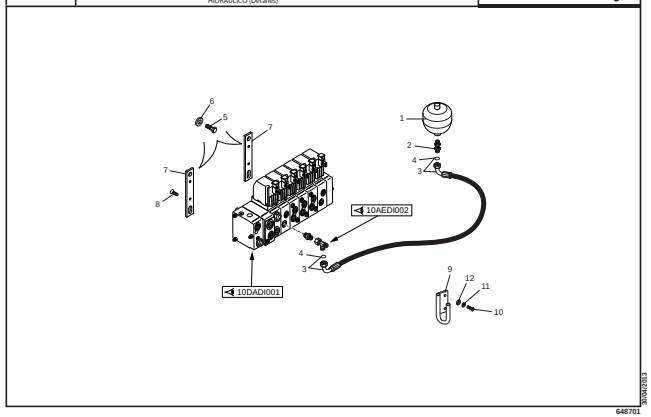

30/04/2013
648701

10AADI010

IMPIANTO IDRAULICO (Circuito ventola)
HYDRAULIQUE (Circuit ventilateur)
HYDRAULIC (Fan circuit)
HYDRAULIK (Lufter)
HIDRAULICO (Circuito ventilador)

MRT 2150 ✚ Privilege
MRT-X 2150 ✚ Privilege

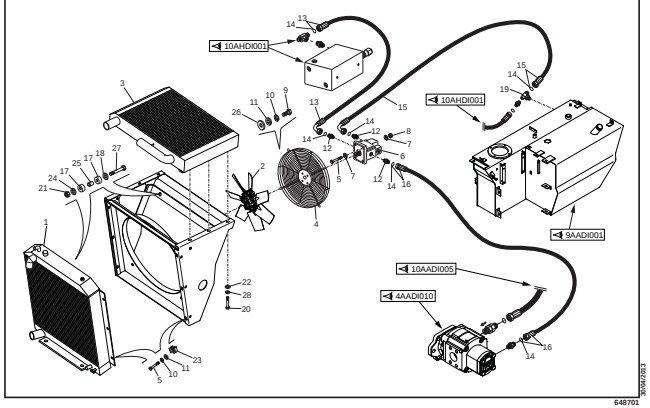

30/04/2013
648701

INDEX

10AEDI002

IMPIANTO IDRAULICO (Circuito sollevamento - cpmpensazione - alimentazione braccio)
HYDRAULIQUE (Circuit levage - compensation - alimentation fleche)
HYDRAULIC (Lifting compensation circuit - jib feed circuit)
HYDRAULIK (Aufwind compensation - ausleger zuschiebung kreis)
HIDRAULICO (Circuito levantamiento - compensacion - alimentacion aguilon)

MRT 2150 ✚ Privilege
MRT-X 2150 ✚ Privilege

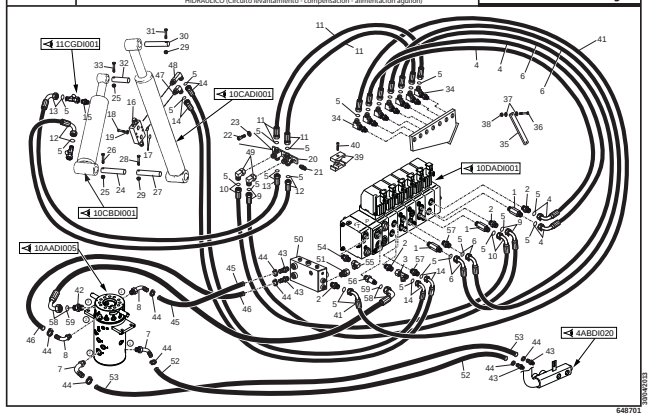

30KA2633
648701

10AEDI005

IMPIANTO IDRAULICO (Circuito braccio telescopico)
HYDRAULIQUE (Circuit fleche)
HYDRAULIC (Jib circuit)
HYDRAULIK (Ausleger kreis)
HIDRAULICO (Circuito aguilon)

MRT 2150 ✚ Privilege
MRT-X 2150 ✚ Privilege

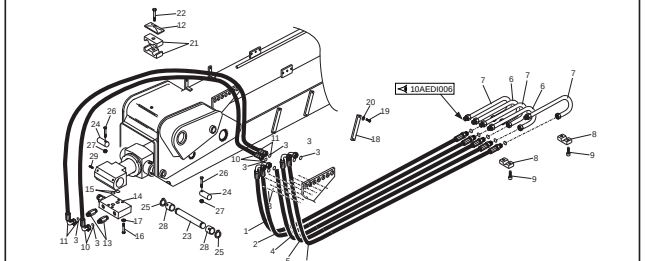

30KA2633
648701

10AEDI006

IMPIANTO IDRAULICO (Circuito braccio telescopico)
HYDRAULIQUE (Circuit fleche)
HYDRAULIC (Jib circuit)
HYDRAULIK (Ausleger kreis)
HIDRAULICO (Circuito aguilon)

MRT 2150 ✚ Privilege
MRT-X 2150 ✚ Privilege

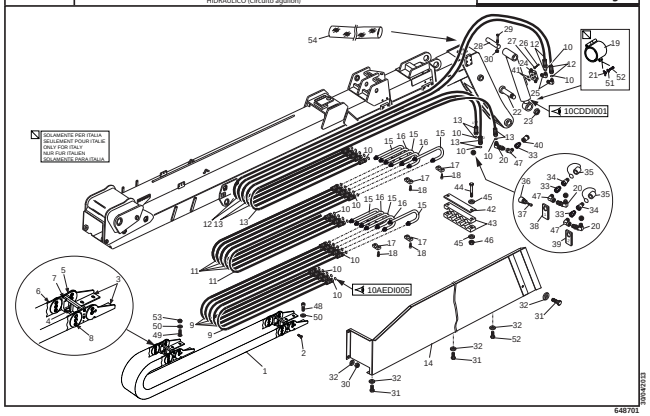

30KA2633
648701

10AGDI010

BRACCI STABILIZZATORI ANTERIORI-POSTERIORI
STABILISATEURS AVANT-ARRIERE
FRONT-REAR STABILIZERS
STABILIZER VORNE-HINTER
ESTABILIZADOR DELANTERO-TRASERO

MRT 2150 ✚ Privilege
MRT-X 2150 ✚ Privilege

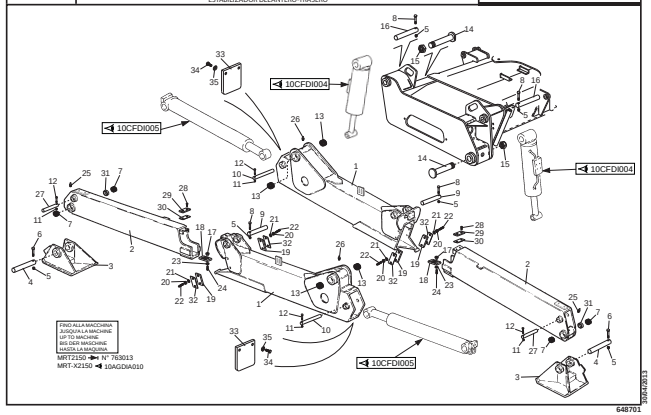

30KA2813
648701

10AGDIA010

BRACCI STABILIZZATORI ANTERIORI-POSTERIORI
STABILISATEURS AVANT-ARRIERE
FRONT-REAR STABILIZERS
STABILIZER VORNE-HINTER
ESTABILIZADOR DELANTERO-TRASERO

MRT 2150 ✚ Privilege
MRT-X 2150 ✚ Privilege

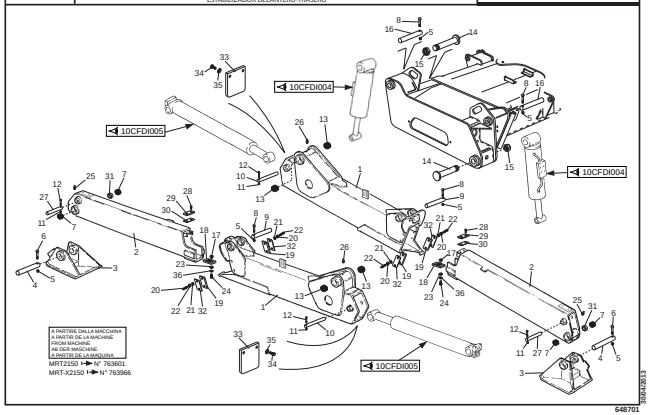

30KA2813
648701

10AGDI020

IMPIANTO IDRAULICO (Circuito stabilizzatori)
HYDRAULIQUE (Circuit stabilisateur)
HYDRAULIC (Stabilizer circuit)
HYDRAULIK (Stabilizerkreis)
HIDRAULICO (Circuito estabilizador)

MRT 2150 ✚ Privilege
MRT-X 2150 ✚ Privilege

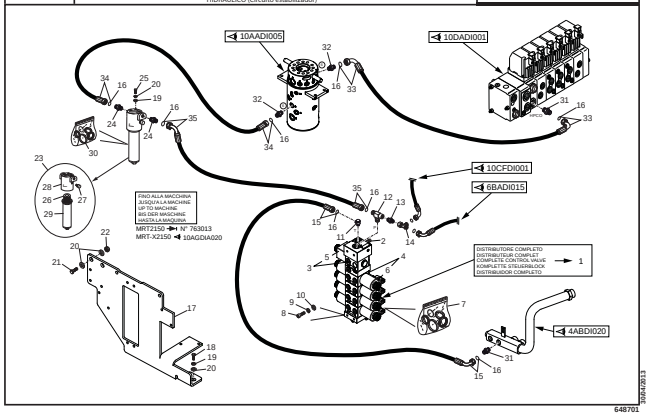

30KA2813
648701

10AGDIA020

IMPIANTO IDRAULICO (Circuito stabilizzatori)
HYDRAULIQUE (Circuit stabilisateur)
HYDRAULIC (Stabilizer circuit)
HYDRAULIK (Stabilizerkreis)
HIDRAULICO (Circuito estabilizador)

MRT 2150 ✚ Privilege
MRT-X 2150 ✚ Privilege

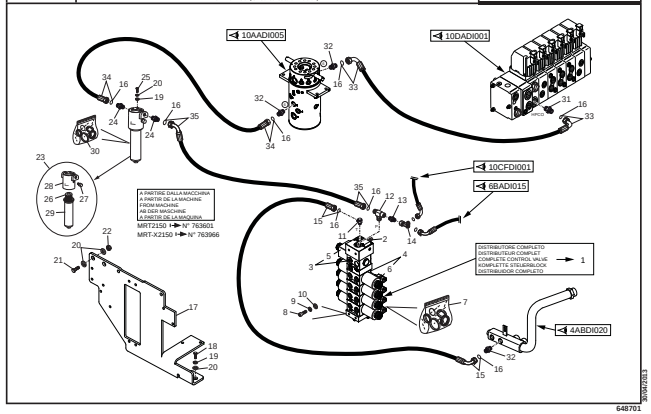

30KA2823
648701

10AGDI021

IMPIANTO IDRAULICO (Circuito stabilizzatori)
HYDRAULIQUE (Circuit stabilisateur)
HYDRAULIC (Stabilizer circuit)
HYDRAULIK (Stabilizerkreis)
HIDRAULICO (Circuito estabilizador)

MRT 2150 ✚ Privilege
MRT-X 2150 ✚ Privilege

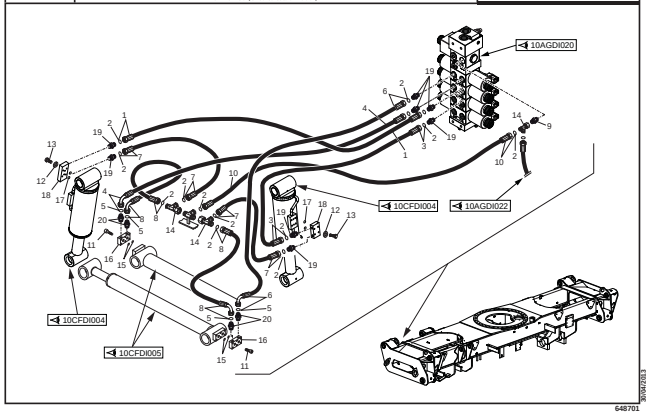

30KA2823
648701

10AGDI022

IMPIANTO IDRAULICO (Circuito stabilizzatori)
HYDRAULIQUE (Circuit stabilisateur)
HYDRAULIC (Stabilizer circuit)
HYDRAULIK (Stabilizerkreis)
HIDRAULICO (Circuito estabilizador)

MRT 2150 ✚ Privilege
MRT-X 2150 ✚ Privilege

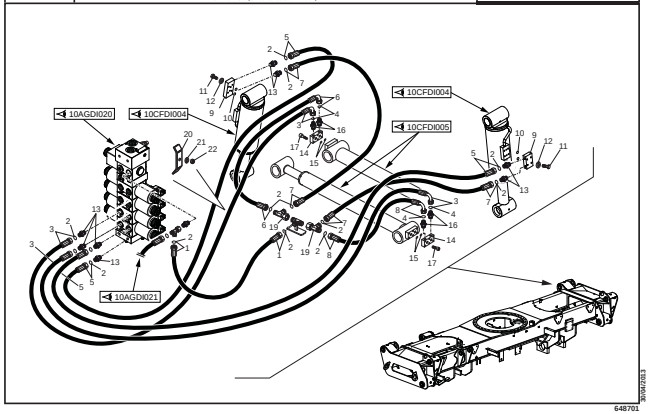

30KA2823
648701

INDEX

10AHDI001

IMPIANTO IDRAULICO (Circuito rotazione torretta)
HYDRAULIQUE (Circuit rotation tourelle)
HYDRAULIC (Rotation turret circuit)
HYDRAULIK (Drehbar turmkreis)
HIDRAULICO (Circuito rotacion torre)

MRT 2150 Privilege
MRT-X 2150 Privilege

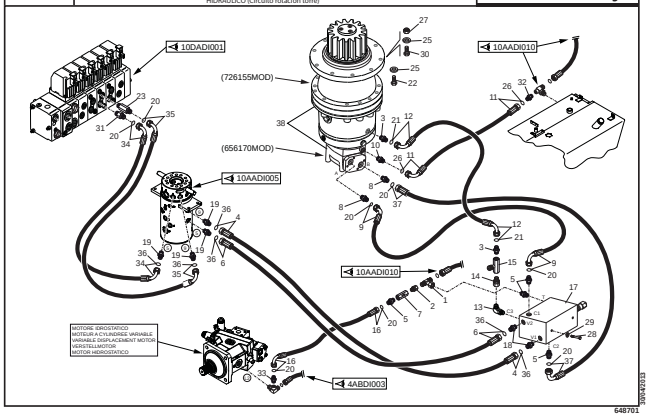

648701

10BADI001

IMPIANTO IDRAULICO (Circuito sterzo)
HYDRAULIQUE (Circuit direction)
HYDRAULIC (Steering circuit)
HYDRAULIK (Lenkungkreis)
HIDRAULICO (Circuito dirección)

MRT 2150 Privilege
MRT-X 2150 Privilege

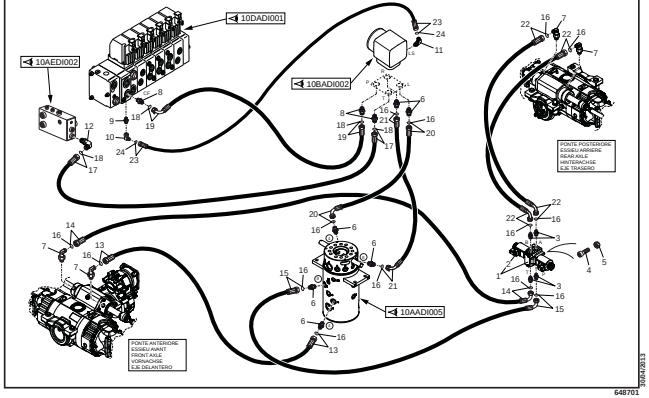

648701

10BADI002

IMPIANTO IDRAULICO (Circuito sterzo)
HYDRAULIQUE (Circuit direction)
HYDRAULIC (Steering circuit)
HYDRAULIK (Lenkungkreis)
HIDRAULICO (Circuito dirección)

MRT 2150 Privilege
MRT-X 2150 Privilege

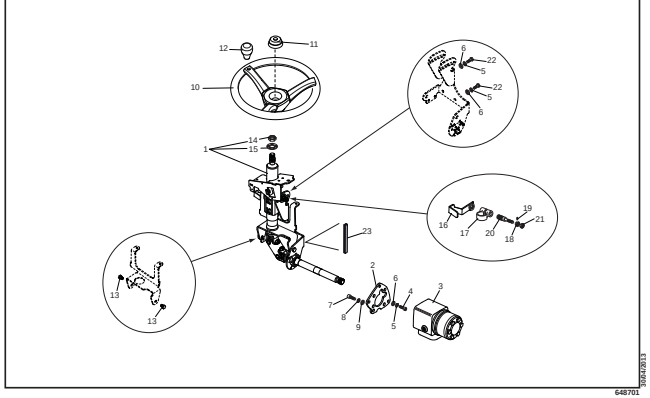

648701

INDEX

10CADI001

IMPIANTO IDRAULICO (Cilindro di sollevamento)
HYDRAULIQUE (Vérin de levage)
HYDRAULIC (Lifting cylinder)
HYDRAULIK (Aufwinden zylinder)
HIDRAULICO (Cilindro de levantamiento)

MRT 2150 ✚ Privilege
MRT-X 2150 ✚ Privilege

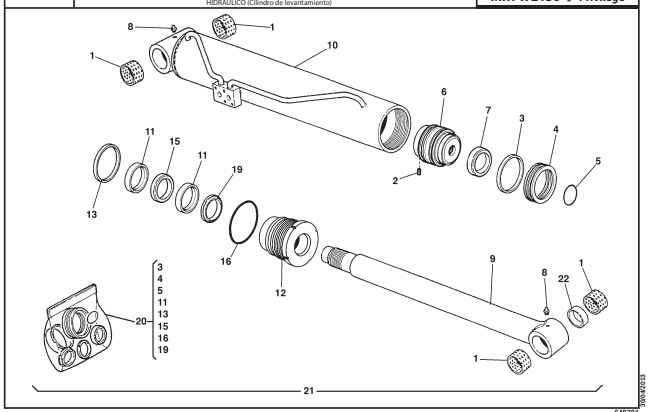

30/04/2013
648701

10CBDI001

IMPIANTO IDRAULICO (Cilindro di compensazione)
HYDRAULIQUE (Vérin de compensation)
HYDRAULIC (Compensation cylinder)
HYDRAULIK (Kompensation zylinder)
HIDRAULICO (Cilindro de compensacion)

MRT 2150 ✚ Privilege
MRT-X 2150 ✚ Privilege

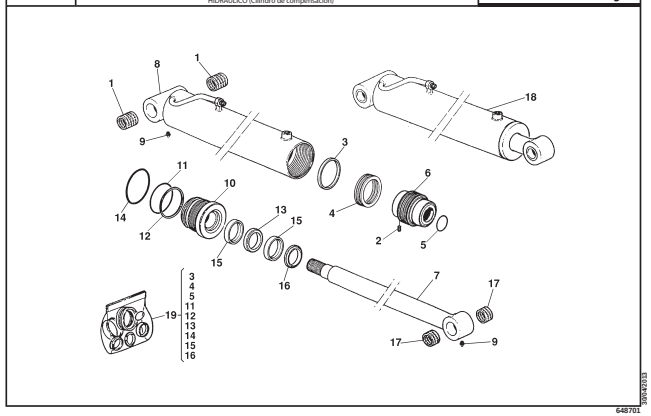

30/04/2013
648701

10CCDI001

IMPIANTO IDRAULICO (Cilindro sfilo)
HYDRAULIQUE (Vérin telescopage)
HYDRAULIC (Telescope cylinder)
HYDRAULIK (Telescop zylinder)
HIDRAULICO (Cilindro de telescopaje)

MRT 2150 ✚ Privilege
MRT-X 2150 ✚ Privilege

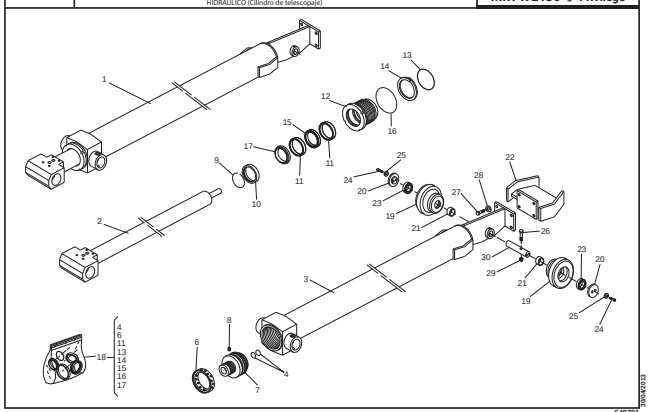

30/04/2013
648701

10CDDI001

IMPIANTO IDRAULICO (Cilindro di brandeggio)
HYDRAULIQUE (Vérin d'inclinaison)
HYDRAULIC (Tilt cylinder)
HYDRAULIK (Neigezylinder)
HIDRAULICO (Cilindro de inclinación)

MRT 2150 ✚ Privilege
MRT-X 2150 ✚ Privilege

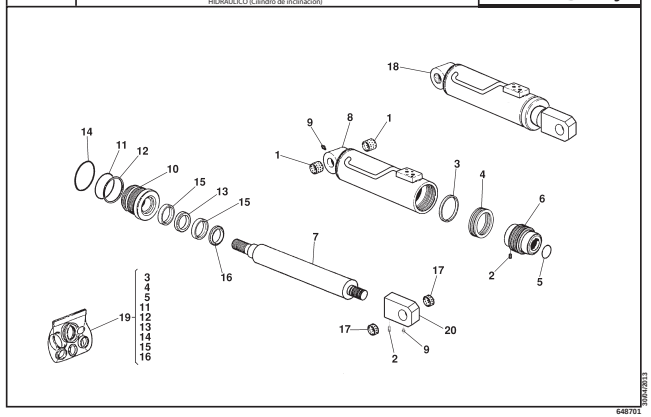

30/04/2013
648701

10CFDI001

IMPIANTO IDRAULICO (Circuito di livellamento)
HYDRAULIQUE (Circuit nivellement)
HYDRAULIC (Leveling circuit)
HYDRAULIK (Neigungkreis)
HIDRAULICO (Circuito nivelacion)

MRT 2150 ✚ Privilege
MRT-X 2150 ✚ Privilege

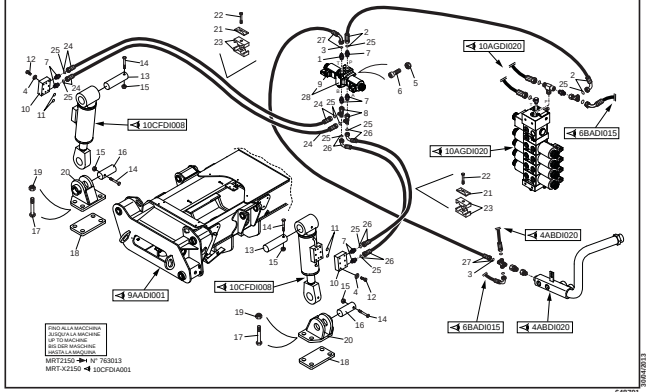

30/04/2013
648701

10CFDIA001

IMPIANTO IDRAULICO (Circuito di livellamento)
HYDRAULIQUE (Circuit nivellement)
HYDRAULIC (Leveling circuit)
HYDRAULIK (Neigungkreis)
HIDRAULICO (Circuito nivelacion)

MRT 2150 ✚ Privilege
MRT-X 2150 ✚ Privilege

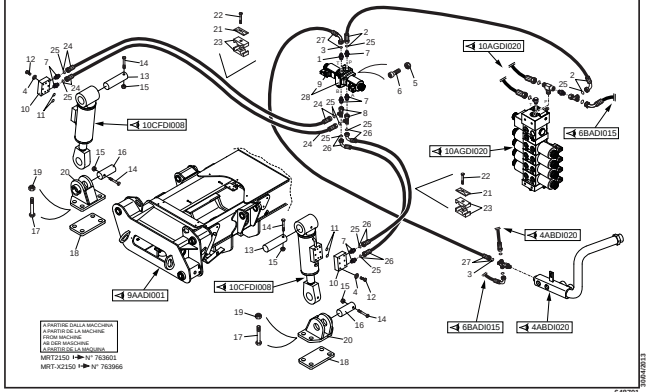

30/04/2013
648701

10CFDI004

IMPIANTO IDRAULICO (Cilindro inclinazione stabilizzatori)
HYDRAULIQUE (Vérin d'inclinaison stabilisateurs)
HYDRAULIC (Tilt stabilizer cylinder)
HYDRAULIK (Neigung stabilisator zylinder)
HIDRAULICO (Cilindro de inclinación estabilizador)

MRT 2150 ✚ Privilege
MRT-X 2150 ✚ Privilege

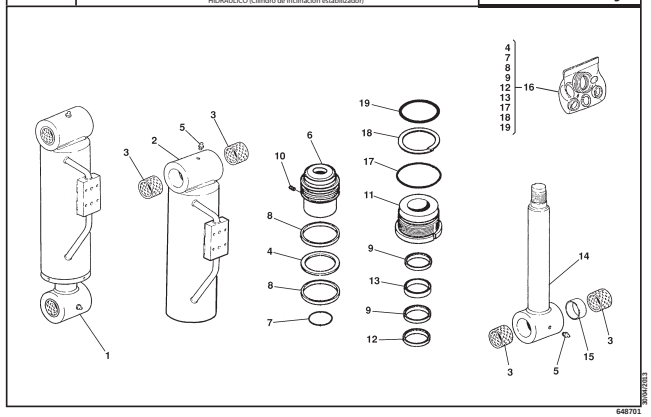

30/04/2013
648701

10CFDI005

IMPIANTO IDRAULICO (Cilindro sfilo stabilizzatori)
HYDRAULIQUE (Vérin de telescopage stabilisateurs)
HYDRAULIC (Telescope stabilizer cylinder)
HYDRAULIK (Telescop stabilisator zylinder)
HIDRAULICO (Cilindro de telescopaje estabilizador)

MRT 2150 ✚ Privilege
MRT-X 2150 ✚ Privilege

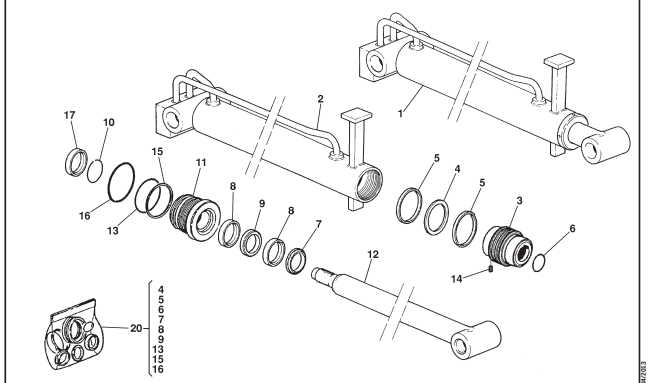

30/04/2013
648701

10CFDI008

IMPIANTO IDRAULICO (Cilindro di livellamento)
HYDRAULIQUE (Vérin de nivellement)
HYDRAULIC (Leveling cylinder)
HYDRAULIK (Neigungzylinder)
HIDRAULICO (Cilindro de nivelación)

MRT 2150 ✚ Privilege
MRT-X 2150 ✚ Privilege

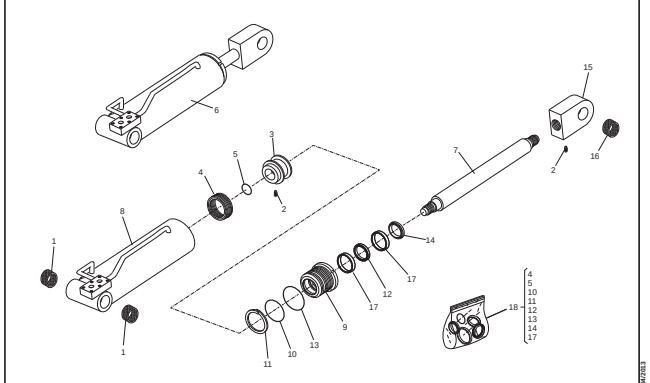

30/04/2013
648701

INDEX

10CHDI001

IMPIANTO IDRAULICO (Cilindro blocco assale posteriore)
HYDRAULIQUE (Vérin blocage essieu arriere)
HYDRAULIC (Rear axle lock cylinder)
HYDRAULIK (Hinterachse verriegelung zylinder)
HIDRAULICO (Cilindro de bloque eje trasero)

MRT 2150 ✚ Privilege
MRT-X 2150 ✚ Privilege

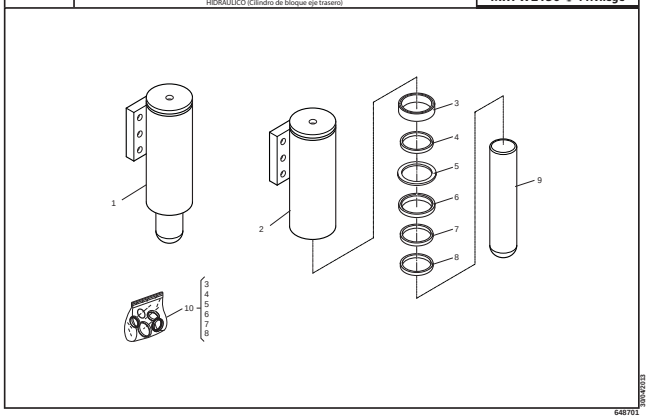

3904420513

648701

10CHDI010

IMPIANTO IDRAULICO (Circuito blocco assale posteriore)
HYDRAULIQUE (Circuit blocage essieu arriere)
HYDRAULIC (Rear axle lock circuit)
HYDRAULIK (Hinterachse verriegelung kreis)
HIDRAULICO (Circuito de bloque eje trasero)

MRT 2150 ✚ Privilege
MRT-X 2150 ✚ Privilege

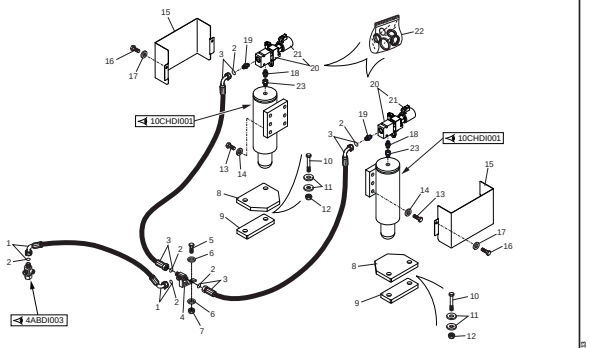

3904420513

648701

10DADI001

DISTRIBUTORE
DISTRIBUTEUR
CONTROL VALVE
STEUERBLOCK
DISTRIBUIDOR

MRT 2150 ✚ Privilege
MRT-X 2150 ✚ Privilege

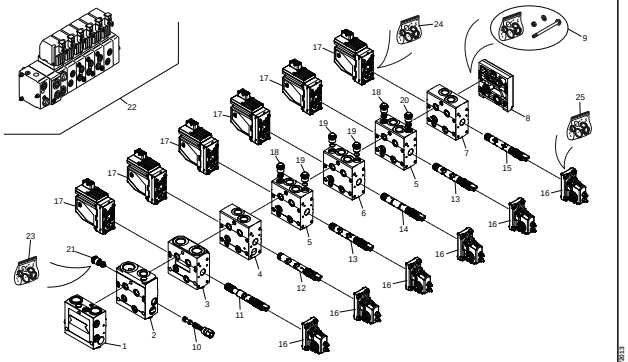

3904420513

648701

10EADI005

MANIPOLATORE
MANIPOLATEUR
CONTROL LEVER
STEUERHEBEL
MANIPULADOR

MRT 2150 ✚ Privilege
MRT-X 2150 ✚ Privilege

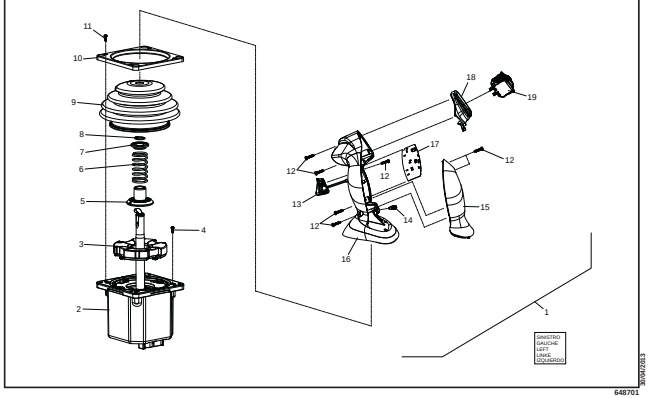

3904420513

648701

10EADI006

MANIPOLATORE
MANIPOLATEUR
CONTROL LEVER
STEUERHEBEL
MANIPULADOR

MRT 2150 ✚ Privilege
MRT-X 2150 ✚ Privilege

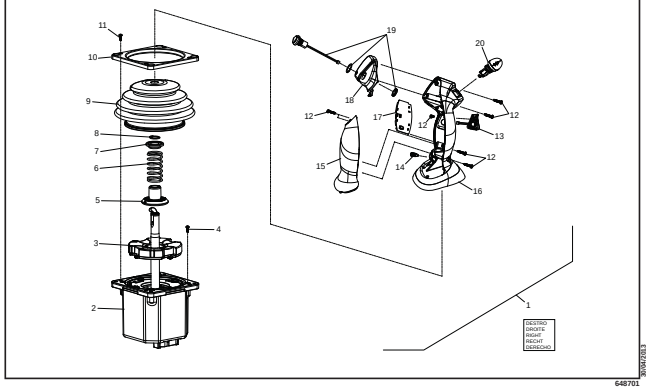

3904420513

648701

INDEX

11AADI001 ELETTRICITA' (Dettagli) ELECTRICITE (Details) ELECTRICITY (Details) ELEKTRIZITAT (Einzelteile) ELECTRICIDAD (Details) MRT 2150 ✚ Privilege MRT-X 2150 ✚ Privilege

11AADI002 ELETTRICITA' (Dettagli) ELECTRICITE (Details) ELECTRICITY (Details) ELEKTRIZITAT (Einzelteile) ELECTRICIDAD (Details) MRT 2150 ✚ Privilege MRT-X 2150 ✚ Privilege

11AADI006 ELETTRICITA' (Cruscotto e strumentazione) ELECTRICITE (Tableau de bord et instruments) ELECTRICITY (Instrumentation and instrum.board) ELEKTRIZITAT (Instrumentierung und instrumentbrett) ELECTRICIDAD (Instrumentacion y cuadro controllo) MRT 2150 ✚ Privilege MRT-X 2150 ✚ Privilege

11AADI007 ELETTRICITA' (Cruscotto e strumentazione) ELECTRICITE (Tableau de bord et instruments) ELECTRICITY (Instrumentation and instrum.board) ELEKTRIZITAT (Instrumentierung und instrumentbrett) ELECTRICIDAD (Instrumentacion y cuadro controllo) MRT 2150 ✚ Privilege MRT-X 2150 ✚ Privilege

11AADI012 ELETTRICITA' (Cablaggio cruscotto) ELECTRICITE (Cablage tableau de bord) ELECTRICITY (Instrum. board cable) ELEKTRIZITAT (Verkabelung instrumentbret) ELECTRICIDAD (Cableado cuadro de controllo) MRT 2150 ✚ Privilege MRT-X 2150 ✚ Privilege

11AADI013 ELETTRICITA' (Cablaggio cruscotto) ELECTRICITE (Cablage tableau de bord) ELECTRICITY (Instrum. board cable) ELEKTRIZITAT (Verkabelung instrumentbret) ELECTRICIDAD (Cableado cuadro de controllo) MRT 2150 ✚ Privilege MRT-X 2150 ✚ Privilege

11AADI014 ELETTRICITA' (Cablaggio cruscotto) ELECTRICITE (Cablage tableau de bord) ELECTRICITY (Instrum. board cable) ELEKTRIZITAT (Verkabelung instrumentbret) ELECTRICIDAD (Cableado cuadro de controllo) MRT 2150 ✚ Privilege MRT-X 2150 ✚ Privilege

INDEX

11AADI015

ELETTRICITA' (Cablaggio cruscotto)
ELECTRICITE (Cablage tableau de bord)
ELECTRICITY (Instrum. board cable)
ELEKTRIZITÄT (Verkabelung instrumentbret)
ELECTRICIDAD (Cableado cuadro de controllo)

MRT 2150 ✚ Privilege
MRT-X 2150 ✚ Privilege

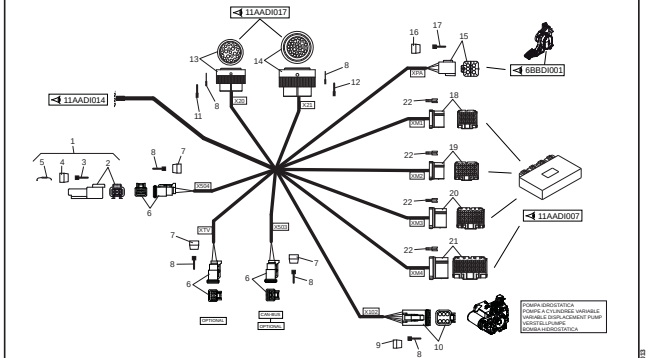

11AADI016

ELETTRICITA' (Cablaggio cruscotto)
ELECTRICITE (Cablage tableau de bord)
ELECTRICITY (Instrum. board cable)
ELEKTRIZITÄT (Verkabelung instrumentbret)
ELECTRICIDAD (Cableado cuadro de controllo)

MRT 2150 ✚ Privilege
MRT-X 2150 ✚ Privilege

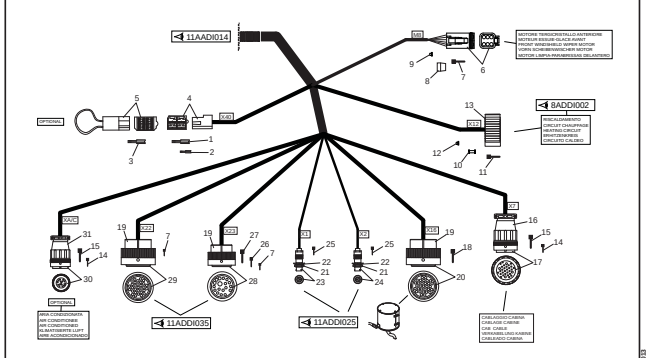

11AADI017

ELETTRICITA' (Cablaggio cruscotto)
ELECTRICITE (Cablage tableau de bord)
ELECTRICITY (Instrum. board cable)
ELEKTRIZITÄT (Verkabelung instrumentbret)
ELECTRICIDAD (Cableado cuadro de controllo)

MRT 2150 ✚ Privilege
MRT-X 2150 ✚ Privilege

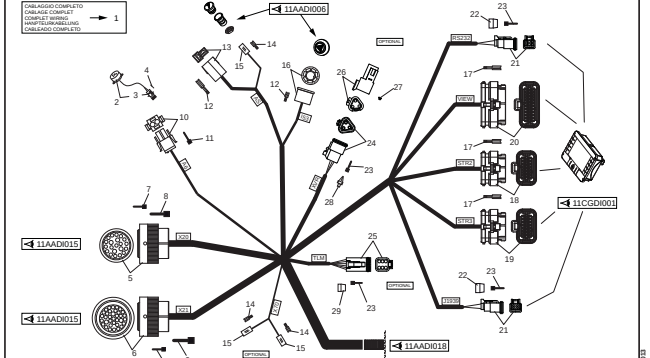

11AADI018

ELETTRICITA' (Cablaggio cruscotto)
ELECTRICITE (Cablage tableau de bord)
ELECTRICITY (Instrum. board cable)
ELEKTRIZITÄT (Verkabelung instrumentbret)
ELECTRICIDAD (Cableado cuadro de controllo)

MRT 2150 ✚ Privilege
MRT-X 2150 ✚ Privilege

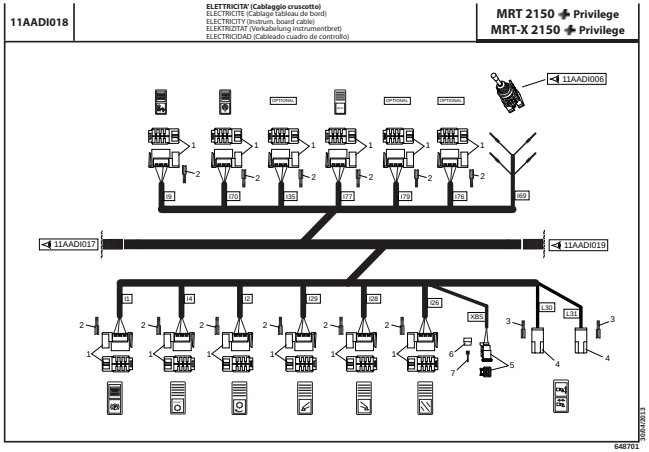

11AADI019

ELETTRICITA' (Cablaggio cruscotto)
ELECTRICITE (Cablage tableau de bord)
ELECTRICITY (Instrum. board cable)
ELEKTRIZITÄT (Verkabelung instrumentbret)
ELECTRICIDAD (Cableado cuadro de controllo)

MRT 2150 ✚ Privilege
MRT-X 2150 ✚ Privilege

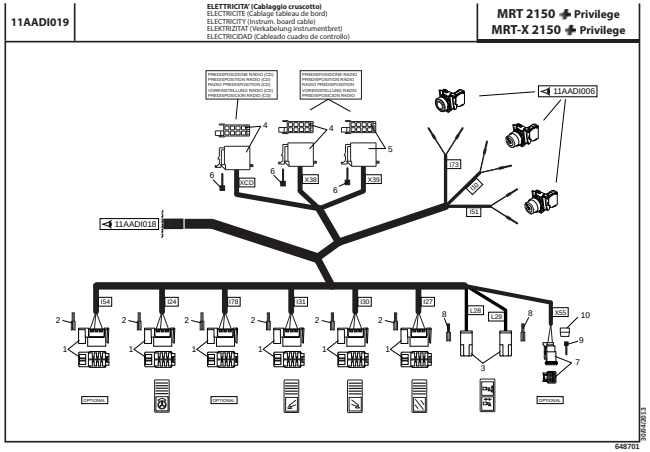

11AADI020

ELETTRICITA' (Scatola fusibili e rele')
ELECTRICITE (Boite a fusible et relais)
ELECTRICITY (Fuse and relay box)
ELEKTRIZITÄT (Sicherungsdose und relais)
ELECTRICIDAD (Caja de fusibles y relevador)

MRT 2150 ✚ Privilege
MRT-X 2150 ✚ Privilege

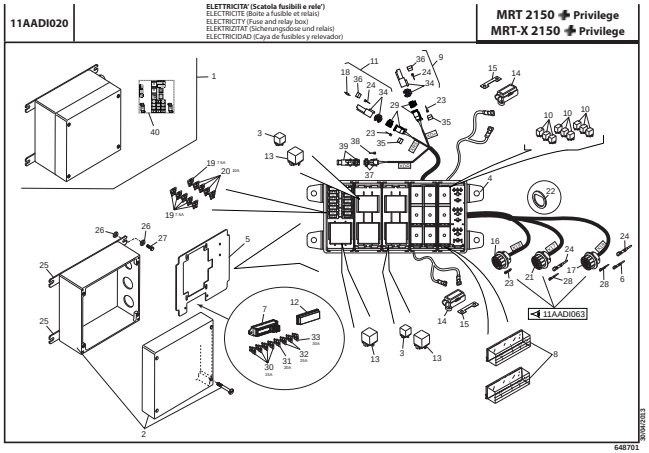

INDEX

11AADI025 — ELETTRICITA' (Collettore elettrico) — MRT 2150 Privilege, MRT-X 2150 Privilege

11AADI026 — ELETTRICITA' (Collettore elettrico) — MRT 2150 Privilege, MRT-X 2150 Privilege

11AADI035 — ELETTRICITA' (Cablaggio posteriore torretta) — MRT 2150 Privilege, MRT-X 2150 Privilege

11AADI036 — ELETTRICITA' (Cablaggio posteriore torretta) — MRT 2150 Privilege, MRT-X 2150 Privilege

11AADI060 — ELETTRICITA' (Cablaggio principale carro) — MRT 2150 Privilege, MRT-X 2150 Privilege

11AADI061 — ELETTRICITA' (Cablaggio principale carro) — MRT 2150 Privilege, MRT-X 2150 Privilege

11AADI062 — ELETTRICITA' (Cablaggio principale carro) — MRT 2150 Privilege, MRT-X 2150 Privilege

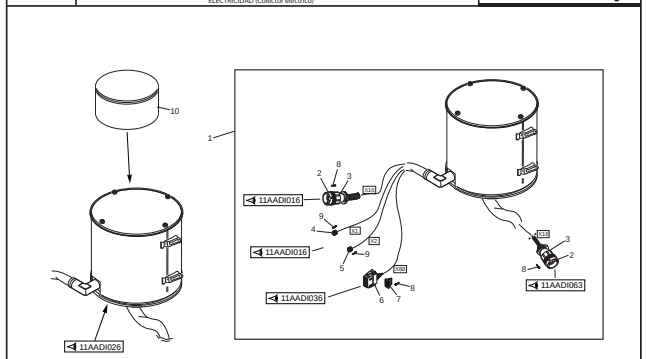

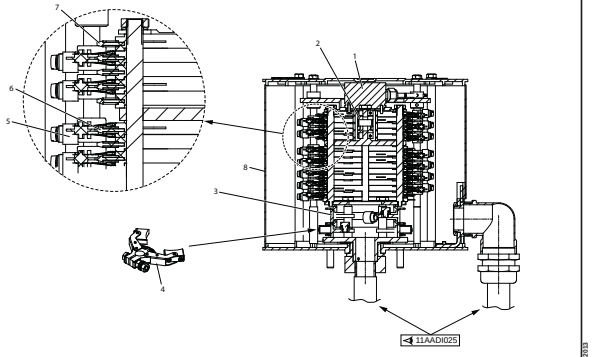

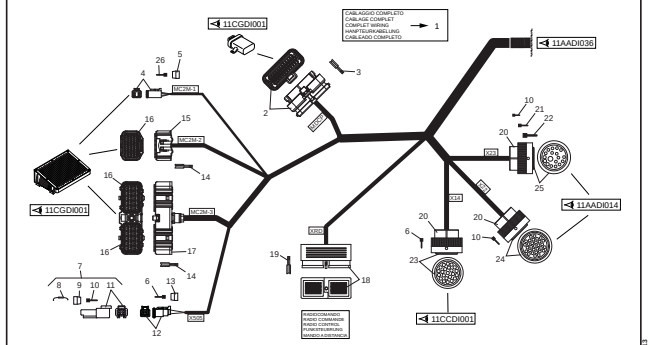

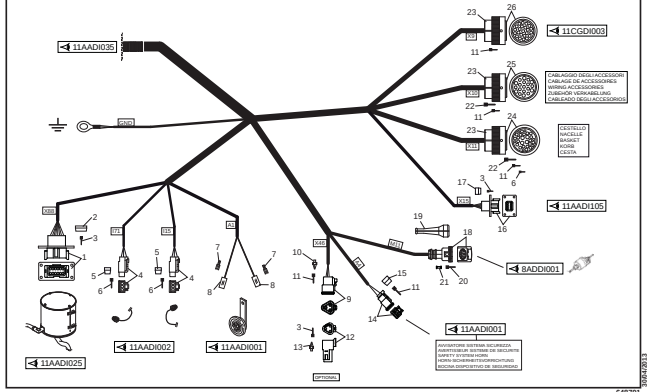

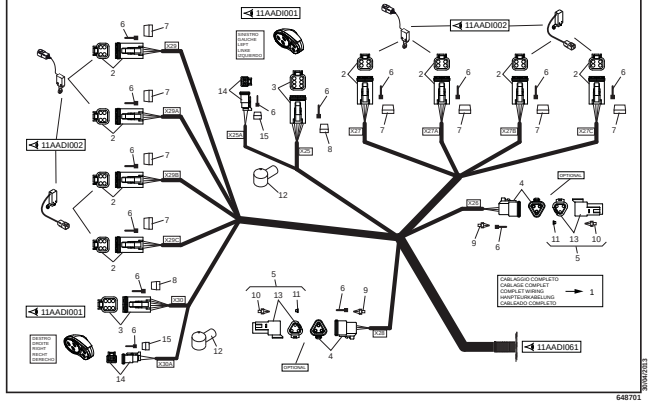

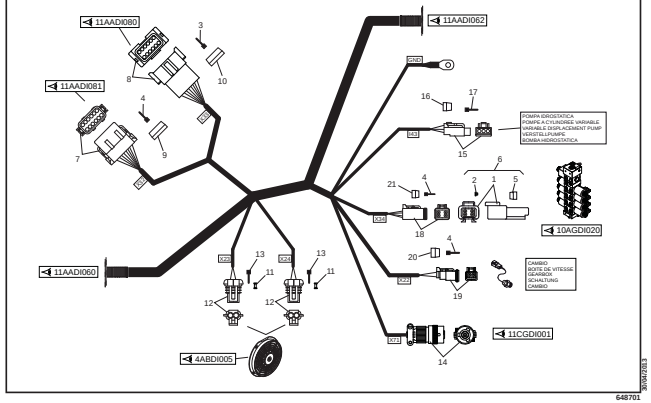

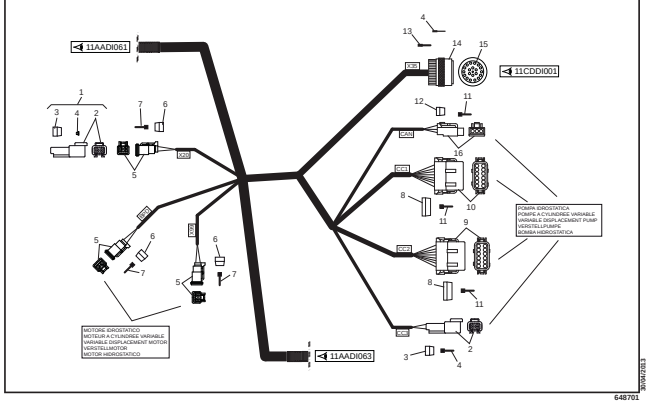

INDEX

11AADI063 ELETTRICITA' (Cablaggio principale carro) ELECTRICITE (Cablage principal chariot) ELECTRICITY (Truck main wiring) ELEKTRIZITAT (Hauptteurkabelung wagen) ELECTRICIDAD (Cableado principal carro) MRT 2150 Privilege MRT-X 2150 Privilege

11AADI064 ELETTRICITA' (Cablaggio principale carro) ELECTRICITE (Cablage principal chariot) ELECTRICITY (Truck main wiring) ELEKTRIZITAT (Hauptteurkabelung wagen) ELECTRICIDAD (Cableado principal carro) MRT 2150 Privilege MRT-X 2150 Privilege

11AADI065 ELETTRICITA' (Cablaggio principale carro) ELECTRICITE (Cablage principal chariot) ELECTRICITY (Truck main wiring) ELEKTRIZITAT (Hauptteurkabelung wagen) ELECTRICIDAD (Cableado principal carro) MRT 2150 Privilege MRT-X 2150 Privilege

11AADI080 ELETTRICITA' (Cablaggio elettrovalvole) ELECTRICITE (Cablage soupape electrique) ELECTRICITY (electrovalve wiring) ELEKTRIZITAT (Hauptteurkabelung electroventil) ELECTRICIDAD (Cableado electrovalvula) MRT 2150 Privilege MRT-X 2150 Privilege

11AADI081 ELETTRICITA' (Cablaggio elettrovalvole) ELECTRICITE (Cablage soupape electrique) ELECTRICITY (electrovalve wiring) ELEKTRIZITAT (Hauptteurkabelung electroventil) ELECTRICIDAD (Cableado electrovalvula) MRT 2150 Privilege MRT-X 2150 Privilege

11AADI090 ELETTRICITA' (Cavi batteria) ELECTRICITE (Cable batterie) ELECTRICITY (Battery cable) ELEKTRIZITAT (Batterie kabel) ELECTRICIDAD (Cable bateria) MRT 2150 Privilege MRT-X 2150 Privilege

11AADI105 ELETTRICITA' (Cablaggio distributore) ELECTRICITE (Cablage distributeur) ELECTRICITY (Control valve wiring) ELEKTRIZITAT (Hauptteurkabelung steuerblock) ELECTRICIDAD (Cableado distribuidor) MRT 2150 Privilege MRT-X 2150 Privilege

INDEX

11CCDI001

ELETTRICITA' (Cablaggio posto guida)
ELECTRICITE (Cablage poste de conduide)
ELECTRICITY (Drive seat cable)
ELEKTRIZITAT (Verkabelung fuhrung platz)
ELECTRICIDAD (Cableado puesto guia)

MRT 2150 ✚ Privilege
MRT-X 2150 ✚ Privilege

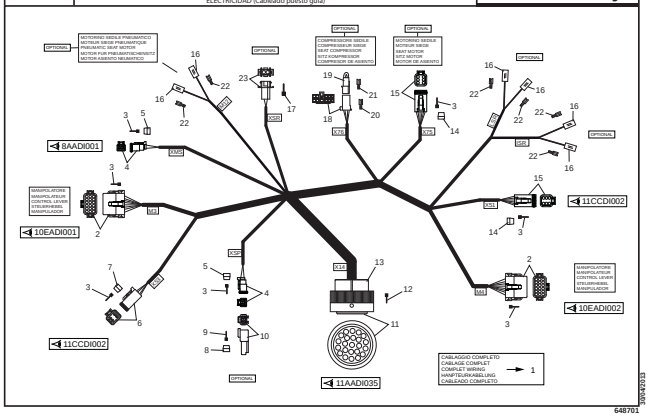

30/04/2013

648701

11CCDI002

ELETTRICITA' (Cablaggio posto guida)
ELECTRICITE (Cablage poste de conduide)
ELECTRICITY (Drive seat cable)
ELEKTRIZITAT (Verkabelung fuhrung platz)
ELECTRICIDAD (Cableado puesto guia)

MRT 2150 ✚ Privilege
MRT-X 2150 ✚ Privilege

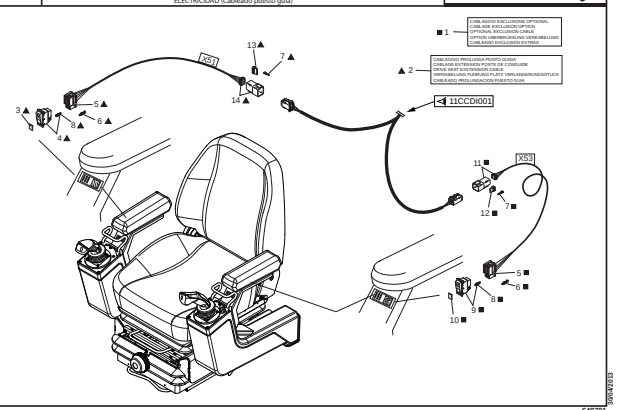

30/04/2013

648701

11CDDI001

ELETTRICITA' (Cablaggio motore)
ELECTRICITE (Cablage moteur)
ELECTRICITY (Engine electric system)
ELEKTRIZITAT (Elektric anlage motor)
ELECTRICIDAD (Instalacion electrica motor)

MRT 2150 ✚ Privilege
MRT-X 2150 ✚ Privilege

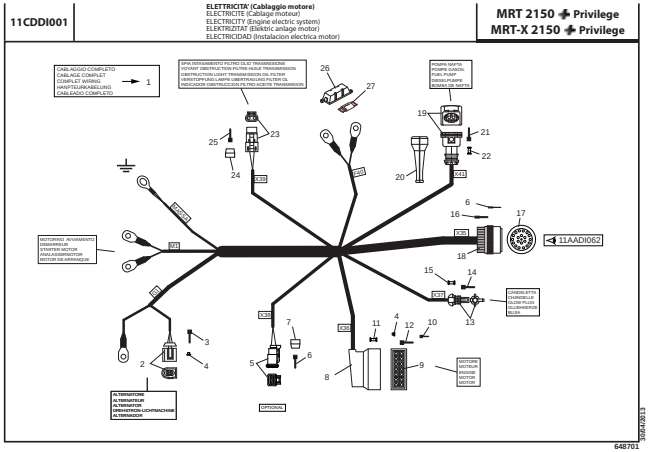

30/04/2013

648701

11CGDI001

DISPOSITIVO DI SICUREZZA
SISTEME DE SECURITE
SAFETY SYSTEM
SICHERHEITSVORRICHTUNG
DISPOSITIVO DE SEGURIDAD

MRT 2150 ✚ Privilege
MRT-X 2150 ✚ Privilege

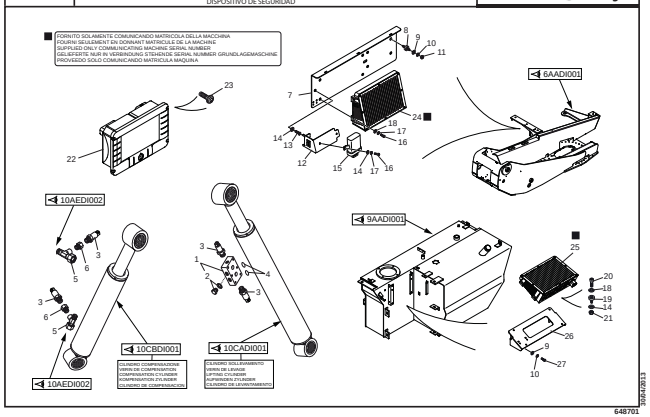

30/04/2013

648701

11CGDI002

DISPOSITIVO DI SICUREZZA
SISTEME DE SECURITE
SAFETY SYSTEM
SICHERHEITSVORRICHTUNG
DISPOSITIVO DE SEGURIDAD

MRT 2150 ✚ Privilege
MRT-X 2150 ✚ Privilege

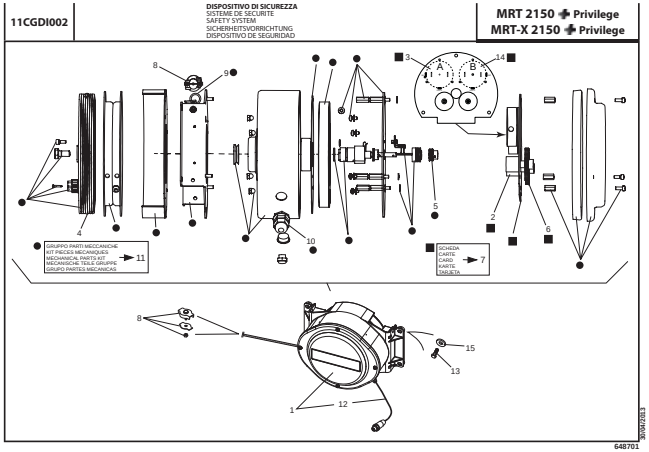

30/04/2013

648701

11CGDI003

DISPOSITIVO DI SICUREZZA
SISTEME DE SECURITE
SAFETY SYSTEM
SICHERHEITSVORRICHTUNG
DISPOSITIVO DE SEGURIDAD

MRT 2150 ✚ Privilege
MRT-X 2150 ✚ Privilege

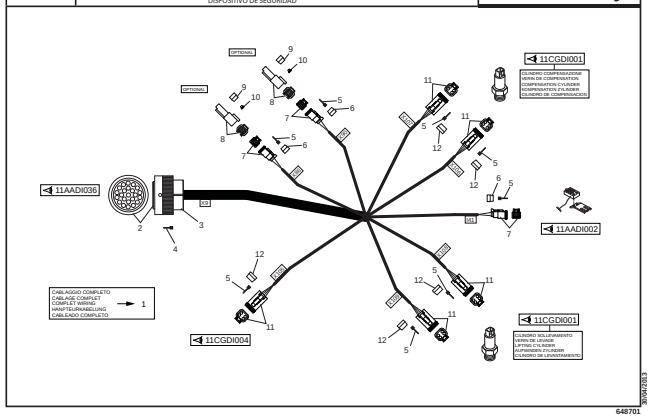

30/04/2013

648701

11CGDI004

DISPOSITIVO DI SICUREZZA
SISTEME DE SECURITE
SAFETY SYSTEM
SICHERHEITSVORRICHTUNG
DISPOSITIVO DE SEGURIDAD

MRT 2150 ✚ Privilege
MRT-X 2150 ✚ Privilege

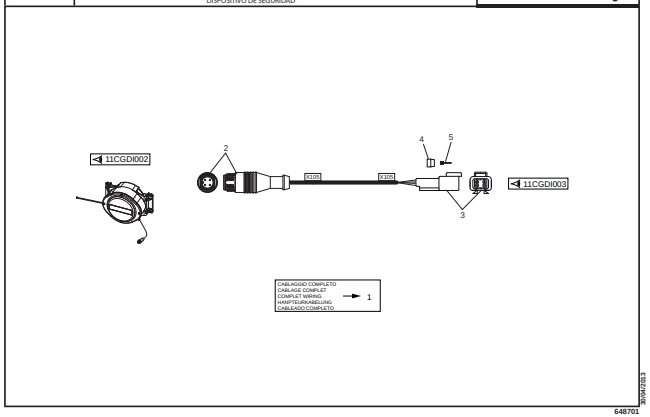

30/04/2013

648701

INDEX

12AADI001

TARGHETTE
ADHESIFS
ADHESIVES
KLEBSTOFF
ADHESIVO

MRT 2150 ✚ Privilege
MRT-X 2150 ✚ Privilege

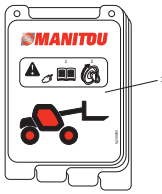

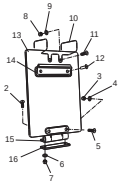

FORNITO SOLAMENTE COMUNICANDO MATRICOLA DELLA MACCHINA
FOURNI SEULEMENT EN DONNANT MATRICULE DE LA MACHINE
SUPPLIED ONLY COMMUNICATING MACHINE SERIAL NUMBER
GELIEFERTE NUR IN VERBINDUNG STEHENDE SERIAL NUMMER GRUNDLAGEMASCHINE
PROVEEDO SOLO COMUNICANDO MATRICULA MAQUINTA

390042013

648701

12AADI002

TARGHETTE
ADHESIFS
ADHESIVES
KLEBSTOFF
ADHESIVO

MRT 2150 ✚ Privilege
MRT-X 2150 ✚ Privilege

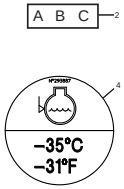

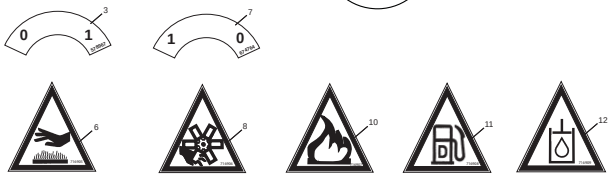

390042013

648701

12AADI003

TARGHETTE
ADHESIFS
ADHESIVES
KLEBSTOFF
ADHESIVO

MRT 2150 ✚ Privilege
MRT-X 2150 ✚ Privilege

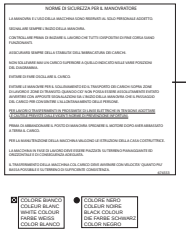

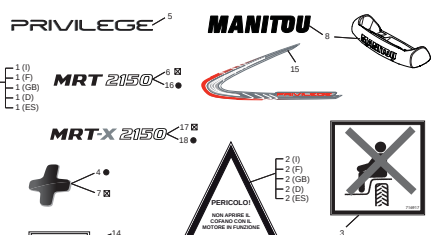

390042013

648701

12AADI004

TARGHETTE
ADHESIFS
ADHESIVES
KLEBSTOFF
ADHESIVO

MRT 2150 ✚ Privilege
MRT-X 2150 ✚ Privilege

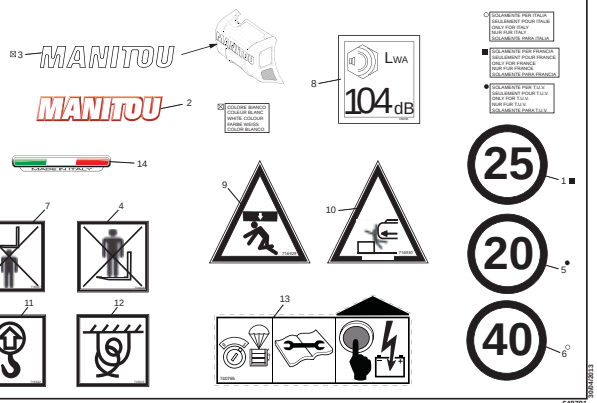

390042013

648701

12AADI005

TARGHETTE
ADHESIFS
ADHESIVES
KLEBSTOFF
ADHESIVO

MRT 2150 ✚ Privilege
MRT-X 2150 ✚ Privilege

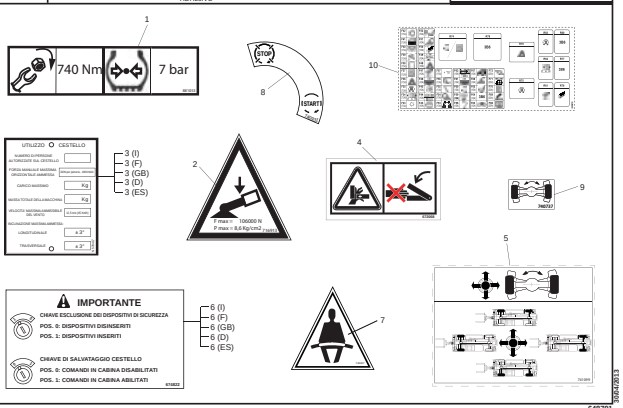

390042013

648701

INDEX

ASSALE ANTERIORE
ESSIEU AVANT
FRONT AXLE
VORNACHSE
EJE DELANTERO

TIPO TYPE TYPE TYPEN TIPO	NUMERO REFERENCE NUMBER NUMMER NUMERO
357-212-302	909224

ASSALE POSTERIORE
ESSIEU ARRIERE
REAR AXLE
HINTERACHSE
EJE TRASERO

TIPO TYPE TYPE TYPEN TIPO	NUMERO REFERENCE NUMBER NUMMER NUMERO
212-640	909225

19/04/2013

648700

ASSALE ANTERIORE
ESSIEU AVANT
FRONT AXLE
VORNACHSE
EJE DELANTERO

NUMERO - REFERENCE 909224
NUMBER - NUMMER
NUMERO

TIPO - TYPE 357-212-302
TYPE - TYPEN
TIPO

19/04/2013

909224MOD

AX5023

CARTER ASSALE ANTERIORE
CARTER ESSIEU AVANT
FRONT AXLE CASING
VORNACHSE GEHAEUSE
CARTER EJE DELANTERO

909224MOD

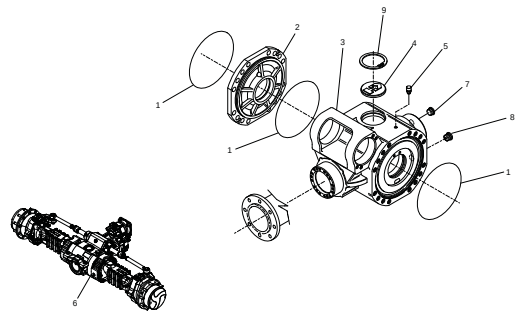

19/04/2013

909224MOD

AX5024

DIFFERENZIALE ASSALE ANTERIORE
DIFFERENTIAL ESSIEU AVANT
FRONT AXLE DIFFERENTIAL
VORNACHSE DIFFERENTIAL
DIFERENCIAL EJE DELANTERO

909224MOD

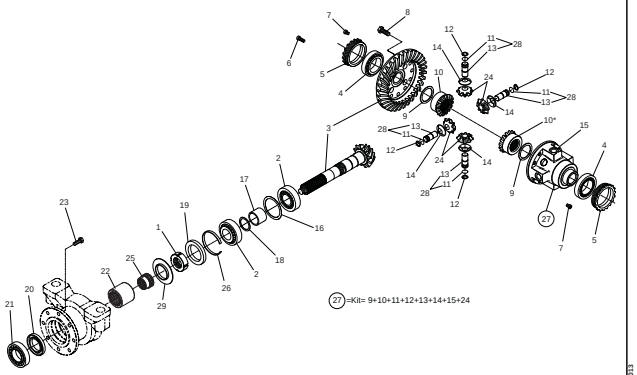

19/04/2013

909224MOD

AX5025

RIDUZIONE EPICICLOIDALE ASSALE ANTERIORE
REDUCTEURS ESSIEU AVANT
FRONT AXLE REDUCTION GEAR
VORNACHSE REDUKTIONSGETRIEBE
REDUCTOR EJE DELANTERO

909224MOD

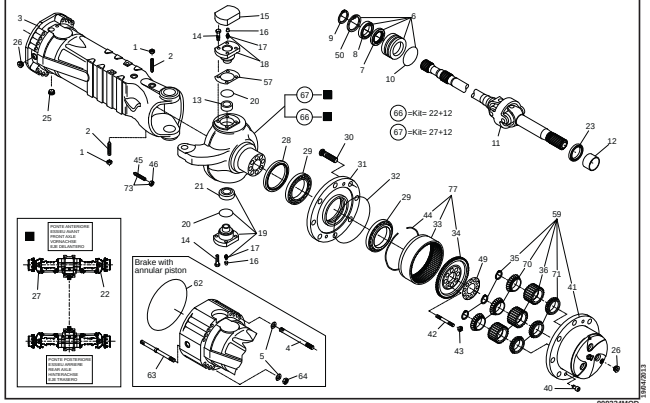

19/04/2013

909224MOD

AX5026

FRENO IDRAULICO ASSALE ANTERIORE
FREIN HYDRAULIQUE-ESSIEU AVANT
FRONT AXLE HYDRAULIC BRAKE
HYDRAULIK BREMSE-VORNACHSE
FRENO HIDRAULICO-EJE DELANTERO

909224MOD

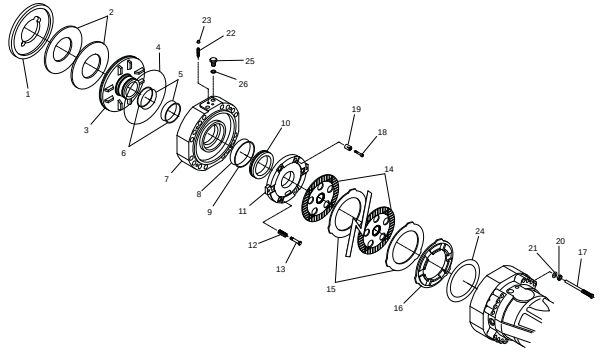

19/04/2013

909224MOD

AX5027

BARRA DI STERZO ASSALE ANTERIORE
SYSTEME DIRECTION ESSIEU AVANT
FRONT AXLE STEERING SYSTEM
VORNACHSE LENKSYSTEM
CONJUNTO DIRECCION EJE DELANTERO

909224MOD

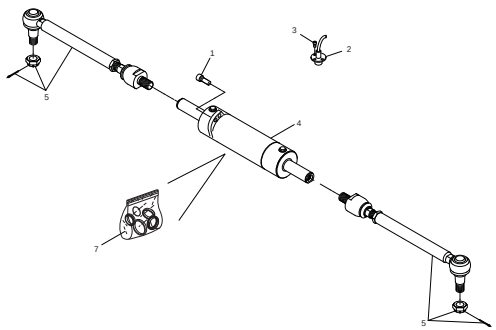

19/04/2013

909224MOD

AX5028

SUPPORTI OSCILLANTI
SUPPORT OSCILLANTS
OSCILLANTINGS SUPPORTS
LAGER SCHWINGEN
SOPORTO OSCILADOR

909224MOD

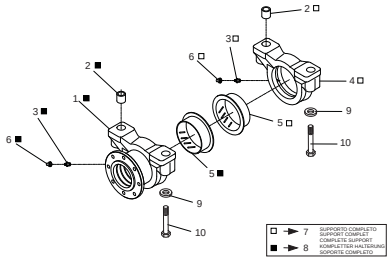

19/04/2013

909224MOD

AX5029

RIDUTTORE DELLE VELOCITA'
BOITE DE VITESSE ET DE TRANSFER
TRANSFER AND GEAR BOX
RADER UND GETRIEBEKASTEN
CAJA DE VELOCIDADES

909224MOD

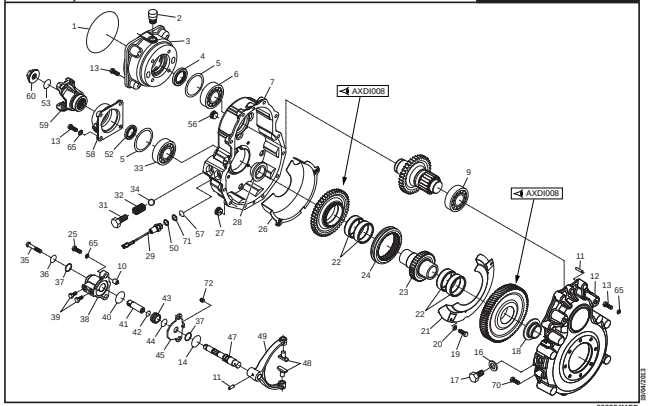

19/04/2013

909224MOD

INDEX

AX5030

RIDUTTORE DELLE VELOCITA' (Ingranaggi)
BOITE DE VITESSE ET DE TRANSFER (Pignons)
TRANSFER AND GEAR BOX (Gears)
RADER UND GETRIEBEKASTEN (Zahnrad)
CAJA DE VELOCIDADES Pinon)

909224MOD

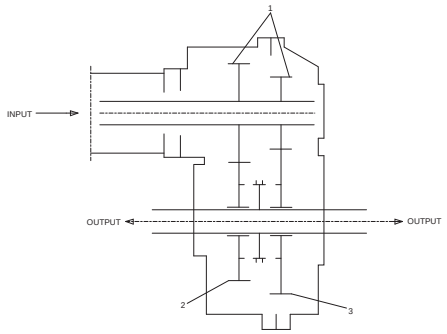

19KV2513

909224MOD

ASSALE POSTERIORE
ESSIEU ARRIERE
REAR AXLE
HINTERACHSE
EJE TRASERO

NUMERO - REFERENCE **909225**
NUMBER - NUMMER
NUMERO

TIPO - TYPE **212-640**
TYPE - TYPEN
TIPO

19KV2513

909225MOD

AX8016

CABINA
CABINE
CAB
KABINE
CABINA

909225MOD

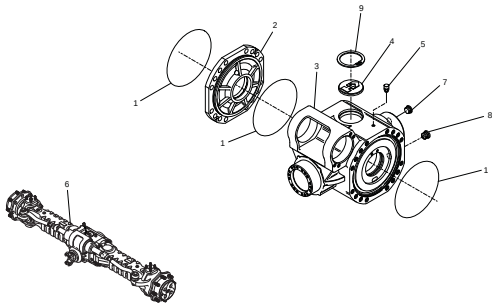

19KV2513

909225MOD

AX8017

CABINA
CABINE
CAB
KABINE
CABINA

909225MOD

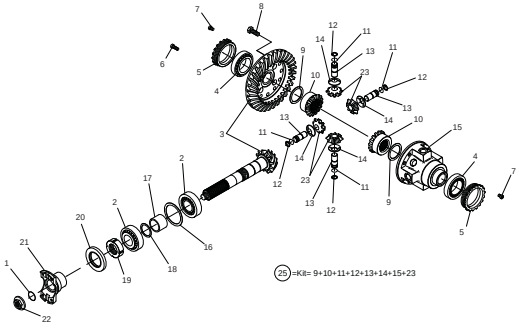

19KV2513

909225MOD

AX8018

CABINA
CABINE
CAB
KABINE
CABINA

909225MOD

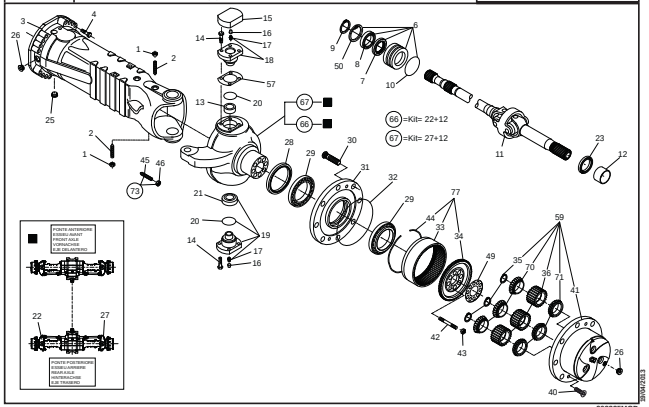

19KV2513

909225MOD

AX8019

CABINA
CABINE
CAB
KABINE
CABINA

909225MOD

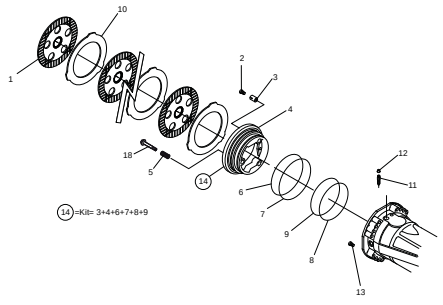

19KV2513

909225MOD

AX8020

CABINA
CABINE
CAB
KABINE
CABINA

909225MOD

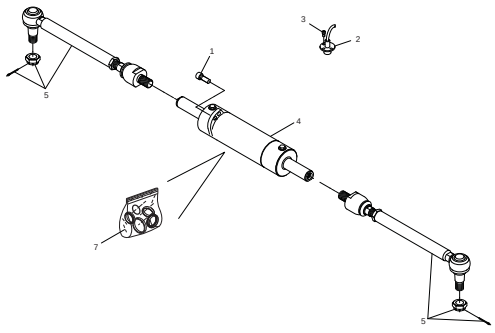

19KV2513

909225MOD

INDEX

MOTORE
MOTEUR
ENGINE
MOTOR
MOTOR

NUMERO - REFERENCE 739002
NUMBER - NUMMER
NUMERO

TIPO - TYPE OM904LA.E3A/2-D904.975
TYPE - TYPEN
TIPO

19VA0253
739002MOD

BM5000 — **MOTORE (MOTORE ALLEGGERITO)** / MOTEUR (MOTEUR EMBIELLE) / ENGINE (SHORT ENGINE) / MOTOR (RUMPF MOTOR) / MOTOR (MOTOR EMBIELADO) — **739002MOD**

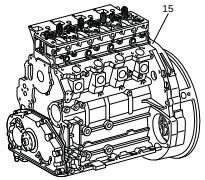

PARTICOLARI FORNIBILI SOLAMENTE COMUNICANDO LA MATRICOLA DEL MOTORE
DETAILS QUI PEUVENT ETRE FOURNI SEULEMENT EN COMMUNICANT LE NUMERO DE SERIE DU MOTEUR
DETAILS FURNISHED ONLY COMMUNICATING THE ENGINE SERIAL NUMBER
DIESE EINZELHEITEN SIND LIEFERBAR NUR WENN DIE SERIENUMMER DES MOTORS MITGETEILT WIRD
DETALLES QUE PUEDENT SER PROVISTOS SÓLO COMUNICANDO EL NUMERO DEL MOTOR

19VA0253
739002MOD

BM5001 — **MONOBLOCCO** / BLOC-CYLINDRES / CYLINDER BLOCK / ZYLINDERBLOCK / BLOQUE-CILINDROS — **739002MOD**

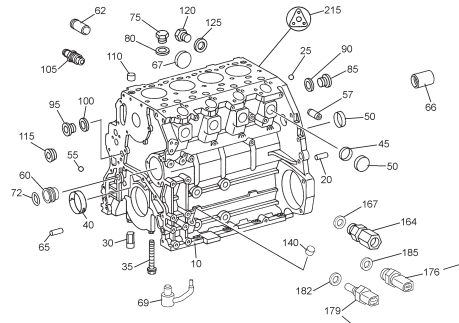

BULBO PRESSIONE OLIO
BOULE PRESSION HUILE
OIL PRESSURE BULB
NIEDRIG DRUCK OL SENSOR
BULBO PRESSION ACEITE

BULBO TEMPERATURA ACQUA MOTORE
BOULE TEMPERATURE EAU MOTEUR
WATER TEMPERATURE BULB MOTOR
TEMPERATUR WASSER MOTOR SENSOR
BULBO TEMPERATURA AGUA MOTOR

PARTICOLARI FORNIBILI SOLAMENTE COMUNICANDO LA MATRICOLA DEL MOTORE
DETAILS QUI PEUVENT ETRE FOURNI SEULEMENT EN COMMUNICANT LE NUMERO DE SERIE DU MOTEUR
DETAILS FURNISHED ONLY COMMUNICATING THE ENGINE SERIAL NUMBER
DIESE EINZELHEITEN SIND LIEFERBAR NUR WENN DIE SERIENUMMER DES MOTORS MITGETEILT WIRD
DETALLES QUE PUEDENT SER PROVISTOS SÓLO COMUNICANDO EL NUMERO DEL MOTOR

19VA0253
739002MOD

BM5002 — **DISTRIBUZIONE** / DISTRIBUTION / TIMING / STEUERUNG / DISTRIBUCION — **739002MOD**

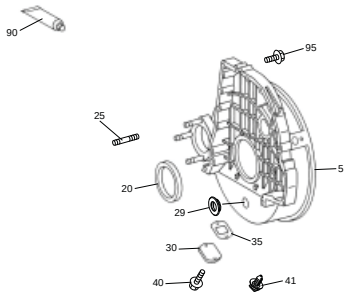

PARTICOLARI FORNIBILI SOLAMENTE COMUNICANDO LA MATRICOLA DEL MOTORE
DETAILS QUI PEUVENT ETRE FOURNI SEULEMENT EN COMMUNICANT LE NUMERO DE SERIE DU MOTEUR
DETAILS FURNISHED ONLY COMMUNICATING THE ENGINE SERIAL NUMBER
DIESE EINZELHEITEN SIND LIEFERBAR NUR WENN DIE SERIENUMMER DES MOTORS MITGETEILT WIRD
DETALLES QUE PUEDENT SER PROVISTOS SÓLO COMUNICANDO EL NUMERO DEL MOTOR

19VA0253
739002MOD

BM5003 — **COPPA OLIO - ASTA LIVELLO OLIO** / CARTER D'HUILE - JAUGE DE NIVEAU / LUBRICATING OIL SUMP - DIPSTIK & FILLER TUBE / SCHMIERÖLWANNE - MESS-STAB / CARTER DEL ACEITE LUBRICANTE - VARILLA NIVEL ACEITE — **739002MOD**

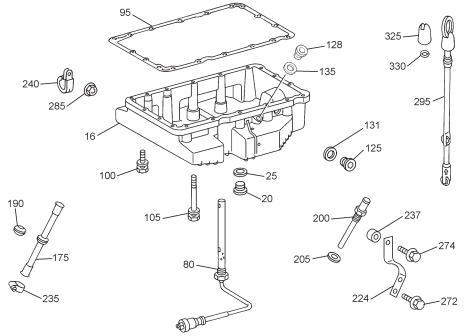

PARTICOLARI FORNIBILI SOLAMENTE COMUNICANDO LA MATRICOLA DEL MOTORE
DETAILS QUI PEUVENT ETRE FOURNI SEULEMENT EN COMMUNICANT LE NUMERO DE SERIE DU MOTEUR
DETAILS FURNISHED ONLY COMMUNICATING THE ENGINE SERIAL NUMBER
DIESE EINZELHEITEN SIND LIEFERBAR NUR WENN DIE SERIENUMMER DES MOTORS MITGETEILT WIRD
DETALLES QUE PUEDENT SER PROVISTOS SÓLO COMUNICANDO EL NUMERO DEL MOTOR

19VA0253
739002MOD

BM5004 — **TESTATA** / CULASSE / CYLINDER HEAD / ZYLINDERKOPF / CULATA — **739002MOD**

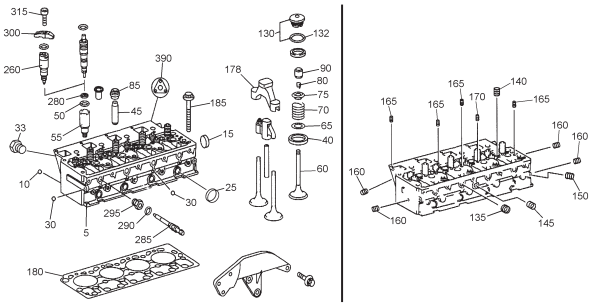

PARTICOLARI FORNIBILI SOLAMENTE COMUNICANDO LA MATRICOLA DEL MOTORE
DETAILS QUI PEUVENT ETRE FOURNI SEULEMENT EN COMMUNICANT LE NUMERO DE SERIE DU MOTEUR
DETAILS FURNISHED ONLY COMMUNICATING THE ENGINE SERIAL NUMBER
DIESE EINZELHEITEN SIND LIEFERBAR NUR WENN DIE SERIENUMMER DES MOTORS MITGETEILT WIRD
DETALLES QUE PUEDENT SER PROVISTOS SÓLO COMUNICANDO EL NUMERO DEL MOTOR

19VA0253
739002MOD

BM5005 — **TAPPO SFIATATOIO - TAPPO RIEMPIMENTO** / RAMPLISSEUR RENIFLARD - RAMPLISSEUR D'HUILE / LUBRICATING BREATHER - LUBRICATING OIL FILTER / ENTLUEFTUNG - OELEINFUELLSTUTZEN / RENIFLARD DEL ACEITE LUBRICANTE - LLENADO DEL ACEITE LUBRICANTE — **739002MOD**

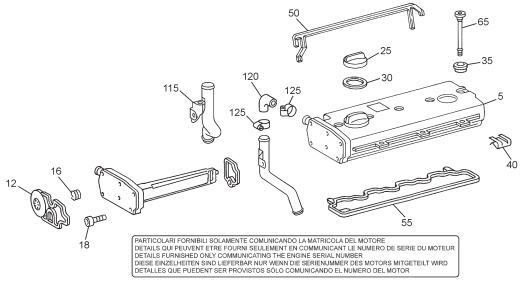

PARTICOLARI FORNIBILI SOLAMENTE COMUNICANDO LA MATRICOLA DEL MOTORE
DETAILS QUI PEUVENT ETRE FOURNI SEULEMENT EN COMMUNICANT LE NUMERO DE SERIE DU MOTEUR
DETAILS FURNISHED ONLY COMMUNICATING THE ENGINE SERIAL NUMBER
DIESE EINZELHEITEN SIND LIEFERBAR NUR WENN DIE SERIENUMMER DES MOTORS MITGETEILT WIRD
DETALLES QUE PUEDENT SER PROVISTOS SÓLO COMUNICANDO EL NUMERO DEL MOTOR

19VA0253
739002MOD

BM5006 — **ALBERO A MANOVELLA** / VILEBREQUIN / CRANKSHAFT / KURBELWELLE / CIGUENAL — **739002MOD**

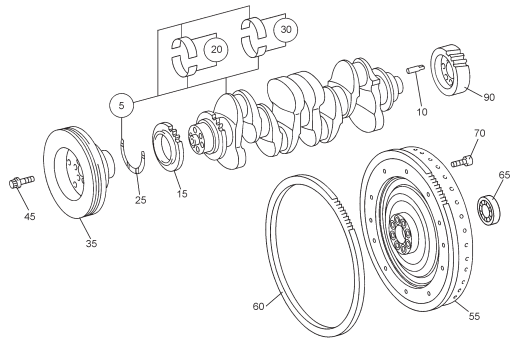

PARTICOLARI FORNIBILI SOLAMENTE COMUNICANDO LA MATRICOLA DEL MOTORE
DETAILS QUI PEUVENT ETRE FOURNI SEULEMENT EN COMMUNICANT LE NUMERO DE SERIE DU MOTEUR
DETAILS FURNISHED ONLY COMMUNICATING THE ENGINE SERIAL NUMBER
DIESE EINZELHEITEN SIND LIEFERBAR NUR WENN DIE SERIENUMMER DES MOTORS MITGETEILT WIRD
DETALLES QUE PUEDENT SER PROVISTOS SÓLO COMUNICANDO EL NUMERO DEL MOTOR

19VA0253
739002MOD

BM5007 — **BIELLE E PISTONI** / PISTONS ET BIELLES / PISTONS AND CONNECTING RODS / KOLBEN UND PLEUEL / PISTONES A BIELAS — **739002MOD**

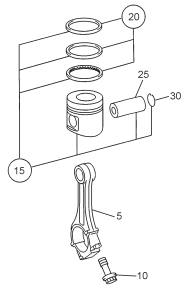

PARTICOLARI FORNIBILI SOLAMENTE COMUNICANDO LA MATRICOLA DEL MOTORE
DETAILS QUI PEUVENT ETRE FOURNI SEULEMENT EN COMMUNICANT LE NUMERO DE SERIE DU MOTEUR
DETAILS FURNISHED ONLY COMMUNICATING THE ENGINE SERIAL NUMBER
DIESE EINZELHEITEN SIND LIEFERBAR NUR WENN DIE SERIENUMMER DES MOTORS MITGETEILT WIRD
DETALLES QUE PUEDENT SER PROVISTOS SÓLO COMUNICANDO EL NUMERO DEL MOTOR

19VA0253
739002MOD

INDEX

BM5008

ASSE E BILANCIERI
AXE DES CULBUTEURS
ROCKER SHAFT
KIPPHEBELANLAGE
EJE DE BALANCIN

739002MOD

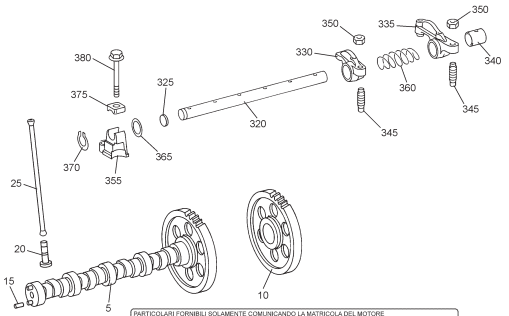

PARTICOLARI FORNIBILI SOLAMENTE COMUNICANDO LA MATRICOLA DEL MOTORE
DETAILS QUI PEUVENT ETRE FOURNI SEULEMENT EN COMMUNICANT LE NUMERO DE SERIE DU MOTEUR
DETAILS FURNISHED ONLY COMMUNICATING THE ENGINE SERIAL NUMBER
DIESE EINZELHEITEN SIND LIEFERBAR NUR WENN DIE SERIENUMMER DES MOTORS MITGETEILT WIRD
DETALLES QUE PUEDENT SER PROVISTOS SÓLO COMUNICANDO EL NUMERO DEL MOTOR

19W4Z033

739002MOD

BM5009

POMPA COMBUSTIBILE
POMPE D'ALIMENTATION
FUEL PUMP
KRAFTSTOFFPUMPE
BOMBA DE COMBUSTIBLE

739002MOD

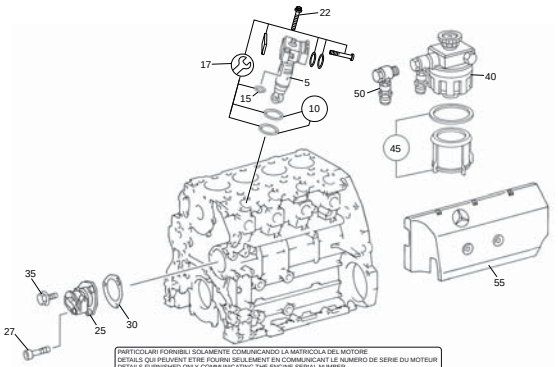

PARTICOLARI FORNIBILI SOLAMENTE COMUNICANDO LA MATRICOLA DEL MOTORE
DETAILS QUI PEUVENT ETRE FOURNI SEULEMENT EN COMMUNICANT LE NUMERO DE SERIE DU MOTEUR
DETAILS FURNISHED ONLY COMMUNICATING THE ENGINE SERIAL NUMBER
DIESE EINZELHEITEN SIND LIEFERBAR NUR WENN DIE SERIENUMMER DES MOTORS MITGETEILT WIRD
DETALLES QUE PUEDENT SER PROVISTOS SÓLO COMUNICANDO EL NUMERO DEL MOTOR

19W4Z033

739002MOD

BM5010

EQUIPAGGIAMENTO INIEZIONE NAFTA (DIESEL)
EQUIPEMENT D'INJECTION (DIESEL)
FUEL INJECTION EQUIPMENT (DIESEL)
EINSPRITZANLAGE (DIESEL)
EQUIPO DE INYECCION DEL COMBUSTIBLE (DIESEL)

739002MOD

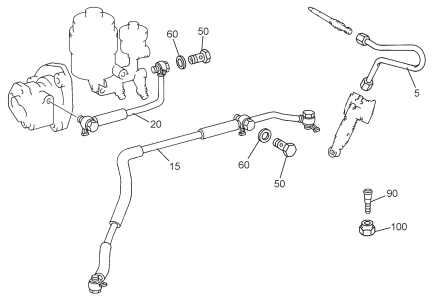

PARTICOLARI FORNIBILI SOLAMENTE COMUNICANDO LA MATRICOLA DEL MOTORE
DETAILS QUI PEUVENT ETRE FOURNI SEULEMENT EN COMMUNICANT LE NUMERO DE SERIE DU MOTEUR
DETAILS FURNISHED ONLY COMMUNICATING THE ENGINE SERIAL NUMBER
DIESE EINZELHEITEN SIND LIEFERBAR NUR WENN DIE SERIENUMMER DES MOTORS MITGETEILT WIRD
DETALLES QUE PUEDENT SER PROVISTOS SÓLO COMUNICANDO EL NUMERO DEL MOTOR

19W4Z033

739002MOD

BM5011

FILTRO COMBUSTIBILE
FILTRE A COMBUSTIBLE
FUEL FILTER
KRAFTSTOFF-FILTER
FILTRO DE COMBUSTIBLE

739002MOD

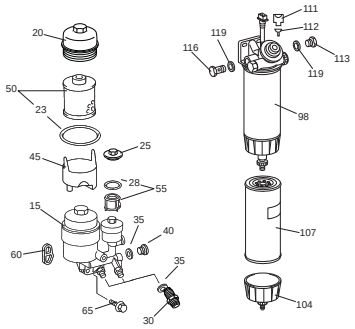

PARTICOLARI FORNIBILI SOLAMENTE COMUNICANDO LA MATRICOLA DEL MOTORE
DETAILS QUI PEUVENT ETRE FOURNI SEULEMENT EN COMMUNICANT LE NUMERO DE SERIE DU MOTEUR
DETAILS FURNISHED ONLY COMMUNICATING THE ENGINE SERIAL NUMBER
DIESE EINZELHEITEN SIND LIEFERBAR NUR WENN DIE SERIENUMMER DES MOTORS MITGETEILT WIRD
DETALLES QUE PUEDENT SER PROVISTOS SÓLO COMUNICANDO EL NUMERO DEL MOTOR

19W4Z033

739002MOD

BM5012

TURBO COMPRESSORE
TURBO-COMPRESSEUR
TURBOCHANGER
TURBOLADER
TURBOSOPLADOR

739002MOD

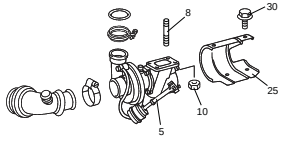

PARTICOLARI FORNIBILI SOLAMENTE COMUNICANDO LA MATRICOLA DEL MOTORE
DETAILS QUI PEUVENT ETRE FOURNI SEULEMENT EN COMMUNICANT LE NUMERO DE SERIE DU MOTEUR
DETAILS FURNISHED ONLY COMMUNICATING THE ENGINE SERIAL NUMBER
DIESE EINZELHEITEN SIND LIEFERBAR NUR WENN DIE SERIENUMMER DES MOTORS MITGETEILT WIRD
DETALLES QUE PUEDENT SER PROVISTOS SÓLO COMUNICANDO EL NUMERO DEL MOTOR

19W4Z033

739002MOD

BM5013

CONDOTTO ASPIRAZIONE
COLLECTEURS D'ADMISSION
INTAKE
SAUGROHR
TUBO DE ADMISION

739002MOD

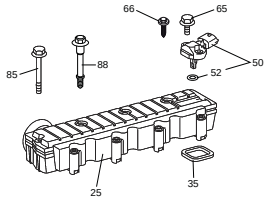

PARTICOLARI FORNIBILI SOLAMENTE COMUNICANDO LA MATRICOLA DEL MOTORE
DETAILS QUI PEUVENT ETRE FOURNI SEULEMENT EN COMMUNICANT LE NUMERO DE SERIE DU MOTEUR
DETAILS FURNISHED ONLY COMMUNICATING THE ENGINE SERIAL NUMBER
DIESE EINZELHEITEN SIND LIEFERBAR NUR WENN DIE SERIENUMMER DES MOTORS MITGETEILT WIRD
DETALLES QUE PUEDENT SER PROVISTOS SÓLO COMUNICANDO EL NUMERO DEL MOTOR

19W4Z033

739002MOD

BM5014

COLLETTORE DI SCARICO
COLLECTEURS D'ECHAPPEMENT
EXHAUST MANIFOLDS
AUSPUFFKRUMMER
COLECTOR DE ESCAPE

739002MOD

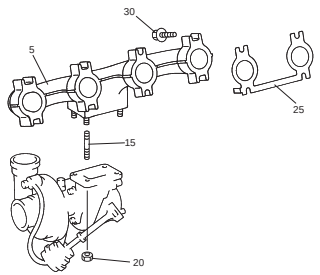

PARTICOLARI FORNIBILI SOLAMENTE COMUNICANDO LA MATRICOLA DEL MOTORE
DETAILS QUI PEUVENT ETRE FOURNI SEULEMENT EN COMMUNICANT LE NUMERO DE SERIE DU MOTEUR
DETAILS FURNISHED ONLY COMMUNICATING THE ENGINE SERIAL NUMBER
DIESE EINZELHEITEN SIND LIEFERBAR NUR WENN DIE SERIENUMMER DES MOTORS MITGETEILT WIRD
DETALLES QUE PUEDENT SER PROVISTOS SÓLO COMUNICANDO EL NUMERO DEL MOTOR

19W4Z033

739002MOD

BM5015

IMPIANTO ELETTRICO
EQUIPEMENT ELECTRIQUE
ELECTRICAL EQUIPMENT
ELEKTRISCHE AUSRUSTUNG
EQUIPO ELECTRICO

739002MOD

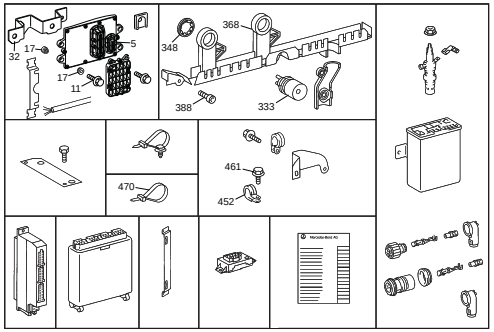

PARTICOLARI FORNIBILI SOLAMENTE COMUNICANDO LA MATRICOLA DEL MOTORE
DETAILS QUI PEUVENT ETRE FOURNI SEULEMENT EN COMMUNICANT LE NUMERO DE SERIE DU MOTEUR
DETAILS FURNISHED ONLY COMMUNICATING THE ENGINE SERIAL NUMBER
DIESE EINZELHEITEN SIND LIEFERBAR NUR WENN DIE SERIENUMMER DES MOTORS MITGETEILT WIRD
DETALLES QUE PUEDENT SER PROVISTOS SÓLO COMUNICANDO EL NUMERO DEL MOTOR

19W4Z033

739002MOD

BM5016

IMPIANTO ELETTRICO
EQUIPEMENT ELECTRIQUE
ELECTRICAL EQUIPMENT
ELEKTRISCHE AUSRUSTUNG
EQUIPO ELECTRICO

739002MOD

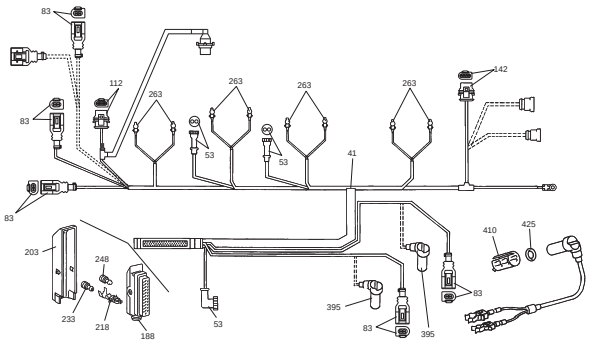

PARTICOLARI FORNIBILI SOLAMENTE COMUNICANDO LA MATRICOLA DEL MOTORE
DETAILS QUI PEUVENT ETRE FOURNI SEULEMENT EN COMMUNICANT LE NUMERO DE SERIE DU MOTEUR
DETAILS FURNISHED ONLY COMMUNICATING THE ENGINE SERIAL NUMBER
DIESE EINZELHEITEN SIND LIEFERBAR NUR WENN DIE SERIENUMMER DES MOTORS MITGETEILT WIRD
DETALLES QUE PUEDENT SER PROVISTOS SÓLO COMUNICANDO EL NUMERO DEL MOTOR

19W4Z033

739002MOD

INDEX

BM5017

MOTORINO AVVIAMENTO
DEMARREUR
STARTER MOTOR
ANLASSER
ARRANCADOR

739002MOD

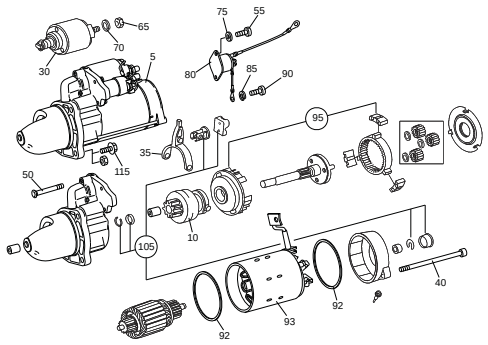

PARTICOLARI FORNIBILI SOLAMENTE COMUNICANDO LA MATRICOLA DEL MOTORE
DETAILS QUI PEUVENT ETRE FOURNI SEULEMENT EN COMMUNICANT LE NUMERO DE SERIE DU MOTEUR
DETAILS FURNISHED ONLY COMMUNICATING THE ENGINE SERIAL NUMBER
DIESE EINZELHEITEN SIND LIEFERBAR NUR WENN DIE SERIENUMMER DES MOTORS MITGETEILT WIRD
DETALLES QUE PUEDENT SER PROVISTOS SÓLO COMUNICANDO EL NUMERO DEL MOTOR

19VA0513

739002MOD

BM5018

ALTERNATORE E GENERATORE
ALTERNATEUR ET DYNAMO
ALTERNATOR AND GENERATOR
DREHSTROM-WECHSELSTROM-LICHTMASCHINE
ALTERNADOR Y DINAMO

739002MOD

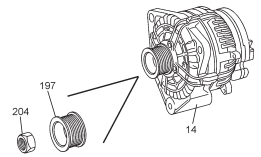

PARTICOLARI FORNIBILI SOLAMENTE COMUNICANDO LA MATRICOLA DEL MOTORE
DETAILS QUI PEUVENT ETRE FOURNI SEULEMENT EN COMMUNICANT LE NUMERO DE SERIE DU MOTEUR
DETAILS FURNISHED ONLY COMMUNICATING THE ENGINE SERIAL NUMBER
DIESE EINZELHEITEN SIND LIEFERBAR NUR WENN DIE SERIENUMMER DES MOTORS MITGETEILT WIRD
DETALLES QUE PUEDENT SER PROVISTOS SÓLO COMUNICANDO EL NUMERO DEL MOTOR

19VA0513

739002MOD

BM5019

IMPIANTO ELETTRICO
EQUIPEMENT ELECTRIQUE
ELECTRICAL EQUIPMENT
ELEKTRISCHE AUSRUSTUNG
EQUIPO ELECTRICO

739002MOD

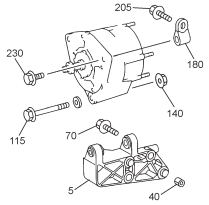

PARTICOLARI FORNIBILI SOLAMENTE COMUNICANDO LA MATRICOLA DEL MOTORE
DETAILS QUI PEUVENT ETRE FOURNI SEULEMENT EN COMMUNICANT LE NUMERO DE SERIE DU MOTEUR
DETAILS FURNISHED ONLY COMMUNICATING THE ENGINE SERIAL NUMBER
DIESE EINZELHEITEN SIND LIEFERBAR NUR WENN DIE SERIENUMMER DES MOTORS MITGETEILT WIRD
DETALLES QUE PUEDENT SER PROVISTOS SÓLO COMUNICANDO EL NUMERO DEL MOTOR

19VA0513

739002MOD

BM5020

IMPIANTO ELETTRICO
EQUIPEMENT ELECTRIQUE
ELECTRICAL EQUIPMENT
ELEKTRISCHE AUSRUSTUNG
EQUIPO ELECTRICO

739002MOD

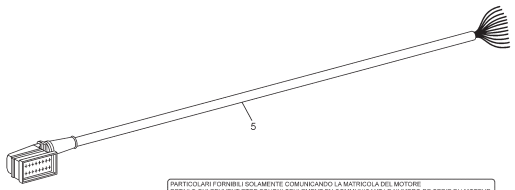

PARTICOLARI FORNIBILI SOLAMENTE COMUNICANDO LA MATRICOLA DEL MOTORE
DETAILS QUI PEUVENT ETRE FOURNI SEULEMENT EN COMMUNICANT LE NUMERO DE SERIE DU MOTEUR
DETAILS FURNISHED ONLY COMMUNICATING THE ENGINE SERIAL NUMBER
DIESE EINZELHEITEN SIND LIEFERBAR NUR WENN DIE SERIENUMMER DES MOTORS MITGETEILT WIRD
DETALLES QUE PUEDENT SER PROVISTOS SÓLO COMUNICANDO EL NUMERO DEL MOTOR

19VA0513

739002MOD

BM5021

LUBRIFICAZIONE MOTORE
GRAISSAGE DU MOTEUR
ENGINE LUBRICATION
MOTORSCHMIERUNG
LUBRICACION DEL MOTOR

739002MOD

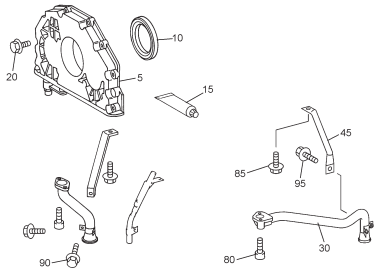

PARTICOLARI FORNIBILI SOLAMENTE COMUNICANDO LA MATRICOLA DEL MOTORE
DETAILS QUI PEUVENT ETRE FOURNI SEULEMENT EN COMMUNICANT LE NUMERO DE SERIE DU MOTEUR
DETAILS FURNISHED ONLY COMMUNICATING THE ENGINE SERIAL NUMBER
DIESE EINZELHEITEN SIND LIEFERBAR NUR WENN DIE SERIENUMMER DES MOTORS MITGETEILT WIRD
DETALLES QUE PUEDENT SER PROVISTOS SÓLO COMUNICANDO EL NUMERO DEL MOTOR

19VA0513

739002MOD

BM5022

FILTRO OLIO - RADIATORE OLIO
FILTRE A HUILE - RADIETEUR D'HUILE
LUBRICATING OIL FILLER - OIL COOLER
SCHMIERÖELFILTER - ÖELKUEHLER
FILTRO INTEGRAL - RADIATDOR DE ACEITE

739002MOD

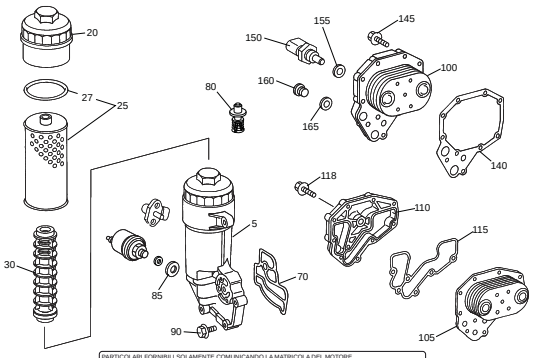

PARTICOLARI FORNIBILI SOLAMENTE COMUNICANDO LA MATRICOLA DEL MOTORE
DETAILS QUI PEUVENT ETRE FOURNI SEULEMENT EN COMMUNICANT LE NUMERO DE SERIE DU MOTEUR
DETAILS FURNISHED ONLY COMMUNICATING THE ENGINE SERIAL NUMBER
DIESE EINZELHEITEN SIND LIEFERBAR NUR WENN DIE SERIENUMMER DES MOTORS MITGETEILT WIRD
DETALLES QUE PUEDENT SER PROVISTOS SÓLO COMUNICANDO EL NUMERO DEL MOTOR

19VA0513

739002MOD

BM5023

LUBRIFICAZIONE MOTORE
GRAISSAGE DU MOTEUR
ENGINE LUBRICATION
MOTORSCHMIERUNG
LUBRICACION DEL MOTOR

739002MOD

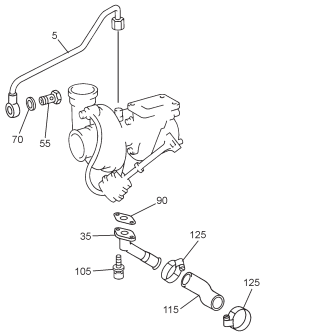

PARTICOLARI FORNIBILI SOLAMENTE COMUNICANDO LA MATRICOLA DEL MOTORE
DETAILS QUI PEUVENT ETRE FOURNI SEULEMENT EN COMMUNICANT LE NUMERO DE SERIE DU MOTEUR
DETAILS FURNISHED ONLY COMMUNICATING THE ENGINE SERIAL NUMBER
DIESE EINZELHEITEN SIND LIEFERBAR NUR WENN DIE SERIENUMMER DES MOTORS MITGETEILT WIRD
DETALLES QUE PUEDENT SER PROVISTOS SÓLO COMUNICANDO EL NUMERO DEL MOTOR

19VA0513

739002MOD

BM5024

POMPA DELL' ACQUA
POMPE A EAU
WATER PUMP
WASSERPUMPE
BOMBA DEL AGUA

739002MOD

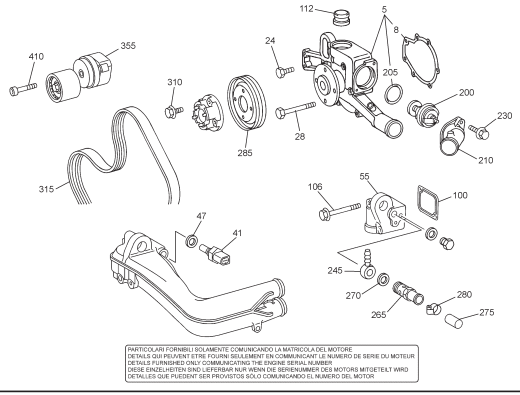

PARTICOLARI FORNIBILI SOLAMENTE COMUNICANDO LA MATRICOLA DEL MOTORE
DETAILS QUI PEUVENT ETRE FOURNI SEULEMENT EN COMMUNICANT LE NUMERO DE SERIE DU MOTEUR
DETAILS FURNISHED ONLY COMMUNICATING THE ENGINE SERIAL NUMBER
DIESE EINZELHEITEN SIND LIEFERBAR NUR WENN DIE SERIENUMMER DES MOTORS MITGETEILT WIRD
DETALLES QUE PUEDENT SER PROVISTOS SÓLO COMUNICANDO EL NUMERO DEL MOTOR

19VA0513

739002MOD

BM5025

APPLICAZIONI VARIE
APPLICATIONS DIVERSES ET AUXILIARES
APPLICATION MISCELLANEOUS AND AUXILIARIES
GERAETEZUBEHOER UND NEBEBAGGRAGATE
EQUIPO MISCELANEO Y AUXILIAR

739002MOD

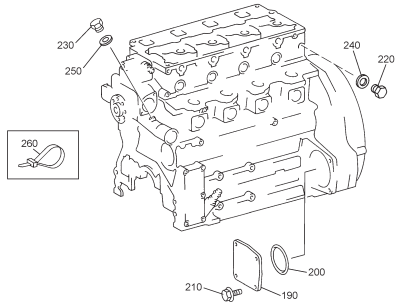

PARTICOLARI FORNIBILI SOLAMENTE COMUNICANDO LA MATRICOLA DEL MOTORE
DETAILS QUI PEUVENT ETRE FOURNI SEULEMENT EN COMMUNICANT LE NUMERO DE SERIE DU MOTEUR
DETAILS FURNISHED ONLY COMMUNICATING THE ENGINE SERIAL NUMBER
DIESE EINZELHEITEN SIND LIEFERBAR NUR WENN DIE SERIENUMMER DES MOTORS MITGETEILT WIRD
DETALLES QUE PUEDENT SER PROVISTOS SÓLO COMUNICANDO EL NUMERO DEL MOTOR

19VA0513

739002MOD

INDEX

ALBERO CARDANICO ANTERIORE
ARBRE A CARDAN AVANT
FRONT CARDAN SHAFT
VORDER KARDANWELLE
CARDAN DE TRASMISION DELANTERO

NUMERO - REFERENCE
NUMBER - NUMMER **907575**
NUMERO

907575MOD

BN5003

ALBERO CARDANICO
ARBRE A CARDAN
CARDAN SHAFT
KARDANWELLE
CARDAN DE TRANSMISION

907575MOD

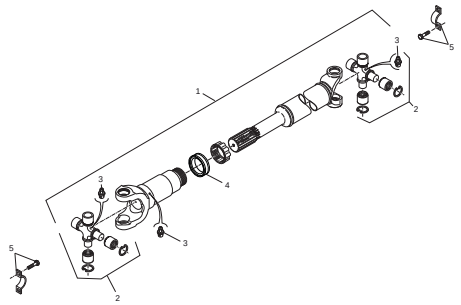

907575MOD

MOTORE ROTAZIONE
MOTEUR ROTATION
ROTATION ENGINE
DREHMOTOR
MOTOR ROTACION

NUMERO - REFERENCE **656170**
NUMBER - NUMMER
NUMERO

TIPO - TYPE **OMTS-500**
TYPE - TYPEN
TIPO

656170MOD

CN5000

MOTORE ROTAZIONE
MOTEUR ROTATION
ROTATION ENGINE
DREHMOTOR
MOTOR ROTACION

656170MOD

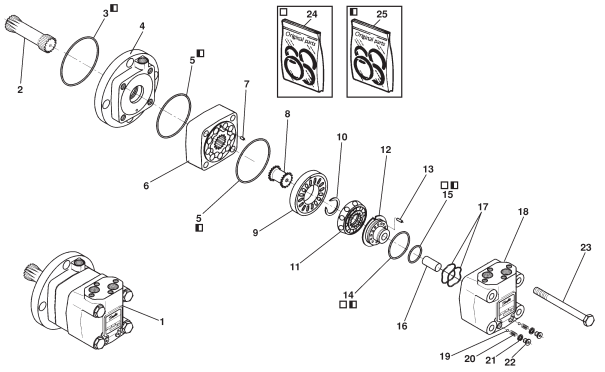

656170MOD

INDEX

POMPA IDROSTATICA A CILINDRATA VARIABILE
POMPE A CYLINDREE VARIABLE
VARIABLE DISPLACEMENT PUMP
VERSTELLPUMPE
BOMBA HIDROSTATICA

NUMERO - REFERENCE **907238**
NUMBER - NUMMER
NUMERO

TIPO - TYPE **H1P078**
TYPE - TYPEN
TIPO

907238MOD

CN5001

POMPA IDROSTATICA A CILINDRATA VARIABILE
POMPE A CYLINDREE VARIABLE
VARIABLE DISPLACEMENT PUMP
VERSTELLPUMPE
BOMBA HIDROSTATICA

907238MOD

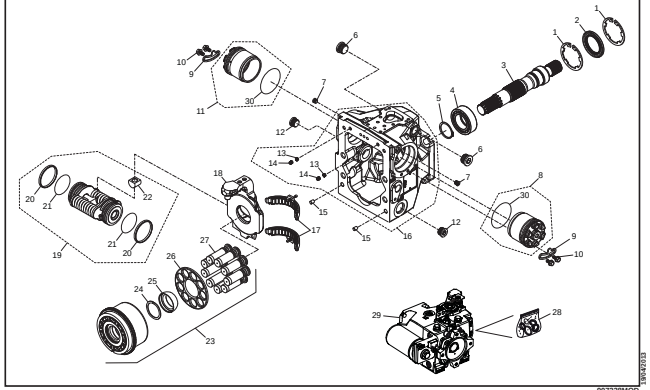

907238MOD

CN5002

POMPA IDROSTATICA A CILINDRATA VARIABILE
POMPE A CYLINDREE VARIABLE
VARIABLE DISPLACEMENT PUMP
VERSTELLPUMPE
BOMBA HIDROSTATICA

907238MOD

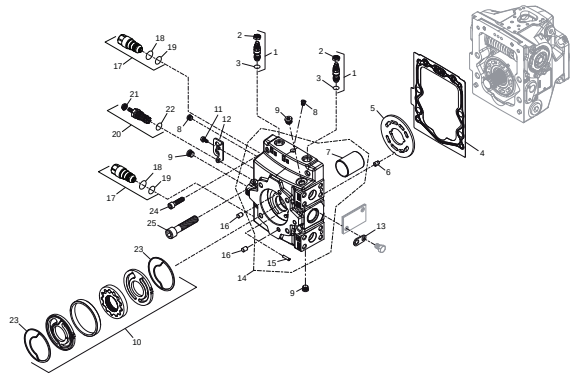

907238MOD

CN5003

POMPA IDROSTATICA A CILINDRATA VARIABILE
POMPE A CYLINDREE VARIABLE
VARIABLE DISPLACEMENT PUMP
VERSTELLPUMPE
BOMBA HIDROSTATICA

907238MOD

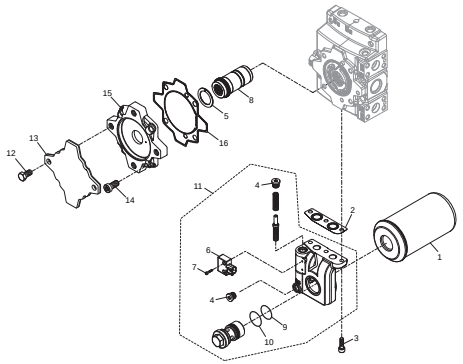

907238MOD

CN5004

POMPA IDROSTATICA A CILINDRATA VARIABILE
POMPE A CYLINDREE VARIABLE
VARIABLE DISPLACEMENT PUMP
VERSTELLPUMPE
BOMBA HIDROSTATICA

907238MOD

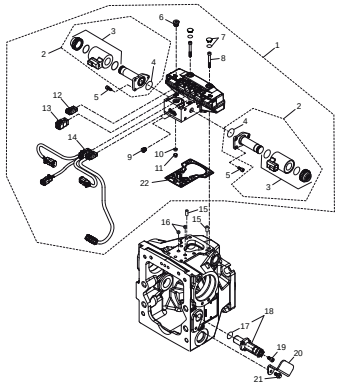

907238MOD

I N D E X

MOTORE IDROSTATICO A CILINDRATA VARIABILE
MOTEUR A CYLINDREE VARIABLE
VARIABLE DISPLACEMENT MOTOR
VERSTELLMOTOR
MOTOR HIDROSTATICO

NUMERO - REFERENCE 907237
NUMBER - NUMMER
NUMERO

TIPO - TYPE H1B110
TYPE - TYPEN
TIPO

19/04/2013

907237MOD

CN5005 | MOTORE IDROSTATICO A CILINDRATA VARIABILE / MOTEUR A CYLINDREE VARIABLE / VARIABLE DISPLACEMENT MOTOR / VERSTELLMOTOR / MOTOR HIDROSTATICO | 907237MOD

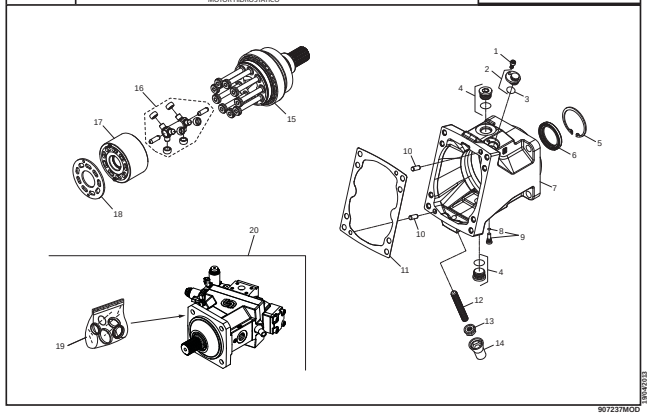

19/04/2013

907237MOD

CN5006 | MOTORE IDROSTATICO A CILINDRATA VARIABILE / MOTEUR A CYLINDREE VARIABLE / VARIABLE DISPLACEMENT MOTOR / VERSTELLMOTOR / MOTOR HIDROSTATICO | 907237MOD

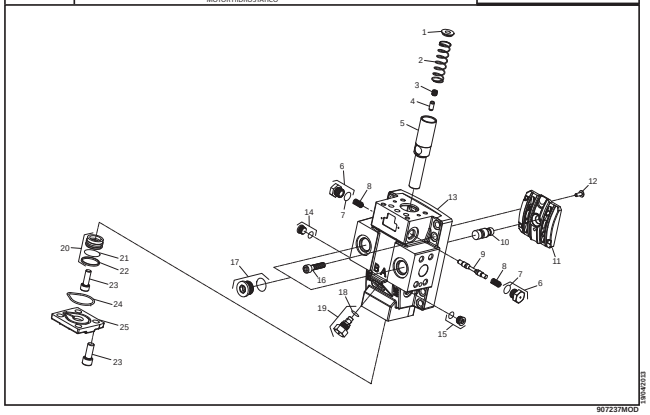

19/04/2013

907237MOD

CN5007 | MOTORE IDROSTATICO A CILINDRATA VARIABILE / MOTEUR A CYLINDREE VARIABLE / VARIABLE DISPLACEMENT MOTOR / VERSTELLMOTOR / MOTOR HIDROSTATICO | 907237MOD

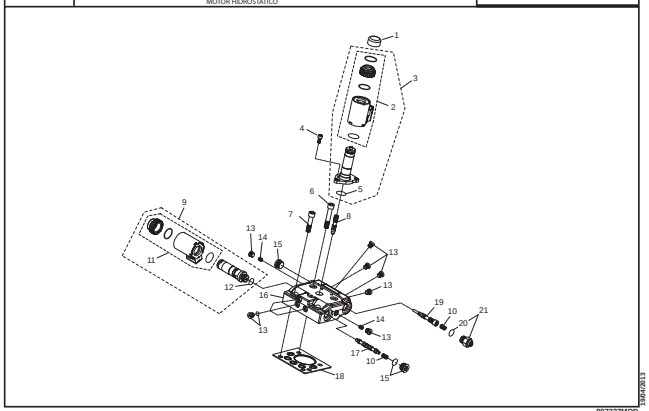

19/04/2013

907237MOD

RIDUTTORE ROTAZIONE
REDUCTEUR ROTATION
SWING REDUCTEUR UNIT
DREH REDUKTOR
REDUCTOR ROTACION

NUMERO - REFERENCE 726155
NUMBER - NUMMER
NUMERO

TIPO - TYPE RR510
TYPE - TYPEN
TIPO

19/04/2013

726155MOD

KO5000 | RIDUTTORE ROTAZIONE / REDUCTEUR ROTATION / SWING REDUCTEUR UNIT / DREH REDUKTOR / REDUCTOR ROTACION | 726155MOD

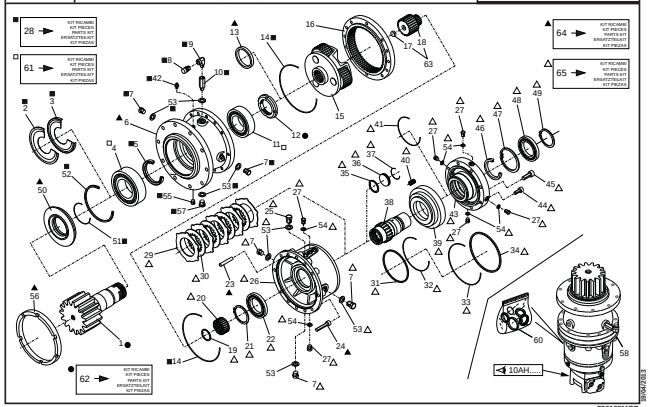

19/04/2013

726155MOD

INDEX

OPTIONAL

- 739522 VORTEX FILTRE
- 777725 COMPLETE WHEEL
- 882332 KEY KIT
- 741411 EXHAUST MUFFLER
- 739517 EXHAUST MUFFLER AIRMEEX
- 881794 FIRE EXTINGUISHER
- 881796 TOOLS KIT
- 739492 SEAT WITH AIR SUSPENSION
- 921080 SEAT INCLINATION KIT
- 921594 INTERMITTENT WIPER KIT
- 921082 SUN SHADE
- 921081 FRONT GRATE KIT
- 910687 A/C CIRCUIT
- 921085 FRONT WORKING HEADLIGHT
- 921084 REAR WORKING HEADLIGHT WITH A/C CIRCUIT
- 921083 REAR WORKING HEADLIGHT
- 921088 WORKING HEADLIGHT ON BOOM
- 910047 BASKET PREDISPOSITION
- 921093 DOUBLE FRONT OPTIONAL
- 921097 TRIPLE FRONT OPTIONAL
- 921231
- 921095 DOUBLE FRONT OPTIONAL + HYDRAULIC LOCKING
- 921090 MANUAL BATTERY LOCK OUT KIT
- 921091 BATTERY LOCK OUT KIT
- 739523 ELECTRIC FEEDING ON HEAD BOOM
- 921079 CAR RADIO
- 921349 CAR RADIO WITH BLUETOOTH
- 923041 TELECAMERAS
- 921549 EXTERNAL INJITION KIT
- 739526 ENGINE PREHEATING
- 723071 FORK EXTENSION
- 909673 IDENTIFICATION OF THE ACCESSORY
- 739509-921234 KIT T.Ú.V.

PREFILTRO
PREFILTRE
PRECLEANER
VORFILTER
PREFILTRO

NUMERO - REFERENCE **739522**
NUMBER - NUMMER
NUMERO

TIPO - TYPE **VORTEX**
TYPE - TYPEN
TIPO

OPTIONAL

739522MOD

2AA5005 — **PREFILTRO VORTEX** / PREFILTRE VORTEX / VORTEX PRECLEANER / VORTEX VORFILTER / PREFILTRO VORTEX — **739522MOD**

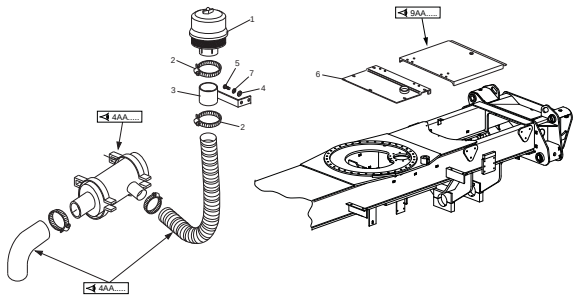

739522MOD

RUOTE
ROUES
WHEELS
RAD
RUEDAS

NUMERO - REFERENCE **777725**
NUMBER - NUMMER
NUMERO

OPTIONAL

777725MOD

3AB5000 — **RUOTE** / ROUES / WHEELS / RAD / RUEDAS — **777725MOD**

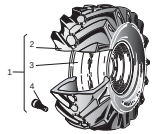

MICHELIN
18 R22,5 XF 1E TL

777725MOD

KIT CHIAVI
KIT CLEF
KEY KIT
SCHLUESSELSATZ
KIT LLAVES

NUMERO - REFERENCE **882332**
NUMBER - NUMMER
NUMERO

OPTIONAL

882332MOD

3AB5001 — **KIT CHIAVI** / KIT CLEF / KEY KIT / SCHLUESSELSATZ / KIT LLAVES — **882332MOD**

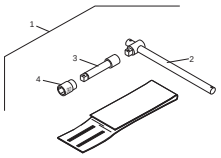

882332MOD

INDEX

ALLESTIMENTO MOTORE - MARMITTA
ADAPTATION MOTEUR - POT D'ECHAPPEMENT
ENGINE ADAPTATION - EXHAUST MUFFLER
MOTOR ANPASSUNG - AUSPUFF
ADAPTACION MOTOR - SILENCIOSO

NUMERO - REFERENCE **741411**
NUMBER - NUMMER
NUMERO

OPTIONAL

741411MOD

4AA5000

ALLESTIMENTO MOTORE - MARMITTA
ADAPTATION MOTEUR - POT D'ECHAPPEMENT
ENGINE ADAPTATION - EXHAUST MUFFLER
MOTOR ANPASSUNG - AUSPUFF
ADAPTACION MOTOR - SILENCIOSO

741411MOD

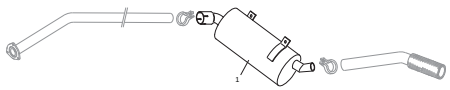

741411MOD

ALLESTIMENTO MOTORE - MARMITTA
ADAPTATION MOTEUR - POT D'ECHAPPEMENT
ENGINE ADAPTATION - EXHAUST MUFFLER
MOTOR ANPASSUNG - AUSPUFF
ADAPTACION MOTOR - SILENCIOSO

NUMERO - REFERENCE **739517**
NUMBER - NUMMER
NUMERO

OPTIONAL

739517MOD

4AA5001

ALLESTIMENTO MOTORE - MARMITTA
ADAPTATION MOTEUR - POT D'ECHAPPEMENT
ENGINE ADAPTATION - EXHAUST MUFFLER
MOTOR ANPASSUNG - AUSPUFF
ADAPTACION MOTOR - SILENCIOSO

739517MOD

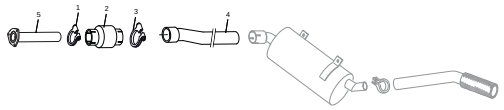

739517MOD

ESTINTORE
EXTINCTEUR D'INCENDIE
FIRE EXTINGUISHER
FEURELÖSCHER
EXTINTOR DE INCENDIOS

NUMERO - REFERENCE **881794**
NUMBER - NUMMER
NUMERO

OPTIONAL

881794MOD

8AA5000

ESTINTORE
EXTINCTEUR D'INCENDIE
FIRE EXTINGUISHER
FEURELÖSCHER
EXTINTOR DE INCENDIOS

881794MOD

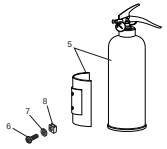

881794MOD

INDEX

KIT ATTREZZI
KIT OUTILS
TOOLS KIT
WERKZEUGESATZ
KIT HERRAMIENTAS

NUMERO - REFERENCE **881796**
NUMBER - NUMMER
NUMERO

OPTIONAL

881796MOD

8AA5001 — **KIT ATTREZZI** / KIT OUTILS / TOOLS KIT / WERKZEUGESATZ / KIT HERRAMIENTAS — **881796MOD**

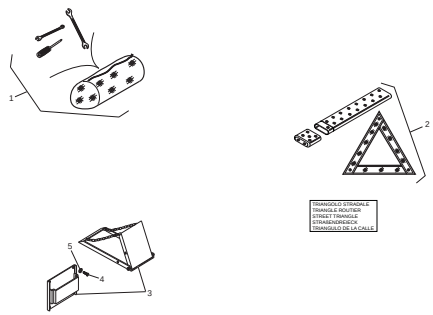

881796MOD

SEDILE SOSPENSIONE PNEUMATICA
SIEGE AVEC SUSPENSION PNEUMATIQUE
SEAT WITH AIR SUSPENSION
SITZ MIT LUFTFEDERUNG
ASIENTO CON SUSPENSIÓN NEUMÁTICA

NUMERO - REFERENCE **739492**
NUMBER - NUMMER
NUMERO

OPTIONAL

739492MOD

8AA5002 — **ELETTRICITA' (Autoradio)** / ELECTRICITE (Autoradio) / ELECTRICITY (Car radio) / ELEKTRIZITÄT (Wagen radio) / ELECTRICIDAD (Autorradio) — **739492MOD**

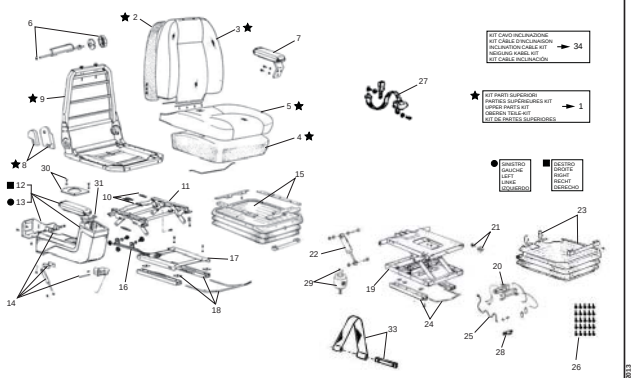

739492MOD

KIT INCLINAZIONE SEDILE
KIT INCLINAISON SIEGE
SEAT INCLINATION KIT
NEIGUNG SITZ KIT
KIT INCLINACION ASIENTO

NUMERO - REFERENCE **921080**
NUMBER - NUMMER
NUMERO

OPTIONAL

921080MOD

8AA5003 — **KIT INCLINAZIONE SEDILE** / KIT INCLINAISON SIEGE / SEAT INCLINATION KIT / NEIGUNG SITZ KIT / KIT INCLINACION ASIENTO — **921080MOD**

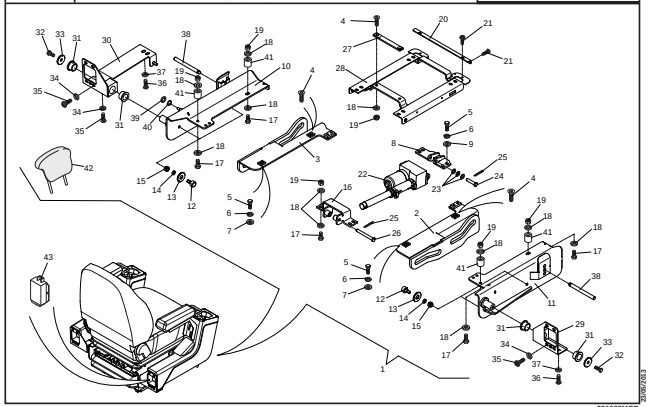

921080MOD

8AA5004 — **KIT INCLINAZIONE SEDILE** / KIT INCLINAISON SIEGE / SEAT INCLINATION KIT / NEIGUNG SITZ KIT / KIT INCLINACION ASIENTO — **921080MOD**

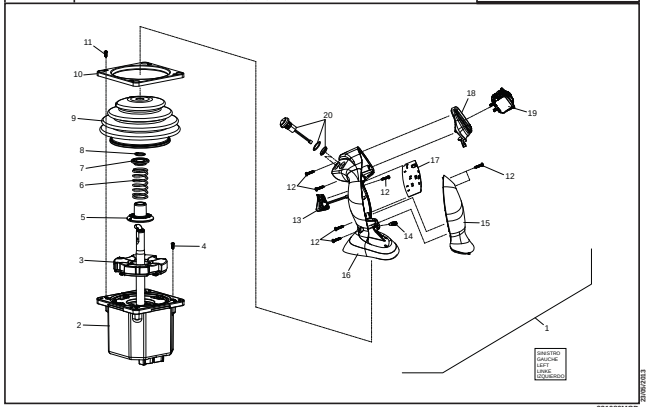

921080MOD

I N D E X

KIT INTERMITTENZA TERGICRISTALLO
KIT ESSUIE-GLACE INTERMITTENT
INTERMITTENT WIPER KIT
INTERMITTIERENDE SCHEIBENWISCHER KIT
KIT LIMPIAPARABRISAS INTERMITENTE

NUMERO - REFERENCE **921594**
NUMBER - NUMMER
NUMERO

OPTIONAL

921594MOD

8AA5005

KIT INTERMITTENZA TERGICRISTALLO
KIT ESSUIE-GLACE INTERMITTENT
INTERMITTENT WIPER KIT
INTERMITTIERENDE SCHEIBENWISCHER KIT
KIT LIMPIAPARABRISAS INTERMITENTE

921594MOD

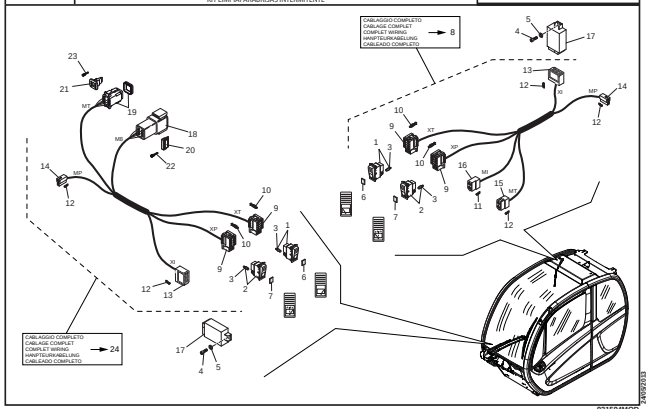

921594MOD

TENDINA PARASOLE
RIDEAU PARE-SOLEIL
SUN SHADE
VORHANG - SONNENSCHIRM
CORTINA PARASOL

NUMERO - REFERENCE **921082**
NUMBER - NUMMER
NUMERO

OPTIONAL

921082MOD

8AB5016

TENDINA PARASOLE
RIDEAU PARE-SOLEIL
SUN SHADE
VORHANG - SONNENSCHIRM
CORTINA PARASOL

921082MOD

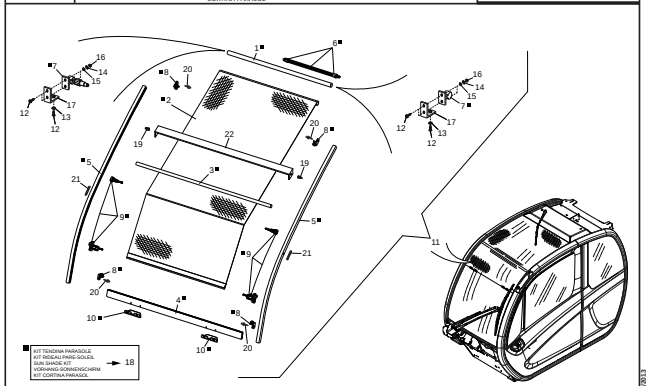

921082MOD

KIT GRIGLIA ANTERIORE
KIT GRILLE AVANT
FRONT GRATE KIT
VORN GITTER KIT
REJILLA DELANTERO

NUMERO - REFERENCE **921081**
NUMBER - NUMMER
NUMERO

OPTIONAL

921081MOD

8AB5017

KIT GRIGLIA ANTERIORE
KIT GRILLE AVANT
FRONT GRATE KIT
VORN GITTER KIT
REJILLA DELANTERO

921081MOD

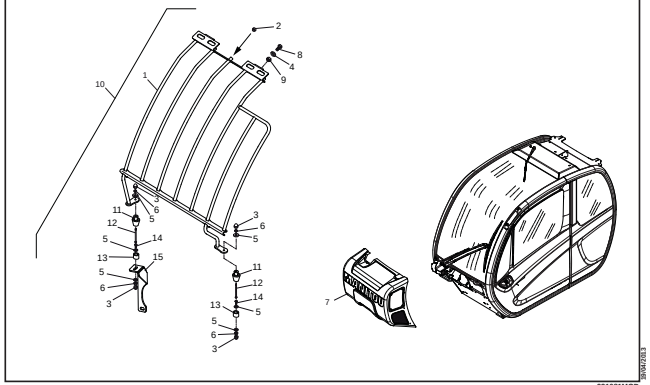

921081MOD

INDEX

CLIMATIZZATORE
AIR CONDITIONEE
A/C CIRCUIT
KLIMATISIERUNGSAPPARAT
ACONDICIONADOR

NUMERO - REFERENCE 910687
NUMBER - NUMMER
NUMERO

OPTIONAL

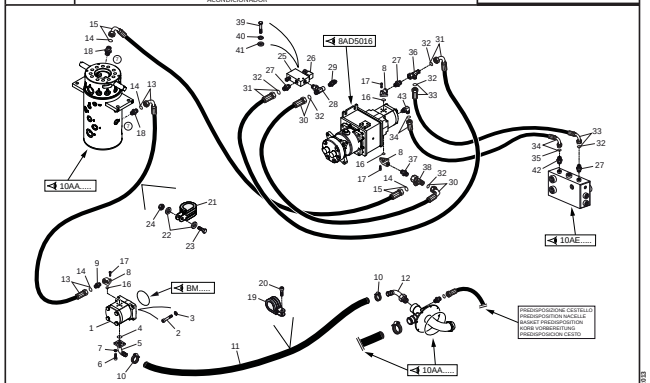

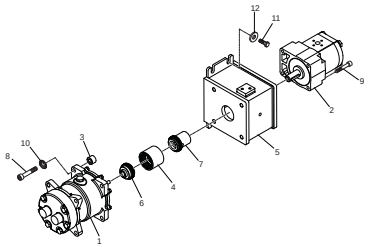

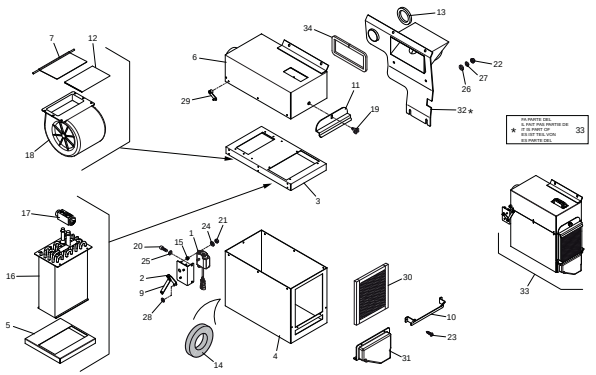

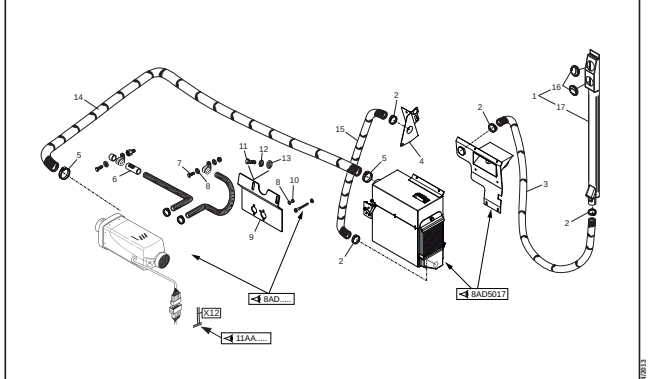

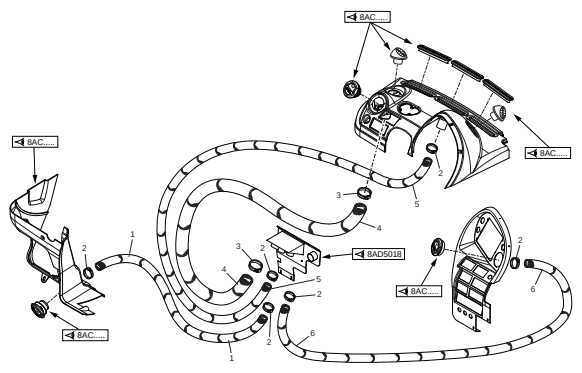

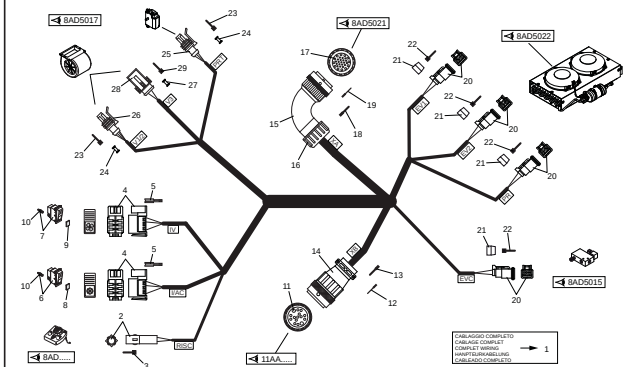

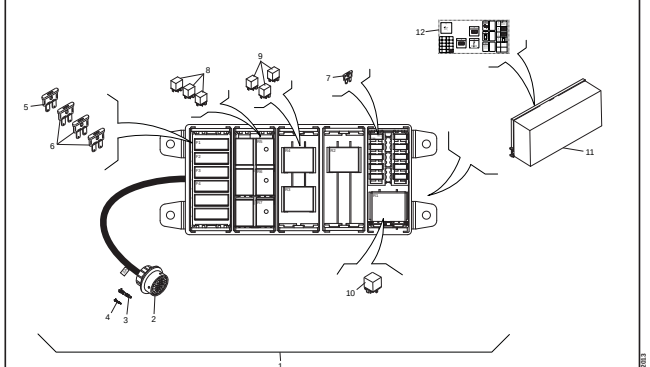

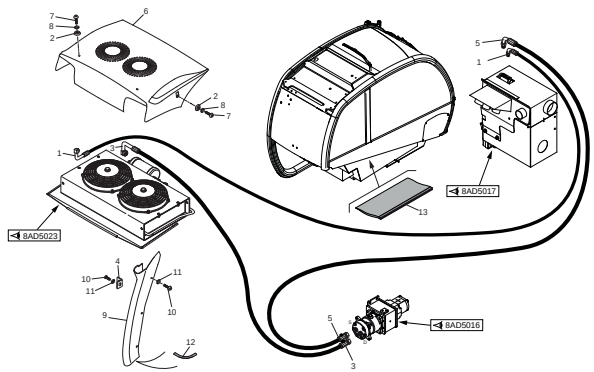

INDEX

8AD5023 | CLIMATIZZATORE / AIR CONDITIONEE / A/C CIRCUIT / KLIMATISIERUNGSAPPARAT / ACONDICIONADOR | 910687MOD

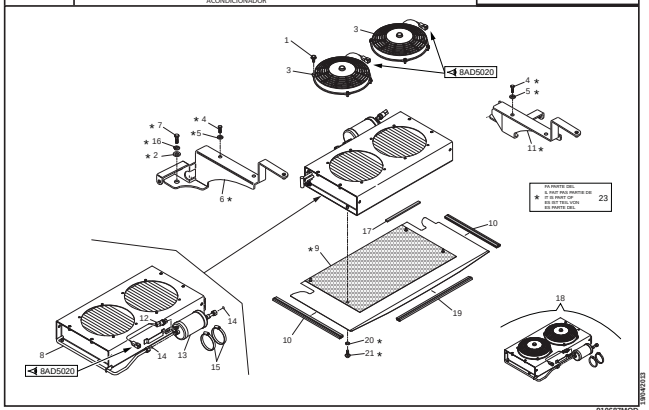

910687MOD

8AD5024 | CLIMATIZZATORE / AIR CONDITIONEE / A/C CIRCUIT / KLIMATISIERUNGSAPPARAT / ACONDICIONADOR | 910687MOD

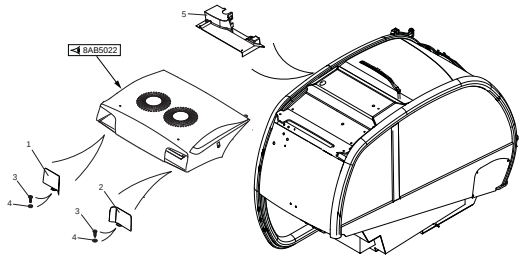

910687MOD

FARI DI LAVORO ANTERIORI
PHARES DE TRAVAIL AVANT
FRONT WORKING HEADLIGHT
VORN ARBEITEN SCHEINWERFER
FARO DE TRABAJO DELANTERO

NUMERO - REFERENCE **921085**
NUMBER - NUMMER
NUMERO

OPTIONAL

921085MOD

11BA5005 | FARI DI LAVORO ANTERIORI / PHARES DE TRAVAIL AVANT / FRONT WORKING HEADLIGHT / VORN ARBEITEN SCHEINWERFER / FARO DE TRABAJO DELANTERO | 921085MOD

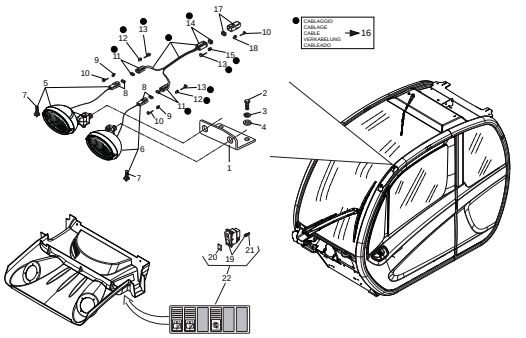

921085MOD

FARI DI LAVORO POSTERIORI A/C
PHARES DE TRAVAIL ARRIERE A/C
REAR WORKING HEADLIGHT A/C
HINTER ARBEITEN SCHEINWERFER A/C
FARO DE TRABAJO TRASERO A/C

NUMERO - REFERENCE **921084**
NUMBER - NUMMER
NUMERO

OPTIONAL

921084MOD

11BA5006 | FARI DI LAVORO POSTERIORI / PHARES DE TRAVAIL ARRIERE / REAR WORKING HEADLIGHT / HINTER ARBEITEN SCHEINWERFER / FARO DE TRABAJO TRASERO | 921084MOD

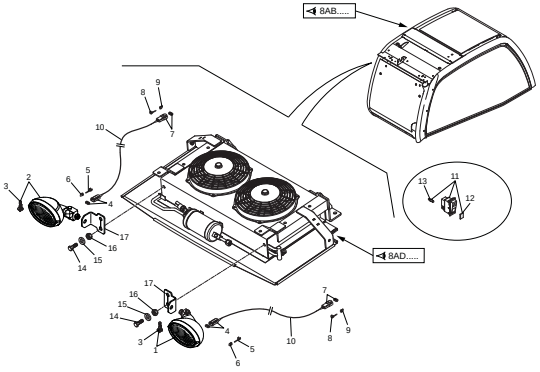

921084MOD

INDEX

FARI DI LAVORO POSTERIORI
PHARES DE TRAVAIL ARRIERE
REAR WORKING HEADLIGHT
HINTER ARBEITEN SCHEINWERFER
FARO DE TRABAJO TRASERO

NUMERO - REFERENCE **921083**
NUMBER - NUMMER
NUMERO

OPTIONAL

921083MOD

11BA5007

FARI DI LAVORO POSTERIORI
PHARES DE TRAVAIL ARRIERE
REAR WORKING HEADLIGHT
HINTER ARBEITEN SCHEINWERFER
FARO DE TRABAJO TRASERO

921083MOD

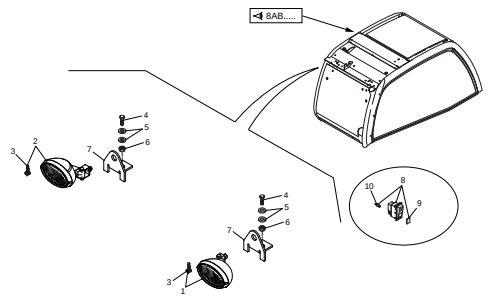

921083MOD

FARI DI LAVORO SU BRACCIO
PHARES DE TRAVAIL SUR FLECHE
WORKING HEADLIGHT ON BOOM
ARBEITLEUCHTEN AUF DEM TELESKOPAUSLEGER
FARO DE TRABAJO SOBRE BRAZO

NUMERO - REFERENCE **921088**
NUMBER - NUMMER
NUMERO

OPTIONAL

921088MOD

11BA5011

FARI DI LAVORO SU BRACCIO
PHARES DE TRAVAIL SUR FLECHE
WORKING HEADLIGHT ON BOOM
ARBEITLEUCHTEN AUF DEM TELESKOPAUSLEGER
FARO DE TRABAJO SOBRE BRAZO

921088MOD

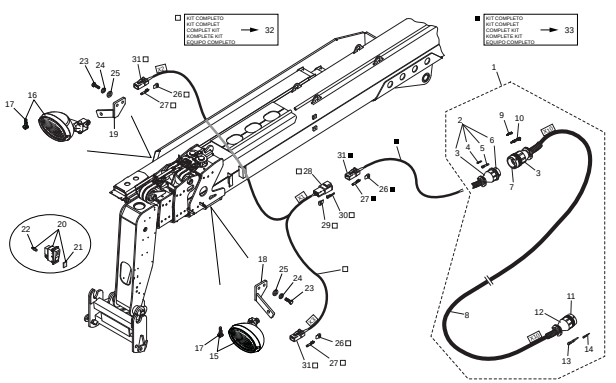

921088MOD

PREDISPOSIZIONE CESTELLO
PREDISPOSITION NACELLE
BASKET PREDISPOSITION
KORB VORBEREITUNG
PREDISPOSICION CESTO

NUMERO - REFERENCE **910048**
NUMBER - NUMMER
NUMERO

OPTIONAL

910048MOD

10AB5009

PREDISPOSIZIONE CESTELLO
PREDISPOSITION NACELLE
BASKET PREDISPOSITION
KORB VORBEREITUNG
PREDISPOSICION CESTO

910048MOD

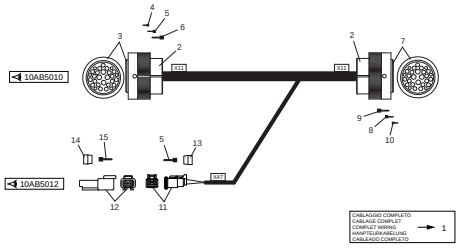

910048MOD

10AB5010

PREDISPOSIZIONE CESTELLO
PREDISPOSITION NACELLE
BASKET PREDISPOSITION
KORB VORBEREITUNG
PREDISPOSICION CESTO

910048MOD

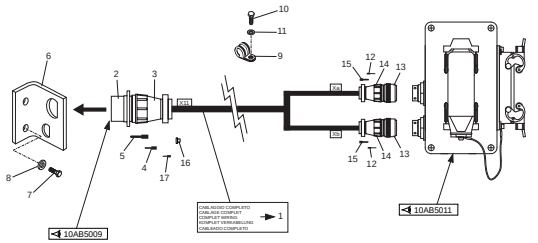

910048MOD

INDEX

10AB5011

PREDISPOSIZIONE CESTELLO
PREDISPOSITION NACELLE
BASKET PREDISPOSITION
KORB VORBEREITUNG
PREDISPOSICION CESTO

910048MOD

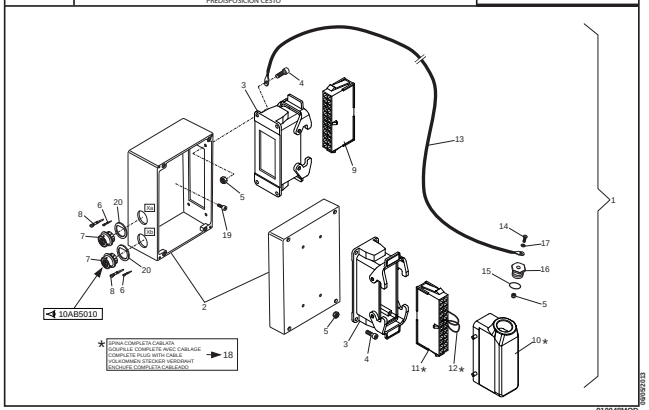

910048MOD

10AB5012

PREDISPOSIZIONE CESTELLO
PREDISPOSITION NACELLE
BASKET PREDISPOSITION
KORB VORBEREITUNG
PREDISPOSICION CESTO

910048MOD

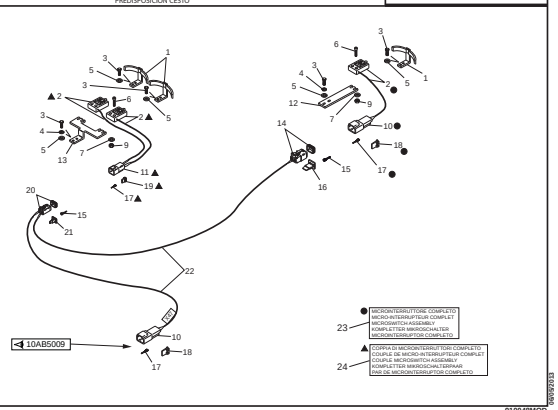

910048MOD

10AB5013

PREDISPOSIZIONE CESTELLO
PREDISPOSITION NACELLE
BASKET PREDISPOSITION
KORB VORBEREITUNG
PREDISPOSICION CESTO

910048MOD

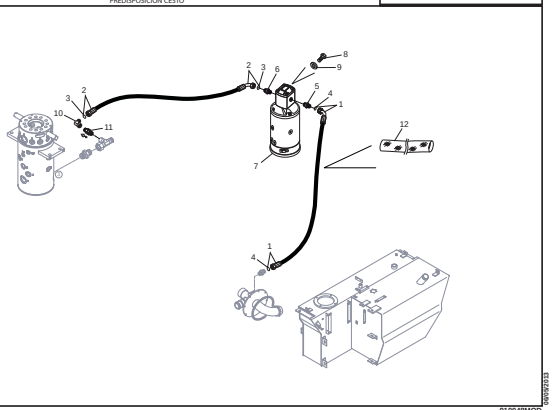

910048MOD

10AB5014

PREDISPOSIZIONE CESTELLO
PREDISPOSITION NACELLE
BASKET PREDISPOSITION
KORB VORBEREITUNG
PREDISPOSICION CESTO

910048MOD

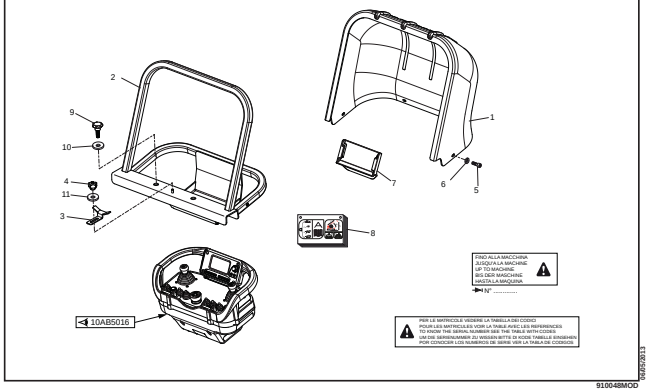

910048MOD

10ABA5014

PREDISPOSIZIONE CESTELLO
PREDISPOSITION NACELLE
BASKET PREDISPOSITION
KORB VORBEREITUNG
PREDISPOSICION CESTO

910048MOD

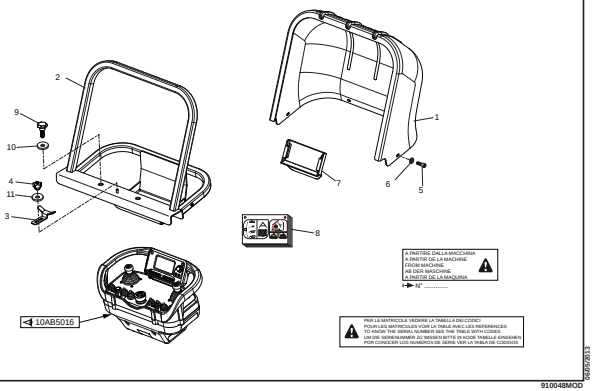

910048MOD

10AB5015

PREDISPOSIZIONE CESTELLO
PREDISPOSITION NACELLE
BASKET PREDISPOSITION
KORB VORBEREITUNG
PREDISPOSICION CESTO

910048MOD

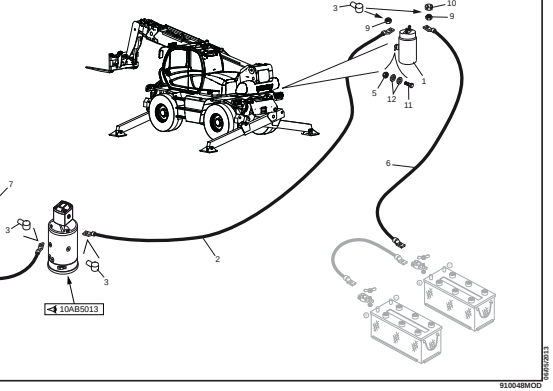

910048MOD

10AB5016

PREDISPOSIZIONE CESTELLO
PREDISPOSITION NACELLE
BASKET PREDISPOSITION
KORB VORBEREITUNG
PREDISPOSICION CESTO

910048MOD

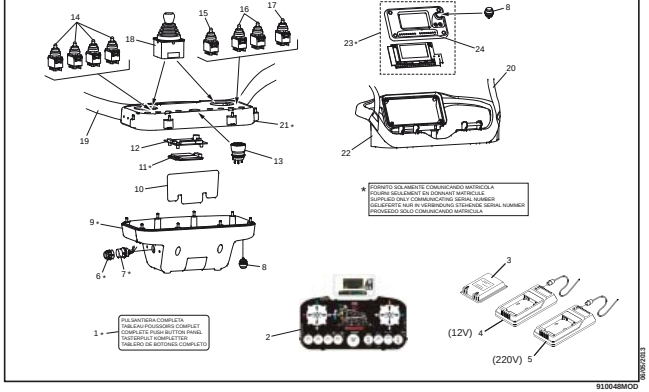

910048MOD

10AB5017

PREDISPOSIZIONE CESTELLO
PREDISPOSITION NACELLE
BASKET PREDISPOSITION
KORB VORBEREITUNG
PREDISPOSICION CESTO

910048MOD

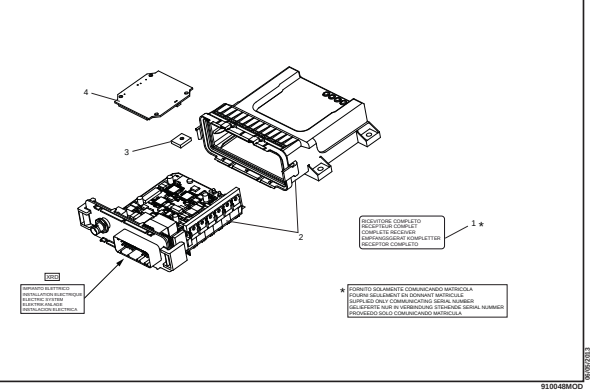

910048MOD

I N D E X

DOPPIO OPTIONAL ANTERIORE
DOUBLE OPTION AVANT
DOUBLE FRONT OPTIONAL
DOPPELT VORN OPTION
DOBLE OPTIONAL DELANTERO

NUMERO - REFERENCE **921093**
NUMBER - NUMMER
NUMERO

OPTIONAL

921093MOD

10AD5008 — DOPPIO OPTIONAL ANTERIORE / DOUBLE OPTION AVANT / DOUBLE FRONT OPTIONAL / DOPPELT VORN OPTION / DOBLE OPTIONAL DELANTERO — 921093MOD

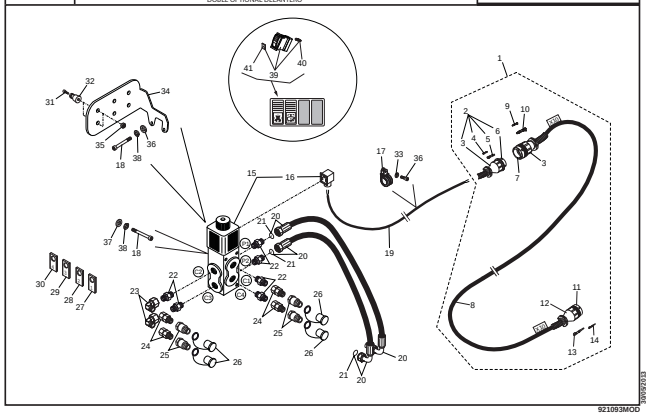

921093MOD

TRIPLO OPTIONAL ANTERIORE
TRIPLE OPTION AVANT
TRIPLE FRONT OPTIONAL
DRITTE VORN OPTION
TRIPLE OPTIONAL DELANTERO

NUMERO - REFERENCE **921097**
NUMBER - NUMMER
NUMERO

OPTIONAL

921097MOD

10AD5012 — TRIPLO OPTIONAL ANTERIORE / TRIPLE OPTION AVANT / TRIPLE FRONT OPTIONAL / DRITTE VORN OPTION / TRIPLE OPTIONAL DELANTERO — 921097MOD

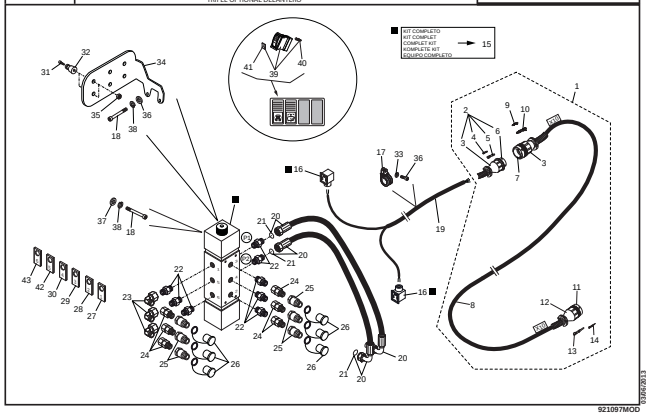

921097MOD

SOSPENSIONE BRACCIO
SUSPENSION DE FLECHE
BOOM SUSPENSION
AUSLEGERAUFÄNGUNG
SUSPENSION DEL BRAZO

NUMERO - REFERENCE **921231**
NUMBER - NUMMER
NUMERO

OPTIONAL

921231MOD

10AE5000 — SOSPENSIONE BRACCIO / SUSPENSION DE FLECHE / BOOM SUSPENSION / AUSLEGERAUFÄNGUNG / SUSPENSION DEL BRAZO — 921231MOD

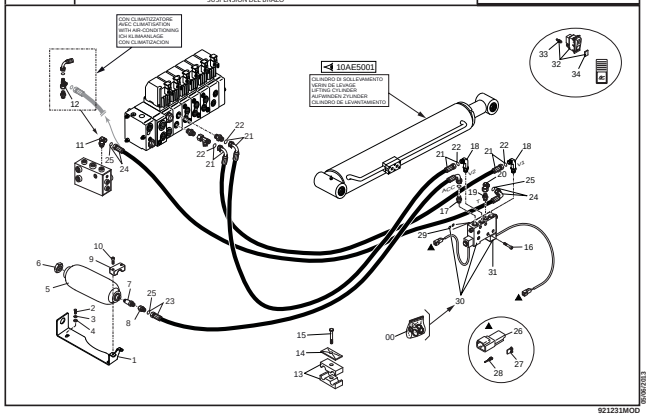

921231MOD

10AE5001 — SOSPENSIONE BRACCIO / SUSPENSION DE FLECHE / BOOM SUSPENSION / AUSLEGERAUFÄNGUNG / SUSPENSION DEL BRAZO — 921231MOD

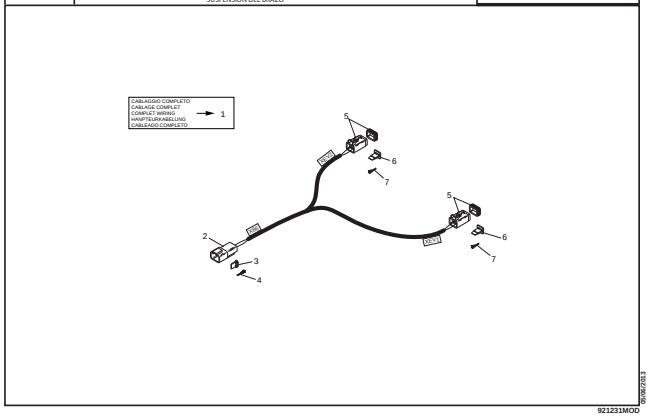

921231MOD

INDEX

10AE5002 — SOSPENSIONE BRACCIO / SUSPENSION DE FLECHE / BOOM SUSPENSION / AUSLEGERAUFHÄNGUNG / SUSPENSION DEL BRAZO — **921231MOD**

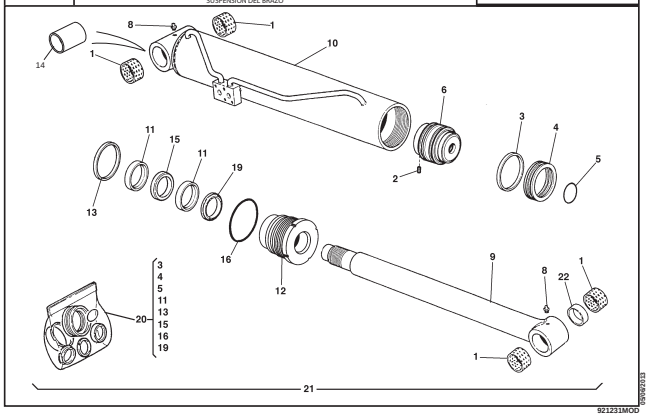

921231MOD

DOPPIO OPTIONAL ANTERIORE + BLOCCO ACCESSORI IDRAULICO
DOUBLE OPTION AVANT + BLOCAGE HYDRAULIQUE DES ACCESSORIES
DOUBLE FRONT OPTIONAL + HYDRAULIC LOCKING
DOPPELT VORN OPTION + AUSTRUNG MIT ZUSATZHYDRAULIKBLOCK
DOBLE OPTIONAL DELANTERO + CLOQUE ACCESORIOS HIDRAULICOS

NUMERO - REFERENCE 921095
NUMBER - NUMMER
NUMERO

OPTIONAL

921095MOD

10AD5010 — DOPPIO OPTIONAL ANTERIORE + BLOCCO ACCESSORI IDRAULICO / DOUBLE OPTION AVANT + BLOCAGE HYDRAULIQUE DES ACCESSORIES / DOUBLE FRONT OPTIONAL + HYDRAULIC LOCKING / DOPPELT VORN OPTION + AUSTRUNG MIT ZUSATZHYDRAULIKBLOCK / DOBLE OPTIONAL DELANTERO + CLOQUE ACCESORIOS HIDRAULICOS — **921095MOD**

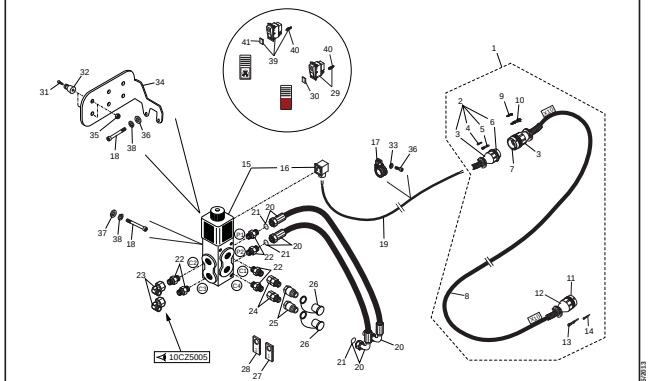

921095MOD

10CZ5005 — DOPPIO OPTIONAL ANTERIORE + BLOCCO ACCESSORI IDRAULICO / DOUBLE OPTION AVANT + BLOCAGE HYDRAULIQUE DES ACCESSORIES / DOUBLE FRONT OPTIONAL + HYDRAULIC LOCKING / DOPPELT VORN OPTION + AUSTRUNG MIT ZUSATZHYDRAULIKBLOCK / DOBLE OPTIONAL DELANTERO + CLOQUE ACCESORIOS HIDRAULICOS — **921095MOD**

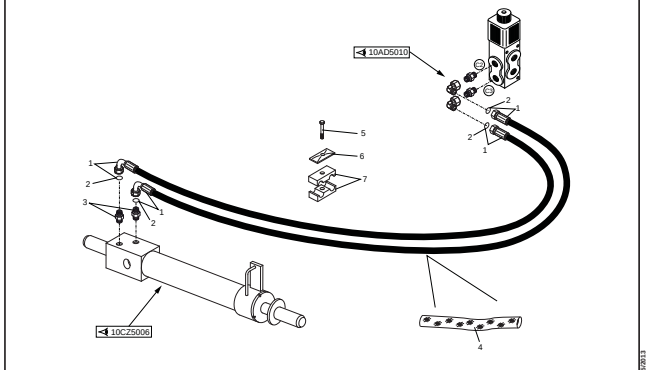

921095MOD

10CZ5006 — DOPPIO OPTIONAL ANTERIORE + BLOCCO ACCESSORI IDRAULICO / DOUBLE OPTION AVANT + BLOCAGE HYDRAULIQUE DES ACCESSORIES / DOUBLE FRONT OPTIONAL + HYDRAULIC LOCKING / DOPPELT VORN OPTION + AUSTRUNG MIT ZUSATZHYDRAULIKBLOCK / DOBLE OPTIONAL DELANTERO + CLOQUE ACCESORIOS HIDRAULICOS — **921095MOD**

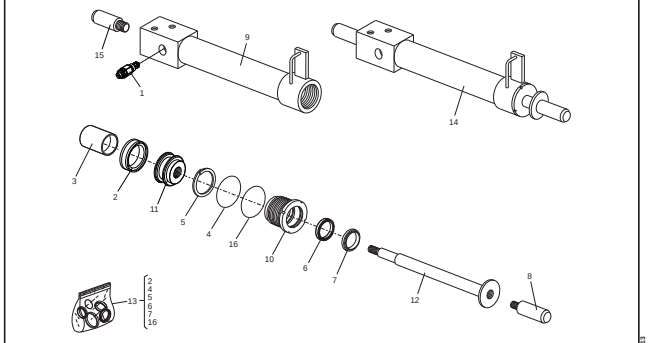

921095MOD

I N D E X

KIT STACCABATTERIA
KIT DEGAGEMENT BATTERIE
BATTERY LOCK OUT KIT
BATTERIEAUSSCHALTER KIT
KIT DESCONECTADOR

NUMERO - REFERENCE 921090
NUMBER - NUMMER
NUMERO

OPTIONAL

29/05/2013

921090MOD

11AA5001 | KIT STACCABATTERIA / KIT DEGAGEMENT BATTERIE / BATTERY LOCK OUT KIT / BATTERIEAUSSCHALTER KIT / KIT DESCONECTADOR | 921090MOD

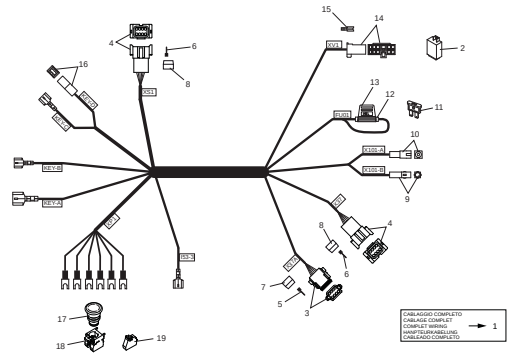

29/05/2013

921090MOD

11AA5002 | KIT STACCABATTERIA / KIT DEGAGEMENT BATTERIE / BATTERY LOCK OUT KIT / BATTERIEAUSSCHALTER KIT / KIT DESCONECTADOR | 921090MOD

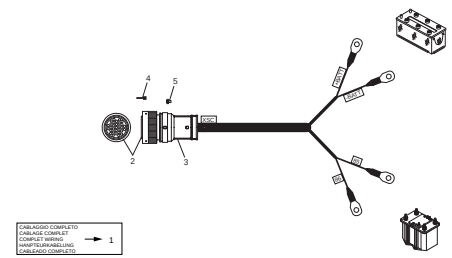

29/05/2013

921090MOD

11AA5003 | KIT STACCABATTERIA / KIT DEGAGEMENT BATTERIE / BATTERY LOCK OUT KIT / BATTERIEAUSSCHALTER KIT / KIT DESCONECTADOR | 921090MOD

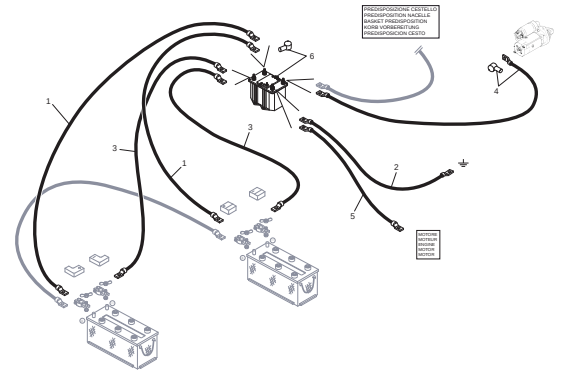

29/05/2013

921090MOD

KIT STACCABATTERIA
KIT DEGAGEMENT BATTERIE
BATTERY LOCK OUT KIT
BATTERIEAUSSCHALTER KIT
KIT DESCONECTADOR

NUMERO - REFERENCE 921091
NUMBER - NUMMER
NUMERO

OPTIONAL

29/05/2013

921091MOD

11AA5004 | KIT STACCABATTERIA / KIT DEGAGEMENT BATTERIE / BATTERY LOCK OUT KIT / BATTERIEAUSSCHALTER KIT / KIT DESCONECTADOR | 921091MOD

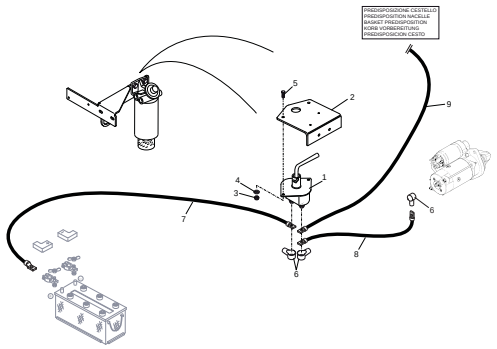

29/05/2013

921091MOD

INDEX

ALIMENTAZIONE 220V TESTA BRACCIO
ALIMENTATION 220V EN TETE DE FLECHE
220V ELECTRIC FEEDING ON HEAD BOOM
220V VERSORGUNG KOPF ARM
ALIMENTACION 220V EXTREMIDAD BRAZO

NUMERO - REFERENCE **739523**
NUMBER - NUMMER
NUMERO

OPTIONAL

739523MOD

11AA5005 — **ALIMENTAZIONE 220V TESTA BRACCIO** / ALIMENTATION 220V EN TETE DE FLECHE / 220V ELECTRIC FEEDING ON HEAD BOOM / 220V VERSORGUNG KOPF ARM / ALIMENTACION 220V EXTREMIDAD BRAZO — **739523MOD**

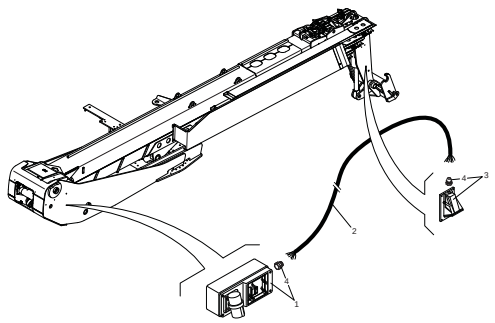

739523MOD

AUTORADIO
AUTORADIO
CAR RADIO
WAGEN RADIO
AUTORRADIO

NUMERO - REFERENCE **921079**
NUMBER - NUMMER
NUMERO

OPTIONAL

921079MOD

11AB5001 — **ELETTRICITA' (Autoradio)** / ELECTRICITE (Autoradio) / ELECTRICITY (Car radio) / ELEKTRIZITAT (Wagen radio) / ELECTRICIDAD (Autorradio) — **921079MOD**

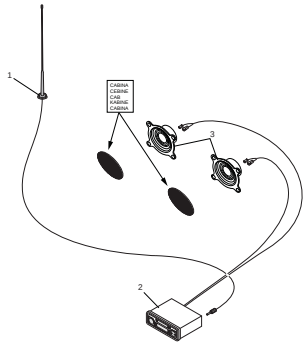

921079MOD

AUTORADIO
AUTORADIO
CAR RADIO
WAGEN RADIO
AUTORRADIO

NUMERO - REFERENCE **921349**
NUMBER - NUMMER
NUMERO

OPTIONAL

921349MOD

11AB5002 — **ELETTRICITA' (Autoradio)** / ELECTRICITE (Autoradio) / ELECTRICITY (Car radio) / ELEKTRIZITAT (Wagen radio) / ELECTRICIDAD (Autorradio) — **921349MOD**

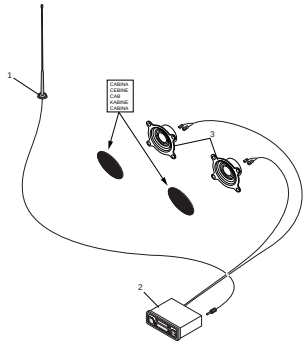

921349MOD

INDEX

KIT VIDEOCAMERA
CAMERA
TELECAMERAS
FERNSEHKAMERA
KIT VIDEOCAMARA

NUMERO - REFERENCE **923041**
NUMBER - NUMMER
NUMERO

OPTIONAL

923041MOD

11CB5000 — **KIT VIDEOCAMERA** / CAMERA / TELECAMERAS / FERNSEHKAMERA / KIT VIDEOCAMARA — **923041MOD**

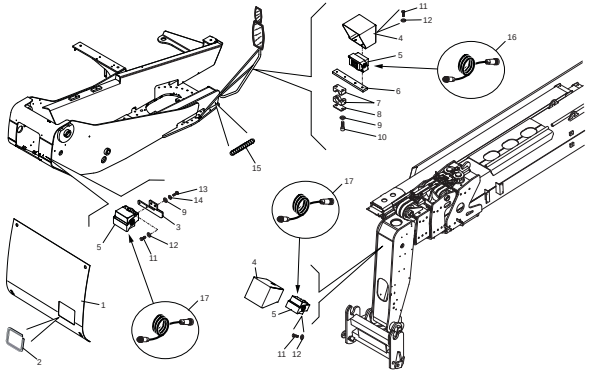

923041MOD

11CB5001 — **KIT VIDEOCAMERA** / CAMERA / TELECAMERAS / FERNSEHKAMERA / KIT VIDEOCAMARA — **923041MOD**

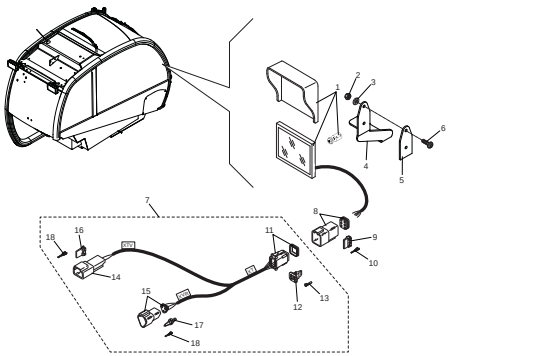

923041MOD

KIT ACCCENSIONE ESTERNA
KIT ALLUMAGE EXTERNE
EXTERNAL INGNITION KIT
AUßENZÜNDUNG KIT
KIT DE IGNITION EXTERNA

NUMERO - REFERENCE **921549**
NUMBER - NUMMER
NUMERO

OPTIONAL

921549MOD

11CB5002 — **KIT ACCCENSIONE ESTERNA** / KIT ALLUMAGE EXTERNE / EXTERNAL INGNITION KIT / AUßENZÜNDUNG KIT / KIT DE IGNITION EXTERNA — **921549MOD**

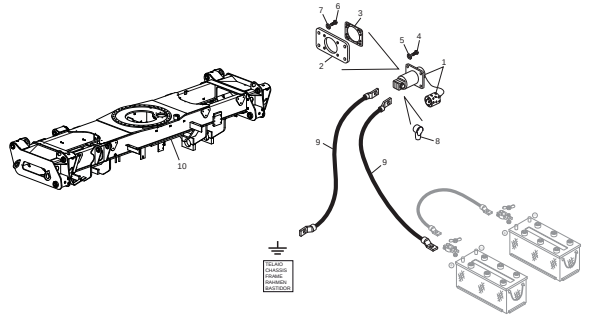

921549MOD

PRERISCALDO MOTORE
PRECHAUFFAGE MOTEUR
ENGINE PREHEATING
MOTOR VORGLUHSTELLUNG
PRECALIENTAMIENTO MOTOR

NUMERO - REFERENCE **739526**
NUMBER - NUMMER
NUMERO

OPTIONAL

739526MOD

11CF5000 — **PRERISCALDO MOTORE** / PRECHAUFFAGE MOTEUR / ENGINE PREHEATING / MOTOR VORGLUHSTELLUNG / PRECALIENTAMIENTO MOTOR — **739526MOD**

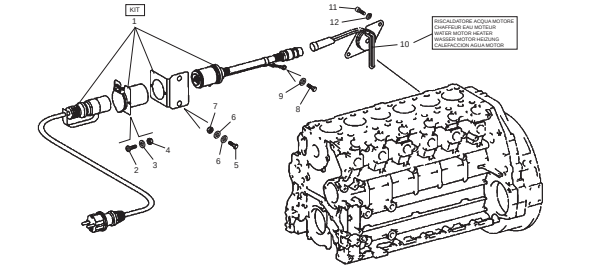

739526MOD

INDEX

PROLUNGA FORCA
RALLONGE FOURCHE
FORK EXTENSION
GABEL VERLAENGERUNG
PROLONGA HORQUILLA

NUMERO - REFERENCE **723071**
NUMBER - NUMMER
NUMERO

OPTIONAL

723071MOD

15AG5000	PROLUNGA FORCA RALLONGE FOURCHE FORK EXTENSION GABEL VERLAENGERUNG PROLONGA HORQUILLA	723071MOD

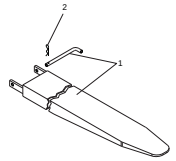

723071MOD

RICONOSCIMENTO DELL'ACCESSORIO
RECONNAISSANCE DE L'ACCESSOIRE
IDENTIFICATION OF THE ACCESSORY
ERKENNUNG DES ANBAUGERÄTS
RECONOCIMIENTO DEL ACCESORIO

NUMERO - REFERENCE **909673**
NUMBER - NUMMER
NUMERO

OPTIONAL

909673MOD

15AL5000	RICONOSCIMENTO DELL'ACCESSORIO RECONNAISSANCE DE L'ACCESSOIRE IDENTIFICATION OF THE ACCESSORY ERKENNUNG DES ANBAUGERÄTS RECONOCIMIENTO DEL ACCESORIO	909673MOD

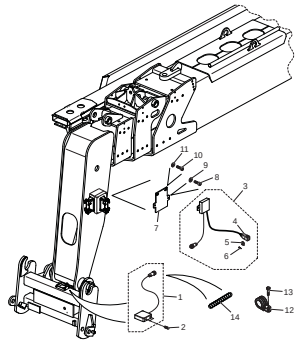

909673MOD

KIT T.Ü.V.
KIT T.Ü.V.
KIT T.Ü.V.
KIT T.Ü.V.
KIT T.Ü.V.

NUMERO - REFERENCE **739509 (35Km/h)**
NUMBER - NUMMER **921234 (20Km/h)**
NUMERO

OPTIONAL

739509MOD - 921234MOD

8AB5016	TENDINA PARASOLE RIDEAU PARE-SOLEIL SUN SHADE VORHANG - SONNENSCHIRM CORTINA PARASOL	921082MOD

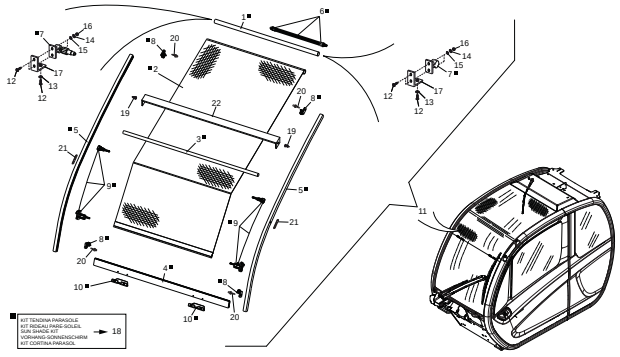

921082MOD

16AA5000	KIT T.Ü.V. KIT T.Ü.V. KIT T.Ü.V. KIT T.Ü.V.	739509MOD 921234MOD

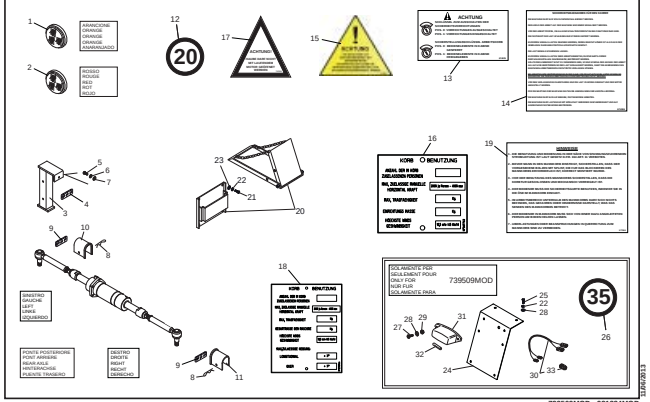

739509MOD - 921234MOD

INDEX

16AA5001

KIT T.Ü.V.
KIT T.Ü.V.
KIT T.Ü.V.
KIT T.Ü.V.

739509MOD
921234MOD

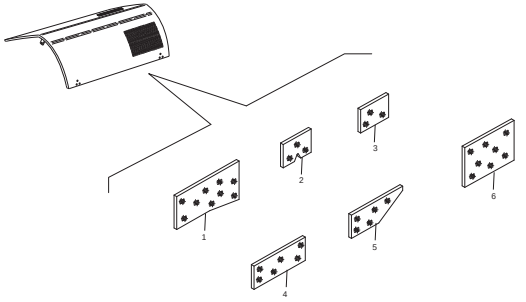

11/06/2013

739509MOD - 921234MOD

FILTRI E CINGHIA
FILTRES ET COURROIES
FILTERS AND BELT
FILTER UND KEILRIEMENS
FILTROS Y CORREAS

Filtro olio motore
Engine oil filter
Filtre à huile moteur thermique
Motorölfilter
Filtro aceite motor

1 ■

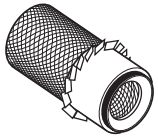

Cartuccia filtro aria
Air filter cartridge
Cartouche du filtre à air sec
Luftfiltereinsatz
Cartucho filtro aire

2 *

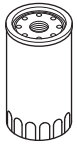

Filtro olio trasmissione
Transmission oil filter
Filtre à huile transmission
Getriebešlfilter
Filtro aceite transmitiòn

3 *

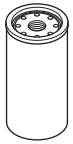

Cartuccia filtro combustibile
Fuel filtercartridge
Cartouche du filtre à combustible
Kraftstoffiltereinsatz
Cartucho filtro combustible

4 ■

Cartuccia filtro olio idraulico (scarico)
Hydraulic oil filter cartridge (exhaust)
Cartouche filtre à huile retour hydraulique
Hydraulikölfiltereinsatz (auslass)
Cartucho filtro aceite hidràulico (descarga)

5 *

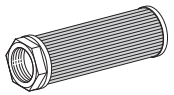

Cartuccia filtro olio idraulico (aspirazione)
Hydraulic oil filter cartridge (intake)
Cartouche filtre à huile aspiration hydraulique
Hydraulikölfiltereinsatz (einlass)
Cartucho filtro aceite hidràulico (aspira)

6 *

Cartuccia di sicurezza filtro aria
Security air filter cartridge
Cartouche de secours du filtre de l'air
Filterdeckel fuer Hydraulikoeltank
Cartucho filtro aire de sicuridad

7 *

* → kit → 13

■ PARTICOLARI FORNIBILI SOLAMENTE COMUNICANDO LA MATRICOLA DEL MOTORE
DETAILS QUI PEUVENT ETRE FOURNI SEULEMENT EN COMMUNICANT LE NUMERO DE SERIE DU MOTEUR
DETAILS FURNISHED ONLY COMMUNICATING THE ENGINE SERIAL NUMBER
DIESE EINZELHEITEN SIND LIEFERBAR NUR WENN DIE SERIENUMMER DES MOTORS MITGETEILT WIRD
DETALLES QUE PUEDENT SER PROVISTOS SÓLO COMUNICANDO EL NUMERO DEL MOTOR

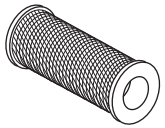

Cartuccia filtro olio trasmissione (aspirazione)
Transmission oil filter cartridge (intake)
Cartouche filtre à huile aspiration transmission
Getriebeölfiltereinsatz (einlass)
Cartucho filtro aceite transmision (aspira)

16*

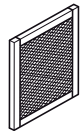

Cartuccia filtro aria con climatizzatore
Air filter cartridge with A/C circuit
Cartouche du filtre à air avec air conditionee
Luftfiltereinsatz mit klimatisierungsapparat
Cartucho filtro aire con acondicionador

17*

Filtro gasolio riscaldamento
Heating fuel filter cartridge
Cartouche à combustible chauffage
Heritzen gasöl vorfilter
Cartucho combustible calefaccion

18*

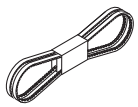

Cinghia motore
Engine belt
Courroie moteur
Keilriemen
Correa motor

8 ■

Sfiato serbatoio olio idraulico
Hydraulic oil tank vent
Reniflard bac à huile hydraulique
Entlüftungsstopfen hydraulikölbehälter
Respiradero tanque aceite hidraulico

9

Cartuccia filtro mandata
Delivery filter cartridge
Cartouche filtre refoulement
Filtereinsatz in der Druckleitung
Cartucho filtro envio

10 *

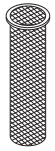

Filtro carburante riscaldamento
Heatin fuel filter
Filtre combustible chauffage
Heizung kraftstoffilter
Filtro carburante calefacciòn

11

Tappo serbatoio gasolio
Fuel tank plug
Bouchon reservoir combustible
Kraftstof behaelter stopfen
Tapon deposito carburante

12

Cartuccia prefiltro combustibile
Fuel prefilter cartridge
Cartouche du prefiltre à combustible
Kraftstofvorfiltereinsatz
Cartucho prefiltro combustible

14 ■

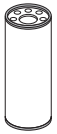

Cartuccia sicurezza prefiltro gasolio
Fuel prefilter safety cartridge
Cartouche securitè prefiltre à combustible
Sicherhetseinsatz gasöl vorfilter
Cartucho seguridad prefiltro combustible

15 ■

1/1

648701

FILTRI E CINGHIA
FILTRES ET COURROIES
FILTERS AND BELT
FILTER UND KEILRIEMENS
FILTROS Y CORREAS

Quantità
Quantity
Quantité
Menge
Quantità

2AADI 001

30/04/2013

Rep Item	Part. Number	DESCRIZIONE	DESIGNATION	DESCRIPTION	BEZEICHNUNG	DESCRIPCION	MRT 2150	MRT-X 2150							
1	709666	filtro	filtre	filter	filter	filtro	1	1							
2	723755	cartuccia	cartouche	cartridge	patrone	cartucho	1	1							
3	911885	filtro	filtre	filter	filter	filtro	1	1							
4	709664	cartuccia	cartouche	cartridge	patrone	cartucho	1	1							
5	724670	cartuccia	cartouche	cartridge	patrone	cartucho	1	1							
6	513752	cartuccia	cartouche	cartridge	patrone	cartucho	1	1							
7	723754	cartuccia	cartouche	cartridge	patrone	cartucho	1	1							
8	741906	cinghia	courroie	belt	riemen	correa	1	1							
9	715516	sfiato	event	breather	entluefter	respiradero	1	1							
10	659292	cartuccia	cartouche	cartridge	patrone	cartucho	1	1							
11	673484	filtro	filtre	filter	filter	filtro	1	1							
12	658406	tappo	bouchon	plug	stopfen	tapon	1	1							
13	912194	kit filtri	kit filtre	kit filter	filter kit	kit filtro	1	1							
14	709667	cartuccia	cartouche	cartridge	patrone	cartucho	1	1							
15	709663	cartuccia	cartouche	cartridge	patrone	cartucho	1	1							
16	743449	cartuccia	cartouche	cartridge	patrone	cartucho	1	1							
17	921110	filtro	filtre	filter	filter	filtro	1	1							
18	888016	filtro	filtre	filter	filter	filtro	1	1							

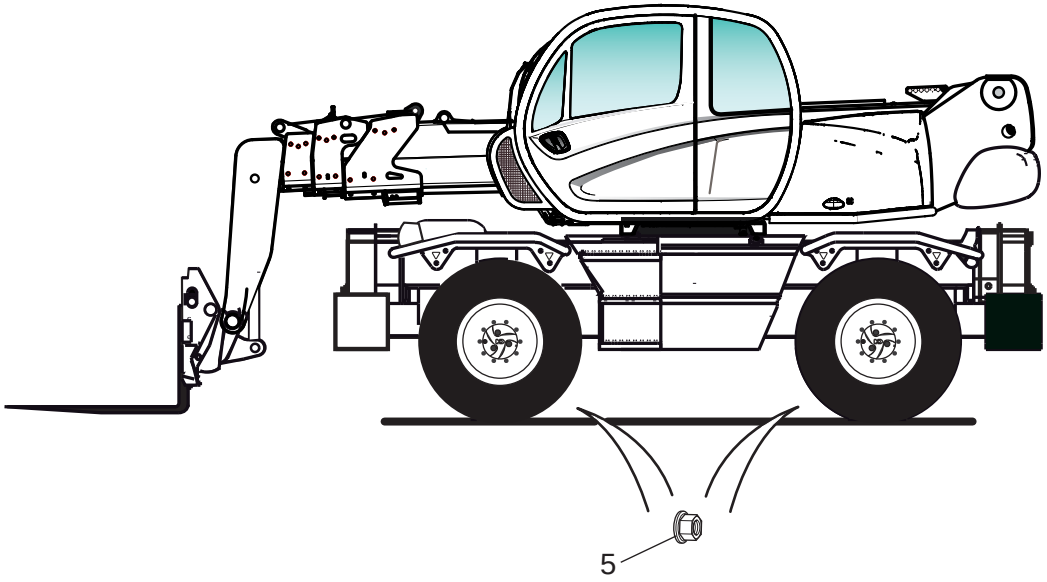
5

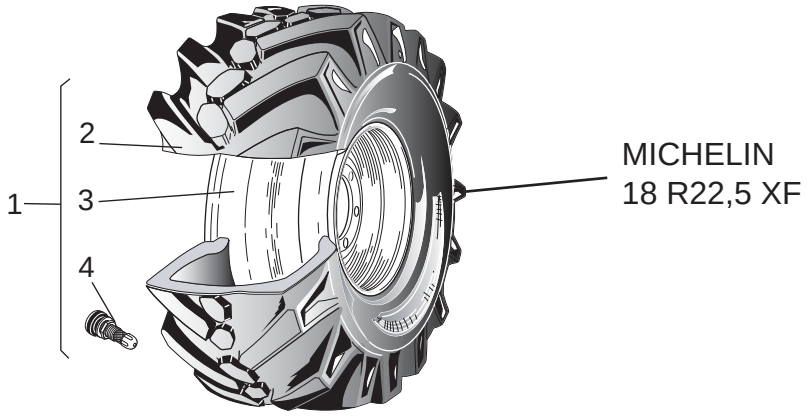
2
1
3
4
MICHELIN
18 R22,5 XF

1/1

648701

RUOTE
ROUES
WHEELS
RAD
RUEDAS

Quantità
Quantity
Quantité
Menge
Quantità

3AADI 001

30/04/2013

Rep Item	Part. Number	DESCRIZIONE	DESIGNATION	DESCRIPTION	BEZEICHNUNG	DESCRIPCION	MRT 2150	MRT-X 2150							
1	777725	ruota completa dx.	roue droite	rh wheel ass'y	rechtes rad koplett	rueda completa derecha	2	2							
1	777726	ruota completa sx.	roue gauche	ih wheel ass'y	linkes rad koplett	rueda compl. izquierda	2	2							
2	470667	pneumatico	pneumatique	tyre	luftreis	neumatico	4	4							
3	777613	cerchio	jante	rim	felge	aro	4	4							
4	060665	valvola	soupape	valve	ventil	valvula	4	4							
5	781678	dado	ecrou	nut	mutter	tuerca	40	40							

ALLESTIMENTO MOTORE - TRASMISSIONE
ADAPTATION MOTEUR-TRANSMISSION
ENGINE-TRANSMISSION ADAPTATION
MOTOR-GETRIEBE ANPASSUNG
ADAPTACION MOTOR - TRANSMISION

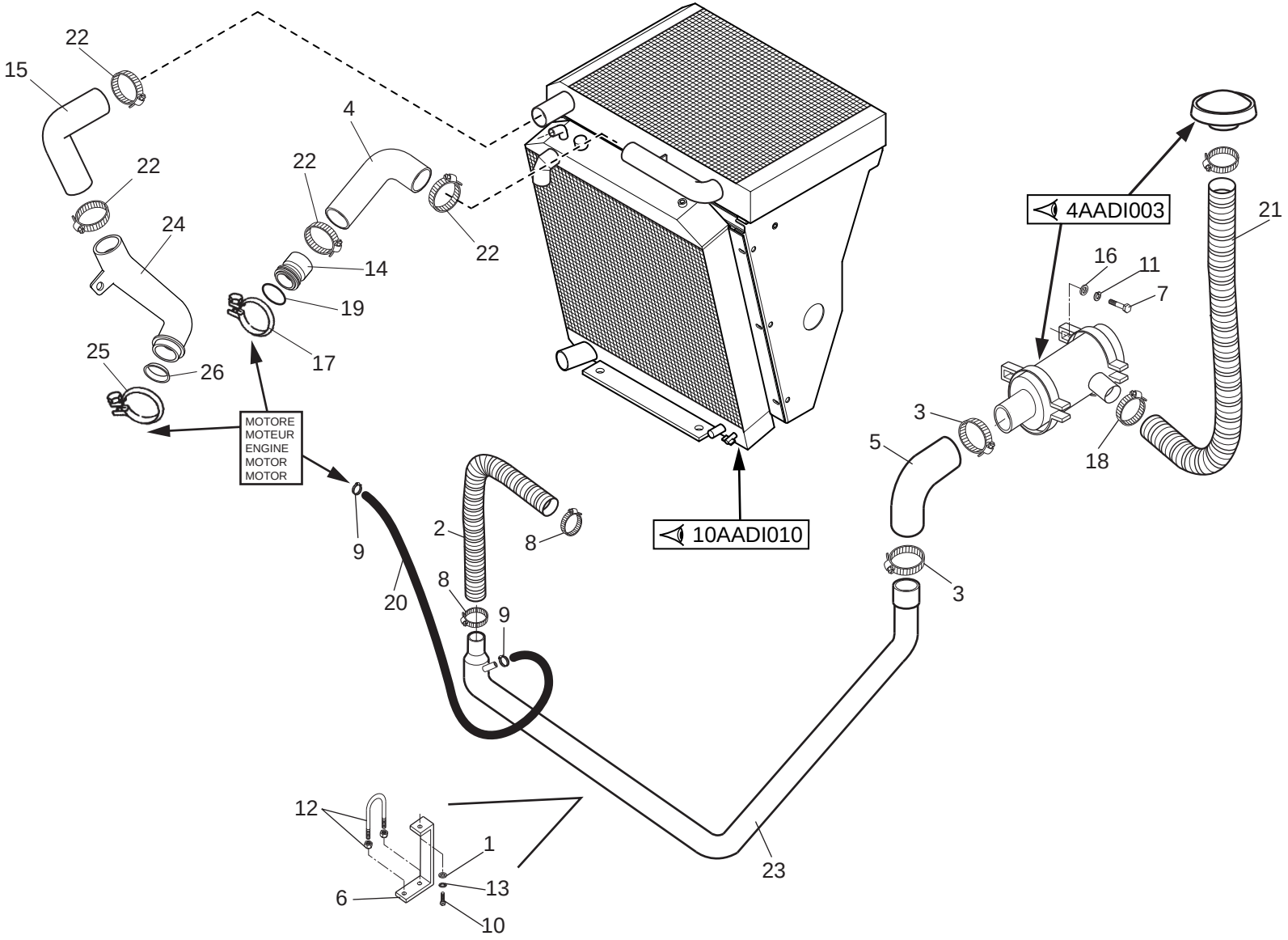

1/2

648701

ALLESTIMENTO MOTORE - TRASMISSIONE
ADAPTATION MOTEUR-TRANSMISSION
ENGINE-TRANSMISSION ADAPTATION
MOTOR-GETRIEBE ANPASSUNG
ADAPTACION MOTOR - TRANSMISION

Quantità
Quantity
Quantité
Menge
Quantità

4AADI 001

30/04/2013

Rep Item	Part. Number	DESCRIZIONE	DESIGNATION	DESCRIPTION	BEZEICHNUNG	DESCRIPCION	MRT 2150	MRT-X 2150							
1	471326	rondella	rondelle	washer	unterlegscheibe	arandela	2	2							
2	739138	tubo	tuyau	hose	schlauch	tubo	1	1							
3	723553	fascetta	collier	clamp	schelle	abrazadera	2	2							
4	739679	manicotto	manchon	sleeve	muffe	manga	1	1							
5	739690	manicotto	manchon	sleeve	muffe	manga	1	1							
6	737485	supporto	support	support	lager	soporte	2	2							
7	471388	vite	vis	screw	schraube	tornillo	4	4							
8	578500	fascetta	collier	clamp	schelle	abrazadera	2	2							
9	479093	fascetta	collier	clamp	schelle	abrazadera	2	2							
10	478861	vite	vis	screw	schraube	tornillo	2	2							
11	448285	rondella	rondelle	washer	unterlegscheibe	arandela	4	4							
12	737487	collare	collier	collar	stellring	brida	2	2							
13	448291	rondella	rondelle	washer	unterlegscheibe	arandela	2	2							
14	739658	collettore	collecteur	manifold	ansaugkruemmer	colector	1	1							
15	739678	manicotto	manchon	sleeve	muffe	manga	1	1							
16	471360	rondella	rondelle	washer	unterlegscheibe	arandela	4	4							
17	711025	collare	collier	collar	stellring	brida	1	1							
18	739185	fascetta	collier	clamp	schelle	abrazadera	1	1							
19	711024	anello	bague	ring	ring	anillo	1	1							
20	739719	tubo	tuyau	hose	schlauch	tubo	1	1							
21	739183	tubo	tuyau	hose	schlauch	tubo	1	1							
22	709616	fascetta	collier	clamp	schelle	abrazadera	2	2							
23	911214	tubo	tuyau	hose	schlauch	tubo	1	1							
24	739657	collettore	collecteur	manifold	ansaugkruemmer	colector	1	1							
25	656399	collare	collier	collar	stellring	brida	1	1							

2/2

648701

ALLESTIMENTO MOTORE - TRASMISSIONE
ADAPTATION MOTEUR-TRANSMISSION
ENGINE-TRANSMISSION ADAPTATION
MOTOR-GETRIEBE ANPASSUNG
ADAPTACION MOTOR - TRANSMISION

Quantità
Quantity
Quantité
Menge
Quantità

4AADI 001

30/04/2013

Rep Item	Part. Number	DESCRIZIONE	DESIGNATION	DESCRIPTION	BEZEICHNUNG	DESCRIPCION	MRT 2150	MRT-X 2150							
26	710904	anello	bague	ring	ring	anillo	1	1							

ALLESTIMENTO MOTORE - TRASMISSIONE
ADAPTATION MOTEUR-TRANSMISSION
ENGINE-TRANSMISSION ADAPTATION
MOTOR-GETRIEBE ANPASSUNG
ADAPTACION MOTOR - TRASMISSION

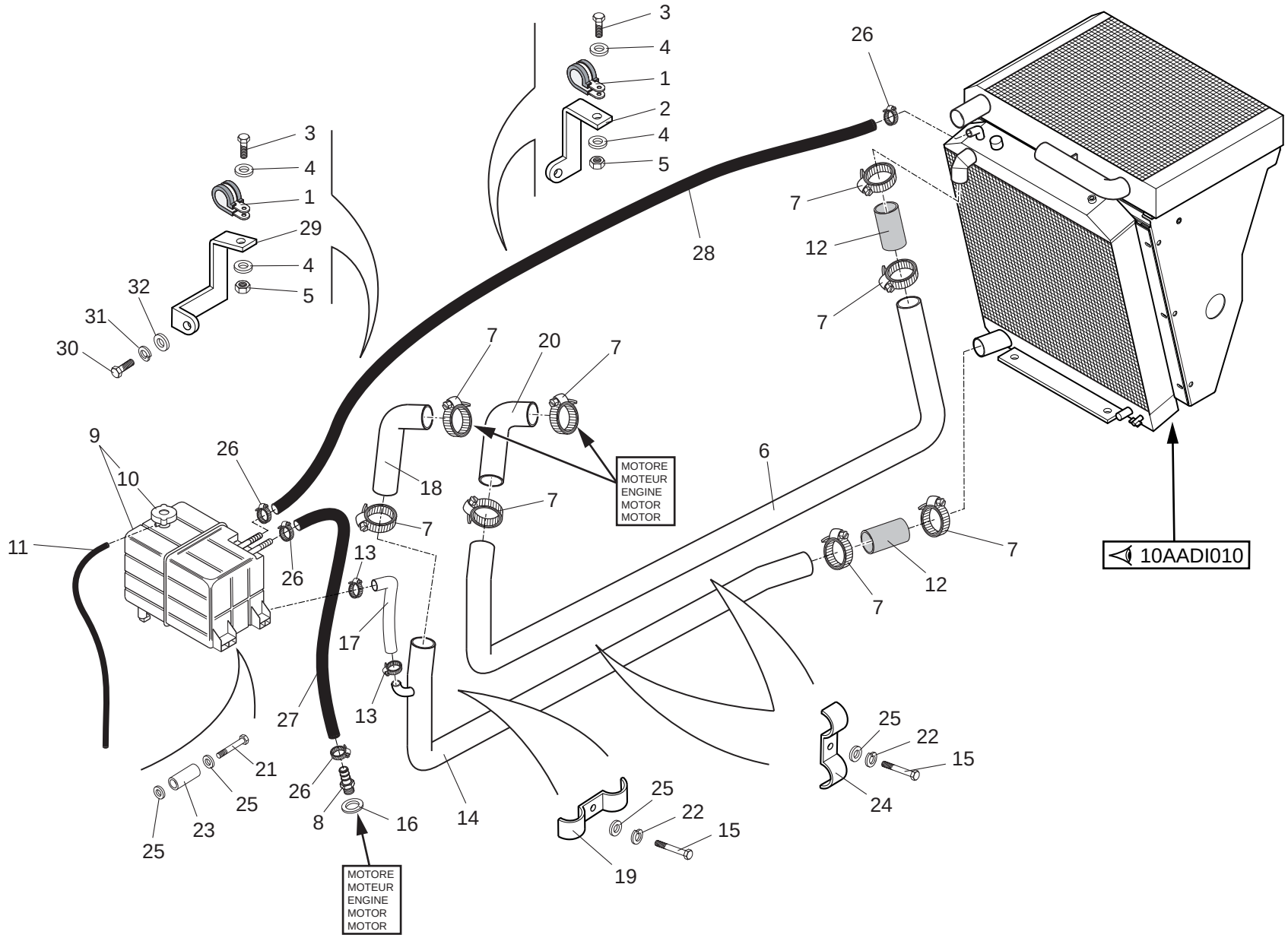

1/2

648701

ALLESTIMENTO MOTORE - TRASMISSIONE
ADAPTATION MOTEUR-TRANSMISSION
ENGINE-TRANSMISSION ADAPTATION
MOTOR-GETRIEBE ANPASSUNG
ADAPTACION MOTOR - TRASMISSION

Quantità
Quantity
Quantité
Menge
Quantità

4AADI 002

30/04/2013

Rep Item	Part. Number	DESCRIZIONE	DESIGNATION	DESCRIPTION	BEZEICHNUNG	DESCRIPCION	MRT 2150	MRT-X 2150							
1	508426	fascetta	collier	clamp	schelle	abrazadera	2	2							
2	739689	supporto	support	support	lager	soporte	1	1							
3	471403	vite	vis	screw	schraube	tornillo	2	2							
4	455018	rondella	rondelle	washer	unterlegscheibe	arandela	4	4							
5	566045	dado	ecrou	nut	mutter	tuerca	2	2							
6	737511	tubo	tuyau	hose	schlauch	tubo	1	1							
7	675036	fascetta	collier	clamp	schelle	abrazadera	8	8							
8	739598	raccordo	raccord	pipe fitting	rohrverbindung	conexion	1	1							
9	739769	serbatoio	reservoir	tank	behaelter	deposito	1	1							
10	742635	tappo	bouchon	plug	stopfen	tapon	1	1							
11	909097	tubo	tuyau	hose	schlauch	tubo	1	1							
12	884771	manicotto	manchon	sleeve	muffe	manga	2	2							
13	577708	fascetta	collier	clamp	schelle	abrazadera	2	2							
14	737512	tubo	tuyau	hose	schlauch	tubo	1	1							
15	484670	vite	vis	screw	schraube	tornillo	3	3							
16	082729	rondella	rondelle	washer	unterlegscheibe	arandela	1	1							
17	739654	manicotto	manchon	sleeve	muffe	manga	1	1							
18	739655	manicotto	manchon	sleeve	muffe	manga	1	1							
19	486115	staffa	etrier	bracket	buegel	estribo	1	1							
20	739656	manicotto	manchon	sleeve	muffe	manga	1	1							
21	488567	vite	vis	screw	schraube	tornillo	1	1							
22	448285	rondella	rondelle	washer	unterlegscheibe	arandela	3	3							
23	739636	distanziale	entretoise	spacer	abstandstuck	separador	1	1							
24	527229	staffa	etrier	bracket	buegel	estribo	2	2							
25	471360	rondella	rondelle	washer	unterlegscheibe	arandela	5	5							

2/2

648701

ALLESTIMENTO MOTORE - TRASMISSIONE
ADAPTATION MOTEUR-TRANSMISSION
ENGINE-TRANSMISSION ADAPTATION
MOTOR-GETRIEBE ANPASSUNG
ADAPTACION MOTOR - TRASMISSION

Quantità
Quantity
Quantité
Menge
Quantità

4AADI 002

30/04/2013

Rep Item	Part. Number	DESCRIZIONE	DESIGNATION	DESCRIPTION	BEZEICHNUNG	DESCRIPCION	MRT 2150	MRT-X 2150							
26	487909	fascetta	collier	clamp	schelle	abrazadera	4	4							
27	739721	tubo	tuyau	hose	schlauch	tubo	1	1							
28	739722	tubo	tuyau	hose	schlauch	tubo	1	1							
29	880856	supporto	support	support	lager	soporte	1	1							
30	448492	vite	vis	screw	schraube	tornillo	1	1							
31	448291	rondella	rondelle	washer	unterlegscheibe	arandela	1	1							
32	471326	rondella	rondelle	washer	unterlegscheibe	arandela	1	1							

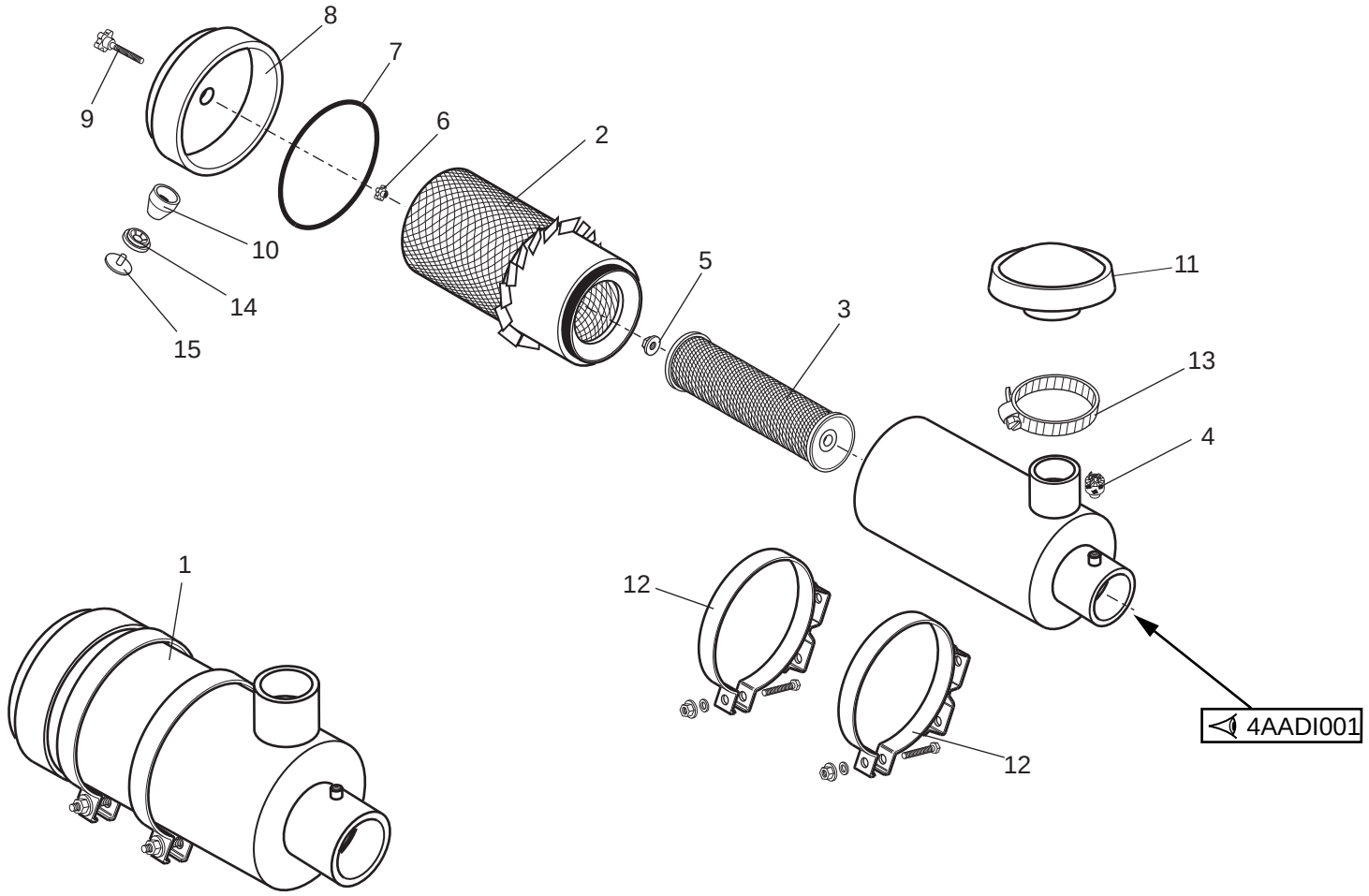
8
7
9
6
2
10
5
11
3
14
13
15
4
1
12
12
4AADI001

1/1

648701

ALLESTIMENTO MOTORE - TRASMISSIONE (Filtro aria)
ADAPTATION MOTEUR - TRANSMISSION (Filtre a air)
ENGINE - TRANSMISSION ADAPTATION (Air cleaner)
MOTOR - GETRIEBE ANPASSUNG (Luftfilter)
ADAPTACION MOTOR - TRANSMISION (Filtro de aire)

Quantità
Quantity
Quantité
Menge
Quantità

4AADI 003

30/04/2013

Rep Item	Part. Number	DESCRIZIONE	DESIGNATION	DESCRIPTION	BEZEICHNUNG	DESCRIPCION	MRT 2150	MRT-X 2150							
1	718802	filtro aria	filtre a air	air cleaner	luftfilter	filtro de aire	1	1							
2	723755	cartuccia	cartouche	cartridge	patrone	cartucho	1	1							
3	723754	cartuccia	cartouche	cartridge	patrone	cartucho	1	1							
4	723765	trasmettitore	transmetteur	transmitter	geber	transmisor	1	1							
5	656726	dado	ecrou	nut	mutter	tuerca	1	1							
6	656727	dado	ecrou	nut	mutter	tuerca	1	1							
7	723756	guarnizione	joint	seal	dichtung	guarnicion	1	1							
8	723757	coperchio	couvercle	cover	deckel	tapa	1	1							
9	656730	pomello	bouton	knob	knebelgriff	boton	1	1							
10	656731	sfiato	event	breather	entluefter	respiradero	1	1							
11	742701	cappello	capuchon	cap	kappe	casquillo	1	1							
12	723763	collare	collier	collar	stellring	brida	2	2							
13	500189	fascetta	collier	clamp	schelle	abrazadera	1	1							
14	723758	supporto	support	support	lager	soporte	1	1							
15	723759	valvola	soupape	valve	ventil	valvula	1	1							

ALLESTIMENTO MOTORE - TRASMISSIONE (Marmitta)
ADAPTATION MOTEUR - TRANSMISSION (Pot d'echappement)
ENGINE - TRANSMISSION ADAPTATION (Exhaust muffler)
MOTOR - GETRIEBE ANPASSUNG (Auspuff)
ADAPTACION MOTOR - TRANSMISION (Silencioso)

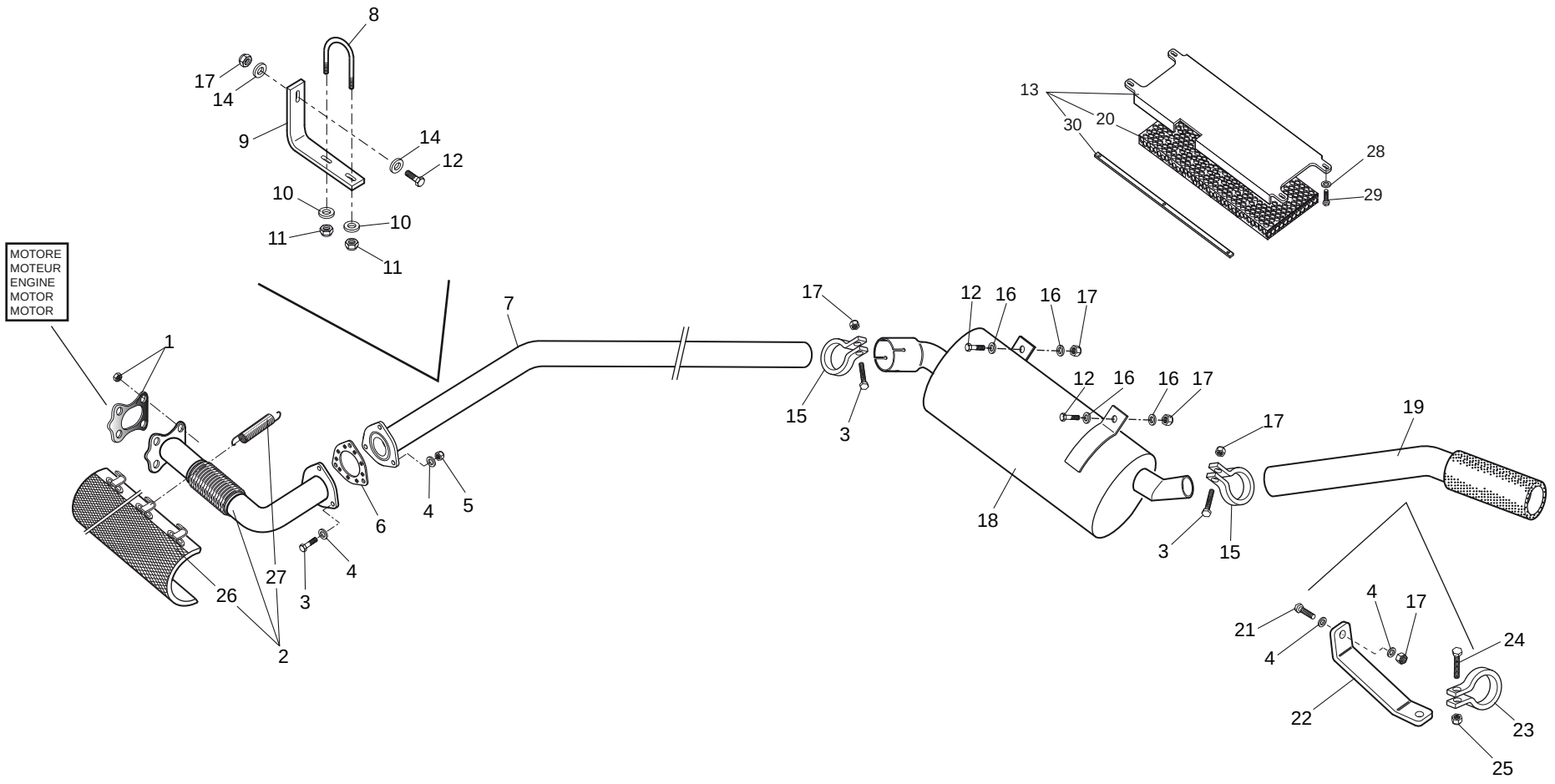

1/2

648701

ALLESTIMENTO MOTORE - TRASMISSIONE (Marmitta)
ADAPTATION MOTEUR - TRANSMISSION (Pot d'echappement)
ENGINE - TRANSMISSION ADAPTATION (Exhaust muffler)
MOTOR - GETRIEBE ANPASSUNG (Auspuff)
ADAPTACION MOTOR - TRANSMISION (Silencioso)

Quantità
Quantity
Quantité
Menge
Quantità

4AADI 004

30/04/2013

Rep Item	Part. Number	DESCRIZIONE	DESIGNATION	DESCRIPTION	BEZEICHNUNG	DESCRIPCION	MRT 2150	MRT-X 2150							
1	659568	kit fissaggio	kit de fixation	fixing kit	schraube kit	kit de sujecion	1	1							
2	911262	tubo	tuyau	hose	schlauch	tubo	1	1							
3	471365	vite	vis	screw	schraube	tornillo	5	5							
4	471326	rondella	rondelle	washer	unterlegscheibe	arandela	8	8							
5	710081	dado	ecrou	nut	mutter	tuerca	3	3							
6	737145	guarnizione	joint	seal	dichtung	guarnicion	1	1							
7	911263	tubo	tuyau	hose	schlauch	tubo	1	1							
8	709646	cavallotto	collier	u-bolt	buegelschraube	abrazadera	1	1							
9	911261	supporto	support	support	lager	soporte	1	1							
10	484100	rondella	rondelle	washer	unterlegscheibe	arandela	2	2							
11	471320	dado	ecrou	nut	mutter	tuerca	2	2							
12	478572	vite	vis	screw	schraube	tornillo	4	4							
13	708506	protezione	protection	guard	schutz	proteccion	1	1							
14	479841	rondella	rondelle	washer	unterlegscheibe	arandela	4	4							
15	719246	fascetta	collier	clamp	schelle	abrazadera	2	2							
16	488592	rondella	rondelle	washer	unterlegscheibe	arandela	4	4							
17	455820	dado	ecrou	nut	mutter	tuerca	6	6							
18	737413	marmitta	pot d'echappement	exhaust muffler	auspuff	silencioso	1	1							
19	730860	tubo	tuyau	hose	schlauch	tubo	1	1							
20	710328	pannello	panneau	panel	schalttafel	tablero	1	1							
21	471336	vite	vis	screw	schraube	tornillo	1	1							
22	710295	piatto	plateau	plate	teller	plato	1	1							
23	719245	fascetta	collier	clamp	schelle	abrazadera	1	1							
24	482829	vite	vis	screw	schraube	tornillo	1	1							
25	471325	dado	ecrou	nut	mutter	tuerca	1	1							

648701

ALLESTIMENTO MOTORE - TRASMISSIONE (Marmitta)
ADAPTATION MOTEUR - TRANSMISSION (Pot d'echappement)
ENGINE - TRANSMISSION ADAPTATION (Exhaust muffler)
MOTOR - GETRIEBE ANPASSUNG (Auspuff)
ADAPTACION MOTOR - TRANSMISION (Silencioso)

Quantità
Quantity
Quantité
Menge
Quantità

4AADI 004

Rep Item	Part. Number	DESCRIZIONE	DESIGNATION	DESCRIPTION	BEZEICHNUNG	DESCRIPCION	MRT 2150	MRT-X 2150							
26	911115	protezione	protection	guard	schutz	proteccion	1	1							
27	742544	molla	ressort	spring	feder	resorte	4	4							
28	480304	rondella	rondelle	washer	unterlegscheibe	arandela	4	4							
29	488551	vite	vis	screw	schraube	tornillo	4	4							
30	711672	piatto	plateau	plate	teller	plato	2	2							

30/04/2013

MONTAGGIO MOTORE E TRASMISSIONE IDROSTATICA
CIRCUIT TRANSMISSION HYDROSTATIQUE
HYDROSTATIC TRANSMISSION CIRCUIT
HYDROSTATIK GETRIEBEKREIS
MOTOR Y TRANSMISION HIDROSTATICA

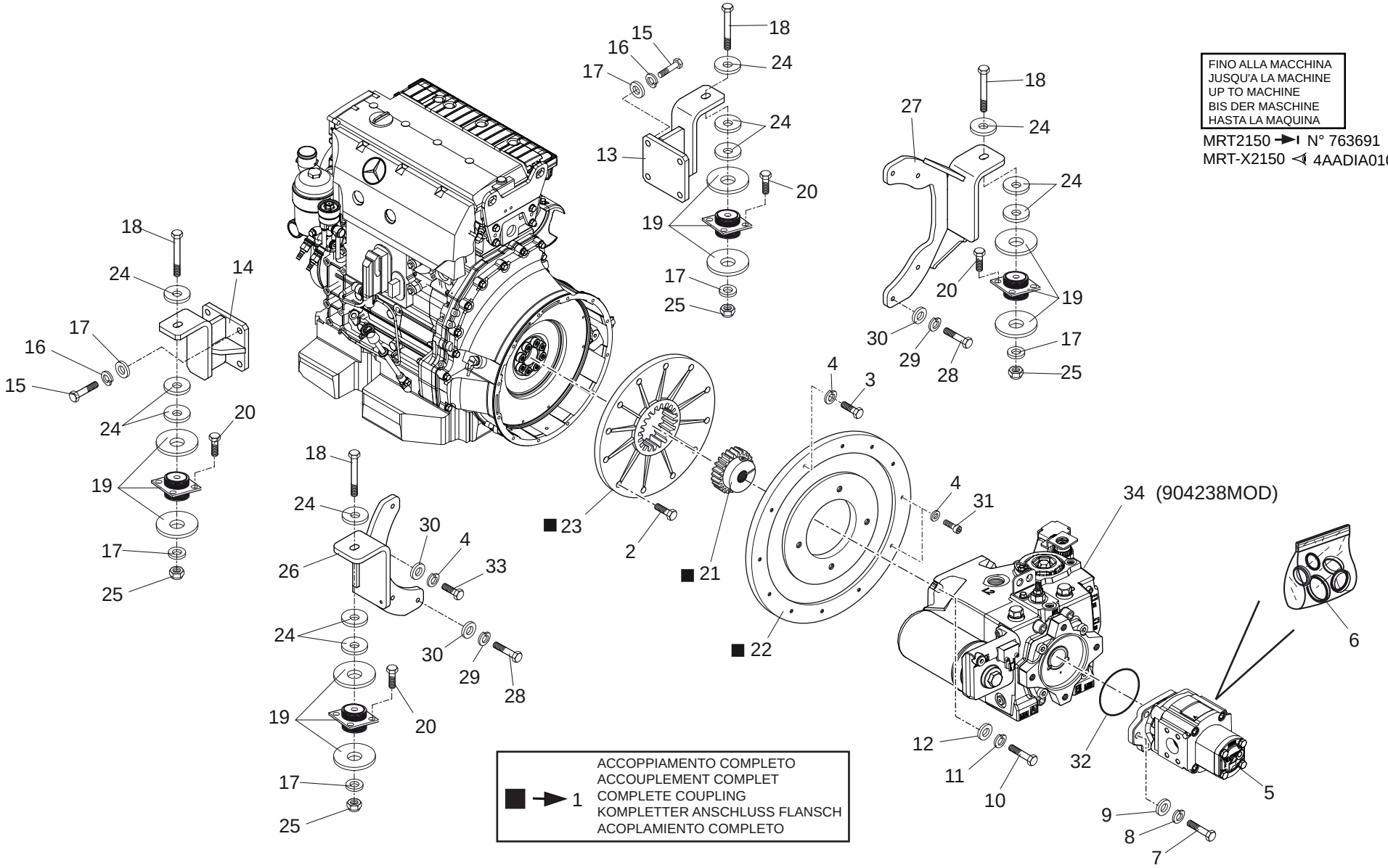

1/2

648701

MONTAGGIO MOTORE E TRASMISSIONE IDROSTATICA
CIRCUIT TRANSMISSION HYDROSTATIQUE
HYDROSTATIC TRANSMISSION CIRCUIT
HYDROSTATIK GETRIEBEKREIS
MOTOR Y TRANSMISION HIDROSTATICA

4AADI 010

30/04/2013

Rep Item	Part. Number	DESCRIZIONE	DESIGNATION	DESCRIPTION	BEZEICHNUNG	DESCRIPCION	Quantità Quantity Quantité MRT 2150	Quantità Quantity Quantité MRT-X 2150	Quantità Menge Quantità					
1	742425	accoppiatore	reducteur	coupler	kupplungsgetriebe	acoplador	1	1						
2	499341	vite	vis	screw	schraube	tornillo	12	12						
3	471336	vite	vis	screw	schraube	tornillo	1	1						
4	448291	rondella	rondelle	washer	unterlegscheibe	arandela	4	4						
5	907222	pompa	pompe	pump	pumpe	bomba	1	1						
6	911117	kit guarnizioni	kit joints	seal kit	dichtungssatz	junta de repuesto	1	1						
7	479016	vite	vis	screw	schraube	tornillo	2	2						
8	449522	rondella	rondelle	washer	unterlegscheibe	arandela	2	2						
9	505180	rondella	rondelle	washer	unterlegscheibe	arandela	2	2						
10	485810	vite	vis	screw	schraube	tornillo	4	4						
11	486288	rondella	rondelle	washer	unterlegscheibe	arandela	4	4						
12	487198	rondella	rondelle	washer	unterlegscheibe	arandela	4	4						
13	737117	supporto	support	support	lager	soporte	1	1						
14	737369	supporto	support	support	lager	soporte	1	1						
15	718127	vite	vis	screw	schraube	tornillo	8	8						
16	471312	rondella	rondelle	washer	unterlegscheibe	arandela	8	8						
17	488595	rondella	rondelle	washer	unterlegscheibe	arandela	12	12						
18	501492	vite	vis	screw	schraube	tornillo	4	4						
19	482596	antivibrante	antivibration	rubber mounting	schwingungsdaempfer	antivibrador	4	4						
20	448492	vite	vis	screw	schraube	tornillo	16	16						
21	743821	mozzo	moyeu	hub	nabe	cubo	1	1						
22	743820	coprivolano	couvre-volant	flywheel cover	leitraddeckel	cubrevolante	1	1						
23	742530	flangia	flasque	flange	flansch	brida	1	1						
24	484678	rondella	rondelle	washer	unterlegscheibe	arandela	14	14						
25	471331	dado	ecrou	nut	mutter	tuerca	4	4						

2/2

648701

MONTAGGIO MOTORE E TRASMISSIONE IDROSTATICA
CIRCUIT TRANSMISSION HYDROSTATIQUE
HYDROSTATIC TRANSMISSION CIRCUIT
HYDROSTATIK GETRIEBEKREIS
MOTOR Y TRANSMISION HIDROSTATICA

Quantità
Quantity
Quantité
Menge
Quantità

4AADI 010

30/04/2013

Rep Item	Part. Number	DESCRIZIONE	DESIGNATION	DESCRIPTION	BEZEICHNUNG	DESCRIPCION	MRT 2150	MRT-X 2150							
26	737124	supporto	support	support	lager	soporte	1	1							
27	909250	supporto	support	support	lager	soporte	1	1							
28	471337	vite	vis	screw	schraube	tornillo	8	8							
29	448291	rondella	rondelle	washer	unterlegscheibe	arandela	9	9							
30	471326	rondella	rondelle	washer	unterlegscheibe	arandela	11	11							
31	484149	vite	vis	screw	schraube	tornillo	2	2							
32	569448	guarnizione	joint	seal	dichtung	guarnicion	1	1							
33	482829	vite	vis	screw	schraube	tornillo	1	1							

MONTAGGIO MOTORE E TRASMISSIONE IDROSTATICA
CIRCUIT TRANSMISSION HYDROSTATIQUE
HYDROSTATIC TRANSMISSION CIRCUIT
HYDROSTATIK GETRIEBEKREIS
MOTOR Y TRANSMISION HIDROSTATICA

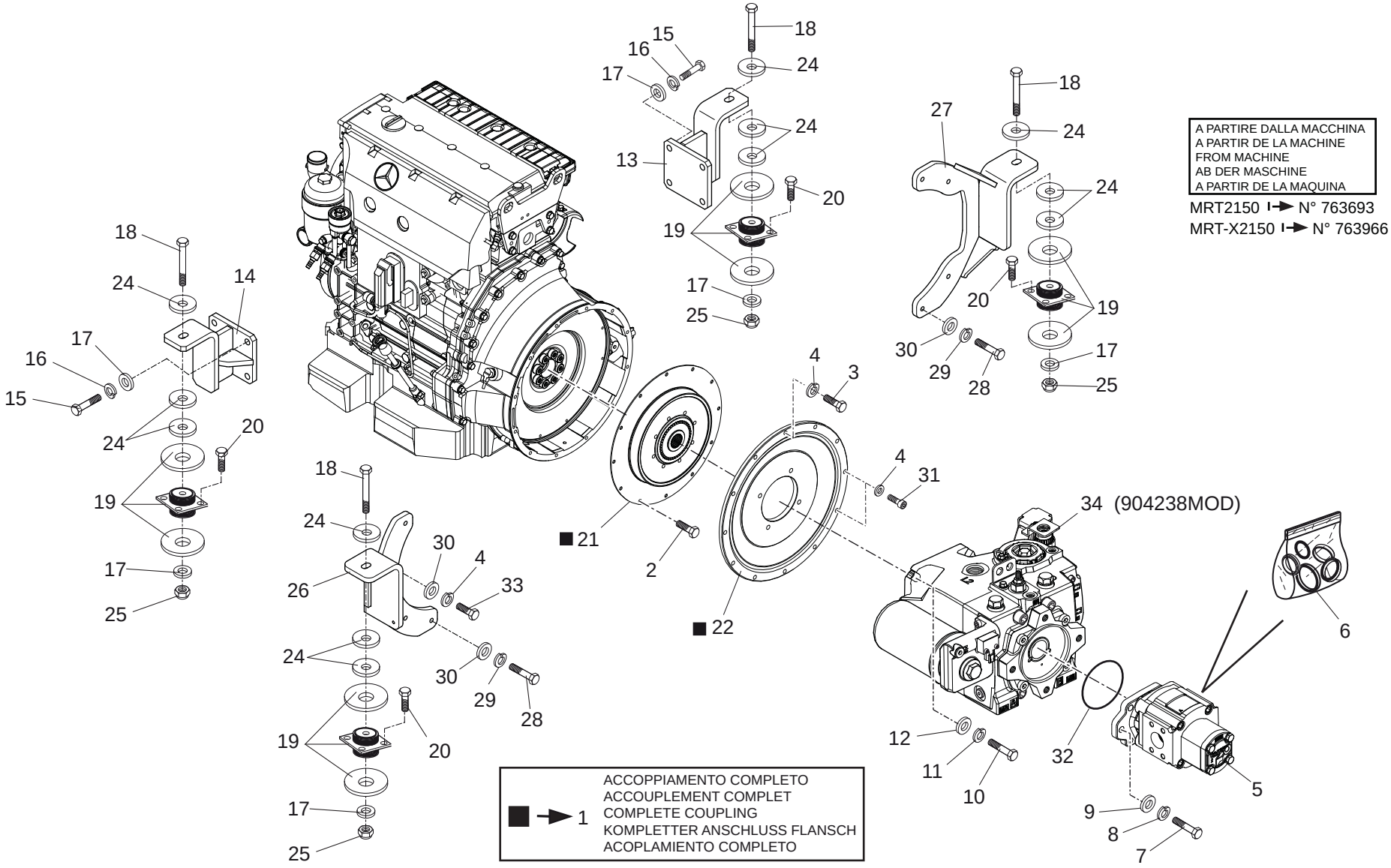

1/2

648701

MONTAGGIO MOTORE E TRASMISSIONE IDROSTATICA
CIRCUIT TRANSMISSION HYDROSTATIQUE
HYDROSTATIC TRANSMISSION CIRCUIT
HYDROSTATIK GETRIEBEKREIS
MOTOR Y TRANSMISION HIDROSTATICA

Quantità / Quantity / Quantité / Menge / Quantità

4AADIA 010

30/04/2013

Rep Item	Part. Number	DESCRIZIONE	DESIGNATION	DESCRIPTION	BEZEICHNUNG	DESCRIPCION	MRT 2150	MRT-X 2150							
1	921821	accoppiatore	reducteur	coupler	kupplungsgetriebe	acoplador	1	1							
2	499341	vite	vis	screw	schraube	tornillo	12	12							
3	471336	vite	vis	screw	schraube	tornillo	1	1							
4	448291	rondella	rondelle	washer	unterlegscheibe	arandela	4	4							
5	907222	pompa	pompe	pump	pumpe	bomba	1	1							
6	911117	kit guarnizioni	kit joints	seal kit	dichtungssatz	junta de repuesto	1	1							
7	479016	vite	vis	screw	schraube	tornillo	2	2							
8	449522	rondella	rondelle	washer	unterlegscheibe	arandela	2	2							
9	505180	rondella	rondelle	washer	unterlegscheibe	arandela	2	2							
10	485810	vite	vis	screw	schraube	tornillo	4	4							
11	486288	rondella	rondelle	washer	unterlegscheibe	arandela	4	4							
12	487198	rondella	rondelle	washer	unterlegscheibe	arandela	4	4							
13	737117	supporto	support	support	lager	soporte	1	1							
14	737369	supporto	support	support	lager	soporte	1	1							
15	718127	vite	vis	screw	schraube	tornillo	8	8							
16	471312	rondella	rondelle	washer	unterlegscheibe	arandela	8	8							
17	488595	rondella	rondelle	washer	unterlegscheibe	arandela	12	12							
18	501492	vite	vis	screw	schraube	tornillo	4	4							
19	482596	antivibrante	antivibration	rubber mounting	schwingungsdaempfer	antivibrador	4	4							
20	448492	vite	vis	screw	schraube	tornillo	16	16							
21	925541	mozzo	moyeu	hub	nabe	cubo	1	1							
22	925542	coprivolano	couvre-volant	flywheel cover	leitraddeckel	cubrevolante	1	1							
23															
24	484678	rondella	rondelle	washer	unterlegscheibe	arandela	14	14							
25	471331	dado	ecrou	nut	mutter	tuerca	4	4							

2/2

648701

MONTAGGIO MOTORE E TRASMISSIONE IDROSTATICA
CIRCUIT TRANSMISSION HYDROSTATIQUE
HYDROSTATIC TRANSMISSION CIRCUIT
HYDROSTATIK GETRIEBEKREIS
MOTOR Y TRANSMISION HIDROSTATICA

Quantità
Quantity
Quantité
Menge
Quantità

4AADIA 010

30/04/2013

Rep Item	Part. Number	DESCRIZIONE	DESIGNATION	DESCRIPTION	BEZEICHNUNG	DESCRIPCION	MRT 2150	MRT-X 2150							
26	737124	supporto	support	support	lager	soporte	1	1							
27	909250	supporto	support	support	lager	soporte	1	1							
28	471337	vite	vis	screw	schraube	tornillo	8	8							
29	448291	rondella	rondelle	washer	unterlegscheibe	arandela	9	9							
30	471326	rondella	rondelle	washer	unterlegscheibe	arandela	11	11							
31	484149	vite	vis	screw	schraube	tornillo	2	2							
32	569448	guarnizione	joint	seal	dichtung	guarnicion	1	1							
33	482829	vite	vis	screw	schraube	tornillo	1	1							
34	907238	pompa idrostatica	pompe	hydrostatic pump	verstellpumpe	bomba hidrostatica	1	1							

MONTAGGIO MOTORE E TRASMISSIONE IDROSTATICA
CIRCUIT TRANSMISSION HYDROSTATIQUE
HYDROSTATIC TRANSMISSION CIRCUIT
HYDROSTATIK GETRIEBEKREIS
MOTOR Y TRANSMISION HIDROSTATICA

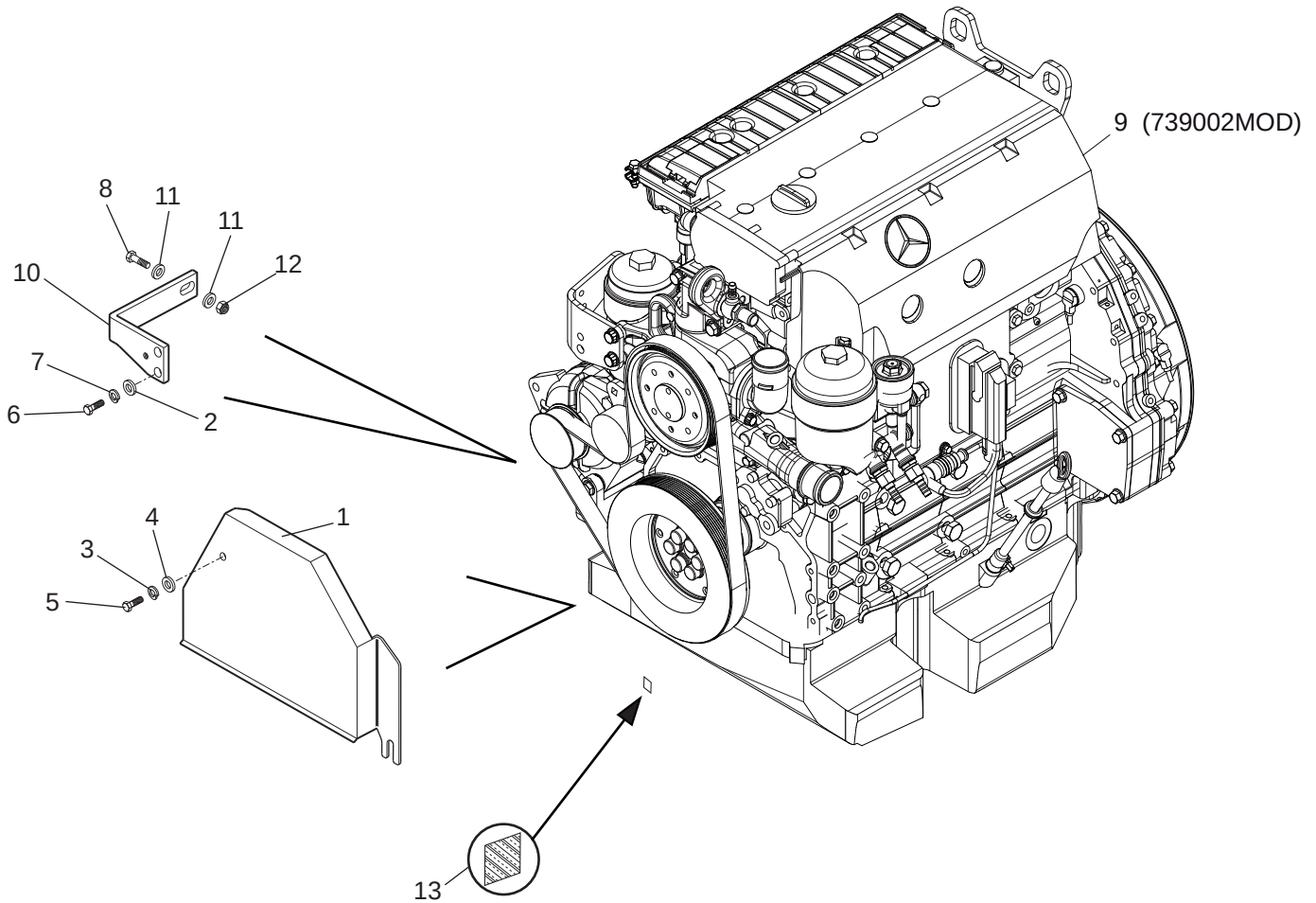

1/1

648701

MONTAGGIO MOTORE E TRASMISSIONE IDROSTATICA
CIRCUIT TRANSMISSION HYDROSTATIQUE
HYDROSTATIC TRANSMISSION CIRCUIT
HYDROSTATIK GETRIEBEKREIS
MOTOR Y TRANSMISION HIDROSTATICA

4AADI 011

30/04/2013

Rep Item	Part. Number	DESCRIZIONE	DESIGNATION	DESCRIPTION	BEZEICHNUNG	DESCRIPCION	Quantità Quantity Quantité MRT 2150	MRT-X 2150	Menge Quantità
1	880965	protezione	protection	guard	schutz	proteccion	1	1	
2	471326	rondella	rondelle	washer	unterlegscheibe	arandela	2	2	
3	448285	rondella	rondelle	washer	unterlegscheibe	arandela	1	1	
4	471360	rondella	rondelle	washer	unterlegscheibe	arandela	1	1	
5	485529	vite	vis	screw	schraube	tornillo	1	1	
6	478861	vite	vis	screw	schraube	tornillo	2	2	
7	448291	rondella	rondelle	washer	unterlegscheibe	arandela	2	2	
8	482829	vite	vis	screw	schraube	tornillo	1	1	
9									
10	737592	supporto	support	support	lager	soporte	1	1	
11	488592	rondella	rondelle	washer	unterlegscheibe	arandela	2	2	
12	455820	dado	ecrou	nut	mutter	tuerca	1	1	
13	711079	adesivo	adhésif	adhesive	klebstoff	adhesivo	1	1	

CIRCUITO TRASMISSIONE IDROSTATICA
CIRCUIT TRANSMISSION HYDROSTATIQUE
HYDROSTATIC TRANSMISSION CIRCUIT
HYDROSTATIK GETRIEBEKREIS
CIRCUITO TRANSMISION HIDROSTATICA

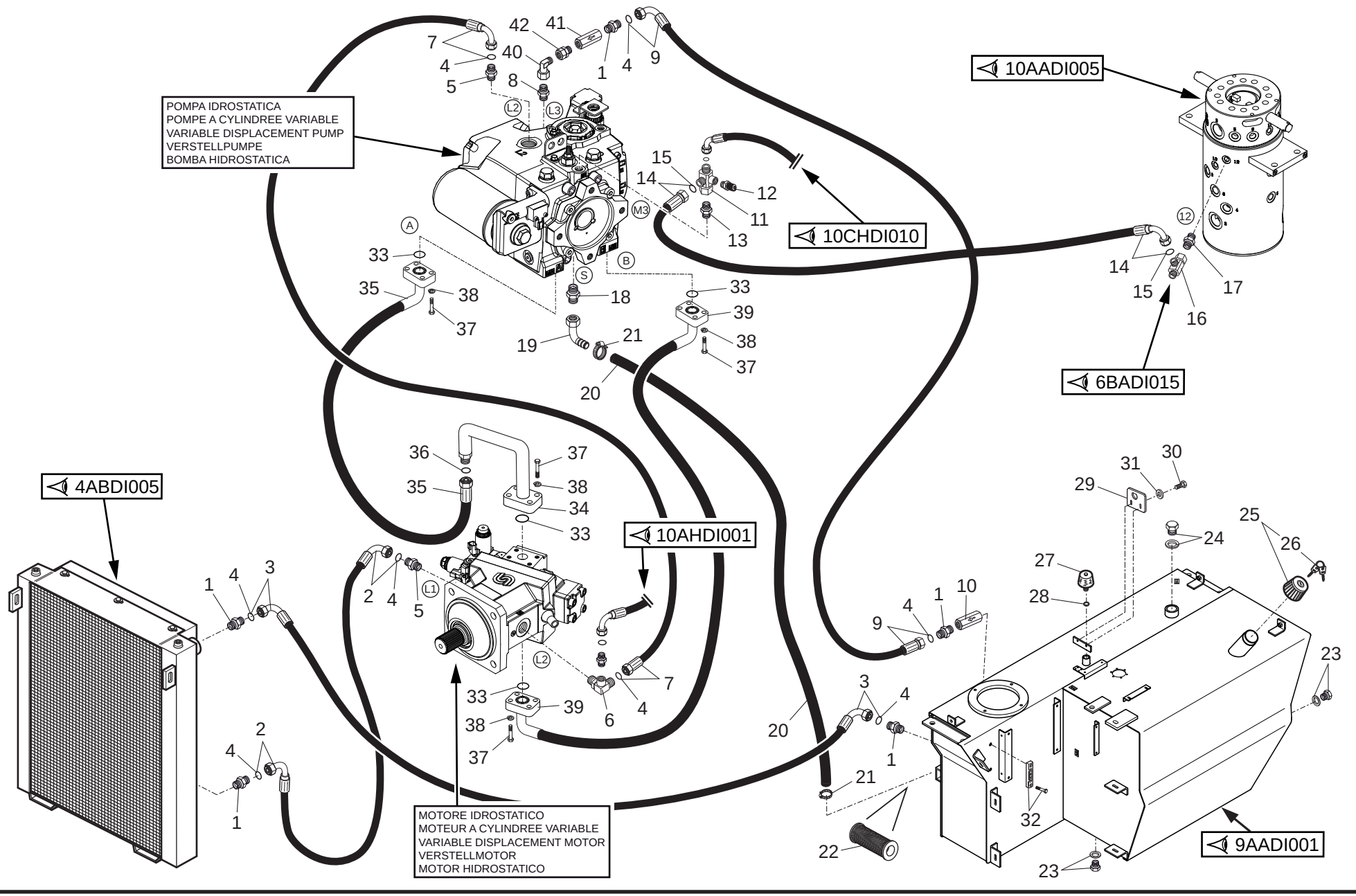

30/04/2013

1/2

648701

CIRCUITO TRASMISSIONE IDROSTATICA
CIRCUIT TRANSMISSION HYDROSTATIQUE
HYDROSTATIC TRANSMISSION CIRCUIT
HYDROSTATIK GETRIEBEKREIS
CIRCUITO TRANSMISION HIDROSTATICA

Quantità / Quantity / Quantité / Menge / Quantità

4ABDI 003

30/04/2013

Rep Item	Part. Number	DESCRIZIONE	DESIGNATION	DESCRIPTION	BEZEICHNUNG	DESCRIPCION	MRT 2150	MRT-X 2150							
1	691538	raccordo	raccord	pipe fitting	rohrverbindung	conexion	4	4							
2	743108	tubo	tuyau	hose	schlauch	tubo	1	1							
3	743107	tubo	tuyau	hose	schlauch	tubo	1	1							
4	501225	guarnizione	joint	seal	dichtung	guarnicion	8	8							
5	742817	raccordo	raccord	pipe fitting	rohrverbindung	conexion	2	2							
6	743218	raccordo	raccord	pipe fitting	rohrverbindung	conexion	1	1							
7	708528	tubo	tuyau	hose	schlauch	tubo	1	1							
8	743097	raccordo	raccord	pipe fitting	rohrverbindung	conexion	1	1							
9	906761	tubo	tuyau	hose	schlauch	tubo	1	1							
10	743198	valvola	soupape	valve	ventil	valvula	1	1							
11	743116	raccordo	raccord	pipe fitting	rohrverbindung	conexion	1	1							
12	448282	raccordo	raccord	pipe fitting	rohrverbindung	conexion	1	1							
13	743093	raccordo	raccord	pipe fitting	rohrverbindung	conexion	1	1							
14	657315	tubo	tuyau	hose	schlauch	tubo	1	1							
15	501220	guarnizione	joint	seal	dichtung	guarnicion	2	2							
16	488486	raccordo	raccord	pipe fitting	rohrverbindung	conexion	1	1							
17	487366	raccordo	raccord	pipe fitting	rohrverbindung	conexion	1	1							
18	743094	raccordo	raccord	pipe fitting	rohrverbindung	conexion	1	1							
19	527003	portagomma	raccord	connection	verbindung	conexion	1	1							
20	912057	tubo	tuyau	hose	schlauch	tubo	1	1							
21	577890	fascetta	collier	clamp	schelle	abrazadera	2	2							
22	743449	filtro	filtre	filter	filter	filtro	1	1							
23	514433	tappo	bouchon	plug	stopfen	tapon	2	2							
24	909095	tappo	bouchon	plug	stopfen	tapon	1	1							
25	658406	tappo	bouchon	plug	stopfen	tapon	1	1							

2/2

648701

CIRCUITO TRASMISSIONE IDROSTATICA
CIRCUIT TRANSMISSION HYDROSTATIQUE
HYDROSTATIC TRANSMISSION CIRCUIT
HYDROSTATIK GETRIEBEKREIS
CIRCUITO TRANSMISION HIDROSTATICA

Quantità
Quantity
Quantité
Menge
Quantità

4ABDI 003

30/04/2013

Rep Item	Part. Number	DESCRIZIONE	DESIGNATION	DESCRIPTION	BEZEICHNUNG	DESCRIPCION	MRT 2150	MRT-X 2150							
26	659097	chiave	clef	key	schlussel	llave	1	1							
27	715516	sfiato	event	breather	entluefter	respiradero	1	1							
28	484259	rondella	rondelle	washer	unterlegscheibe	arandela	1	1							
29	921432	supporto	support	support	lager	soporte	1	1							
30	479141	vite	vis	screw	schraube	tornillo	2	2							
31	505245	rondella	rondelle	washer	unterlegscheibe	arandela	2	2							
32	448270	indicatore	indicateur	gauge	anzeiger	indicador	1	1							
33	484337	guarnizione	joint	seal	dichtung	guarnicion	4	4							
34	743098	tubo	tuyau	hose	schlauch	tubo	1	1							
35	908233	tubo	tuyau	hose	schlauch	tubo	1	1							
36	718994	guarnizione	joint	seal	dichtung	guarnicion	1	1							
37	478479	vite	vis	screw	schraube	tornillo	16	16							
38	449522	rondella	rondelle	washer	unterlegscheibe	arandela	16	16							
39	742813	tubo	tuyau	hose	schlauch	tubo	1	1							
40	885426	raccordo	raccord	pipe fitting	rohrverbindung	conexion	1	1							
41	708817	valvola	soupape	valve	ventil	valvula	1	1							
42	779402	raccordo	raccord	pipe fitting	rohrverbindung	conexion	1	1							

TRASMISSIONE IDROSTATICA (Radiatore olio)
CIRCUIT TRANSMISSION HYDROSTATIQUE (Radiateur d'huile)
HYDROSTATIC TRANSMISSION (Oil cooler)
HYDROSTATIK GETRIEBEKREIS (Oelkuehler)
TRANSMISION HIDROSTATICA (Radiador del aceite)

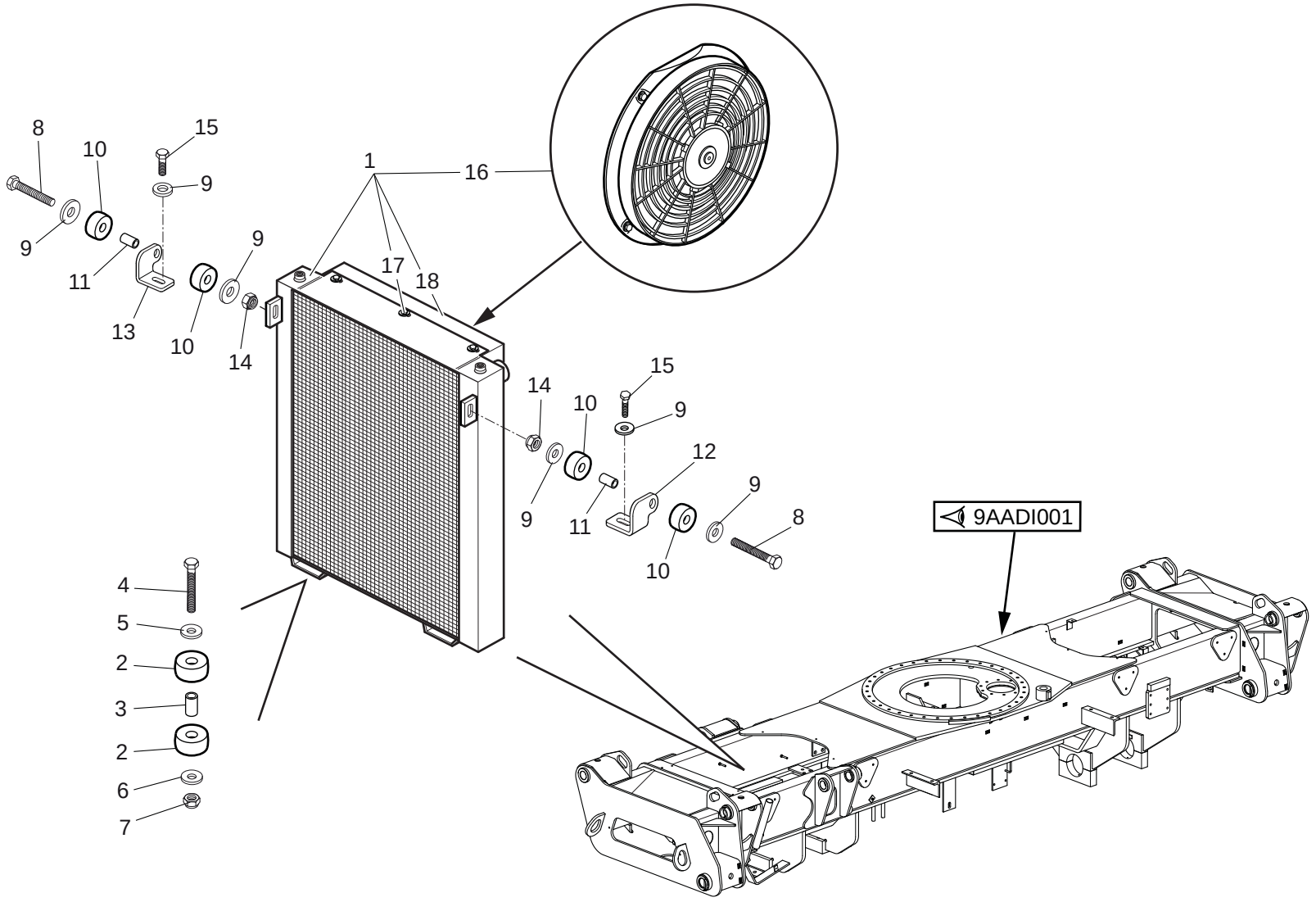

1/1

648701

TRASMISSIONE IDROSTATICA (Radiatore olio)
CIRCUIT TRANSMISSION HYDROSTATIQUE (Radiateur d'huile)
HYDROSTATIC TRANSMISSION (Oil cooler)
HYDROSTATIK GETRIEBEKREIS (Oelkuehler)
TRANSMISION HIDROSTATICA (Radiador del aceite)

Quantità
Quantity
Quantité
Menge
Quantità

4ABDI 005

30/04/2013

Rep Item	Part. Number	DESCRIZIONE	DESIGNATION	DESCRIPTION	BEZEICHNUNG	DESCRIPCION	MRT 2150	MRT-X 2150							
1	910770	radiatore olio	radiateur d'huile	oil cooler	oelkuehler	radiador del aceite	1	1							
2	455029	tassello	goujon	block	duebel	clavija	4	4							
3	710188	distanziale	entretoise	spacer	abstandstuck	separador	2	2							
4	586386	vite	vis	screw	schraube	tornillo	2	2							
5	488592	rondella	rondelle	washer	unterlegscheibe	arandela	2	2							
6	482830	rondella	rondelle	washer	unterlegscheibe	arandela	2	2							
7	455820	dado	ecrou	nut	mutter	tuerca	2	2							
8	484734	vite	vis	screw	schraube	tornillo	2	2							
9	484100	rondella	rondelle	washer	unterlegscheibe	arandela	6	6							
10	455015	tassello	goujon	block	duebel	clavija	4	4							
11	710238	distanziale	entretoise	spacer	abstandstuck	separador	2	2							
12	710232	supporto	support	support	lager	soporte	1	1							
13	710231	supporto	support	support	lager	soporte	1	1							
14	471320	dado	ecrou	nut	mutter	tuerca	2	2							
15	448677	vite	vis	screw	schraube	tornillo	2	2							
16	711442	elettroventola	electrohelice	electrofan	propellerschalter	electrorueda de aletas	2	2							
17	708906	vite	vis	screw	schraube	tornillo	6	6							
18	911350	convogliatore	convoyeur	conveyor	kuehlerhaube	transportador	1	1							

CIRCUITO TRASMISSIONE IDROSTATICA (Circuito cambio di velocità)
CIRCUIT TRANSMISSION HYDROSTATIQUE (Circuit changement vitesse)
HYDROSTATIC TRANSMISSION CIRCUIT (Speed changer circuit)
HYDROSTATICK GETRIEBEKREIS (Geschw-wechselkreis)
CIRCUITO TRANSMISION HIDROSTATICA (Circuito cambio de velocidad)

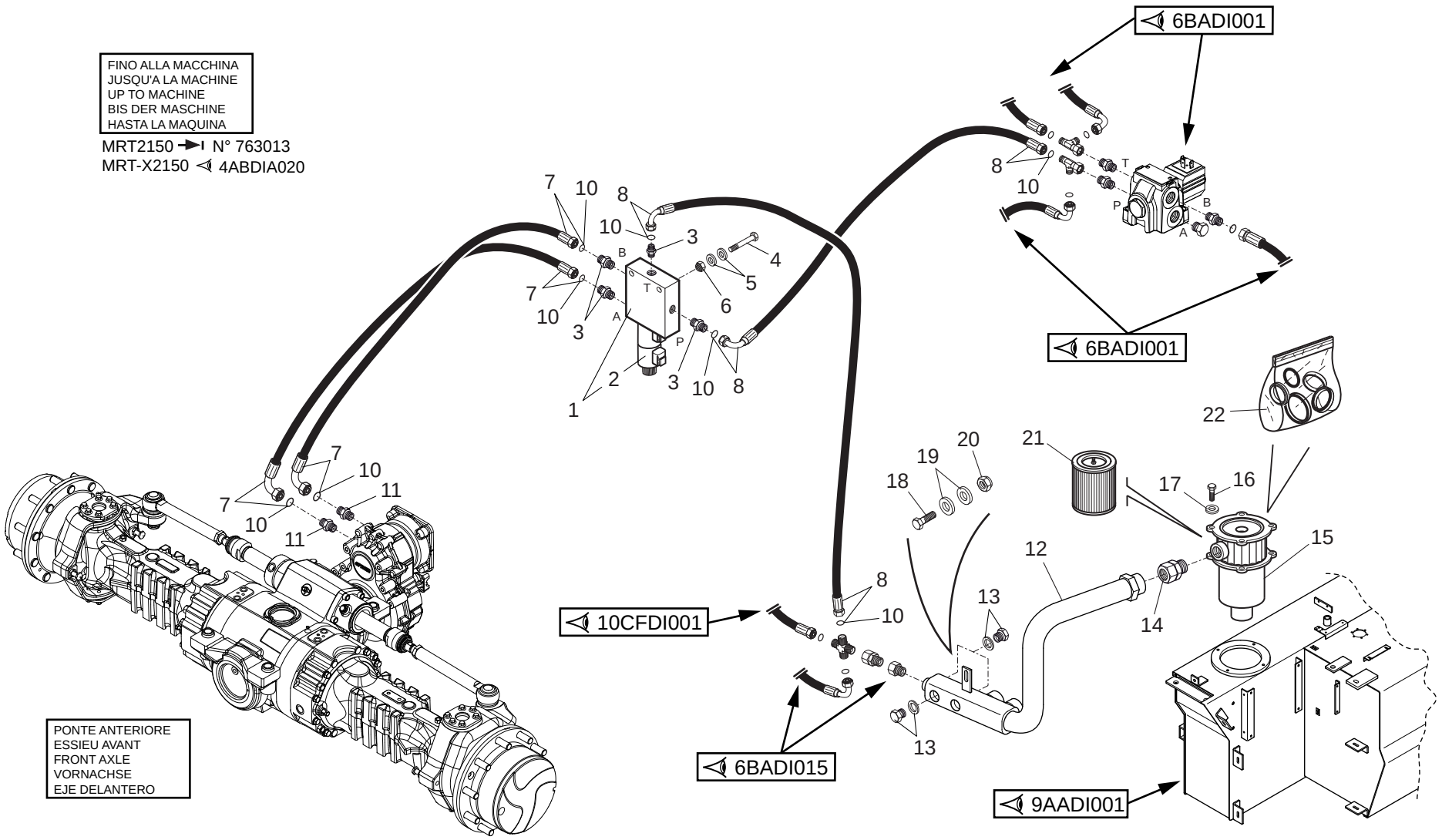

1/1

648701

CIRCUITO TRASMISSIONE IDROSTATICA (Circuito cambio di velocità)
CIRCUIT TRANSMISSION HYDROSTATIQUE (Circuit changement vitesse)
HYDROSTATIC TRANSMISSION CIRCUIT (Speed changer circuit)
HYDROSTATICK GETRIEBEKREIS (Geschw-wechselkreis)
CIRCUITO TRANSMISION HIDROSTATICA (Circuito cambio de velocidad)

Quantità
Quantity
Quantité
Menge
Quantità

4ABDI 020

30/04/2013

Rep Item	Part. Number	DESCRIZIONE	DESIGNATION	DESCRIPTION	BEZEICHNUNG	DESCRIPCION	MRT 2150	MRT-X 2150							
1	908968	elettrovalvola	soupape electrique	solenoid valve	elektroventil	electrovalvula	1	1							
2	885563	bobina	bobine	coil	rolle	bobina	2	2							
3	478366	raccordo	raccord	pipe fitting	rohrverbindung	conexion	4	4							
4	478639	vite	vis	screw	schraube	tornillo	2	2							
5	455018	rondella	rondelle	washer	unterlegscheibe	arandela	4	4							
6	471402	dado	ecrou	nut	mutter	tuerca	2	2							
7	908531	tubo	tuyau	hose	schlauch	tubo	2	2							
8	743104	tubo	tuyau	hose	schlauch	tubo	2	2							
9															
10	501220	guarnizione	joint	seal	dichtung	guarnicion	8	8							
11	175498	raccordo	raccord	pipe fitting	rohrverbindung	conexion	2	2							
12	658636	collettore	collecteur	manifold	ansaugkruemmer	colector	1	1							
13	514435	tappo	bouchon	plug	stopfen	tapon	3	3							
14	485493	raccordo	raccord	pipe fitting	rohrverbindung	conexion	1	1							
15	724669	filtro	filtre	filter	filter	filtro	1	1							
16	478861	vite	vis	screw	schraube	tornillo	4	4							
17	471326	rondella	rondelle	washer	unterlegscheibe	arandela	4	4							
18	471363	vite	vis	screw	schraube	tornillo	1	1							
19	484100	rondella	rondelle	washer	unterlegscheibe	arandela	2	2							
20	471320	dado	ecrou	nut	mutter	tuerca	1	1							
21	724670	cartuccia	cartouche	cartridge	patrone	cartucho	1	1							
22	505428	kit guarnizioni	kit joints	seal kit	dichtungssatz	junta de repuesto	1	1							

CIRCUITO TRASMISSIONE IDROSTATICA (Circuito cambio di velocità)
CIRCUIT TRANSMISSION HYDROSTATIQUE (Circuit changement vitesse)
HYDROSTATIC TRANSMISSION CIRCUIT (Speed changer circuit)
HYDROSTATICK GETRIEBEKREIS (Geschw-wechselkreis)
CIRCUITO TRANSMISION HIDROSTATICA (Circuito cambio de velocidad)

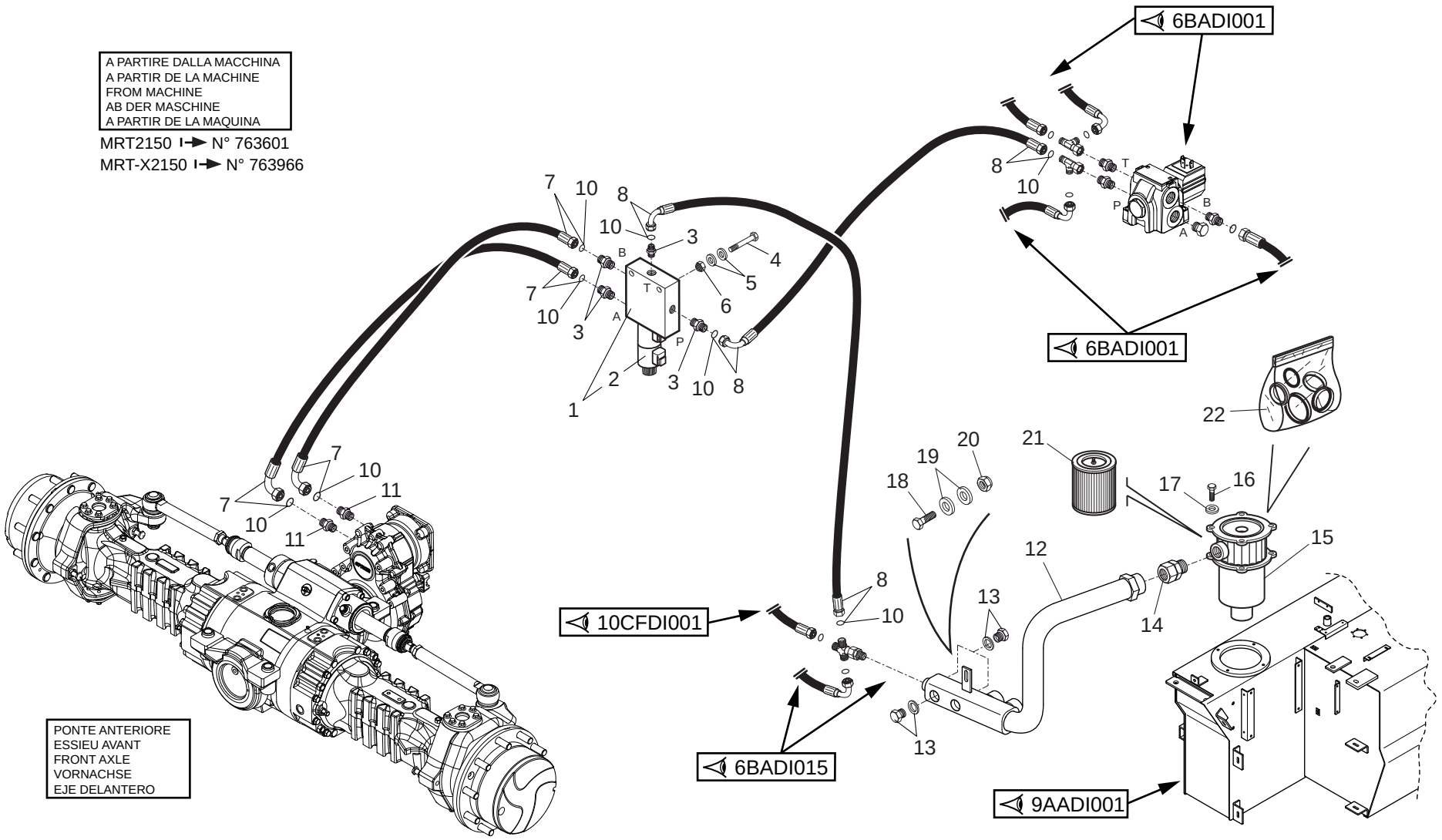

30/04/2013

1/1

648701

CIRCUITO TRASMISSIONE IDROSTATICA (Circuito cambio di velocità)
CIRCUIT TRANSMISSION HYDROSTATIQUE (Circuit changement vitesse)
HYDROSTATIC TRANSMISSION CIRCUIT (Speed changer circuit)
HYDROSTATICK GETRIEBEKREIS (Geschw-wechselkreis)
CIRCUITO TRANSMISION HIDROSTATICA (Circuito cambio de velocidad)

Quantità
Quantity
Quantité
Menge
Quantità

4ABDIA 020

30/04/2013

Rep Item	Part. Number	DESCRIZIONE	DESIGNATION	DESCRIPTION	BEZEICHNUNG	DESCRIPCION	MRT 2150	MRT-X 2150							
1	908968	elettrovalvola	soupape electrique	solenoid valve	elektroventil	electrovalvula	1	1							
2	885563	bobina	bobine	coil	rolle	bobina	2	2							
3	478366	raccordo	raccord	pipe fitting	rohrverbindung	conexion	4	4							
4	478639	vite	vis	screw	schraube	tornillo	2	2							
5	455018	rondella	rondelle	washer	unterlegscheibe	arandela	4	4							
6	471402	dado	ecrou	nut	mutter	tuerca	2	2							
7	908531	tubo	tuyau	hose	schlauch	tubo	2	2							
8	743104	tubo	tuyau	hose	schlauch	tubo	2	2							
9															
10	501220	guarnizione	joint	seal	dichtung	guarnicion	8	8							
11	175498	raccordo	raccord	pipe fitting	rohrverbindung	conexion	2	2							
12	921835	collettore	collecteur	manifold	ansaugkruemmer	colector	1	1							
13	514435	tappo	bouchon	plug	stopfen	tapon	3	3							
14	485493	raccordo	raccord	pipe fitting	rohrverbindung	conexion	1	1							
15	724669	filtro	filtre	filter	filter	filtro	1	1							
16	478861	vite	vis	screw	schraube	tornillo	4	4							
17	471326	rondella	rondelle	washer	unterlegscheibe	arandela	4	4							
18	471363	vite	vis	screw	schraube	tornillo	1	1							
19	484100	rondella	rondelle	washer	unterlegscheibe	arandela	2	2							
20	471320	dado	ecrou	nut	mutter	tuerca	1	1							
21	724670	cartuccia	cartouche	cartridge	patrone	cartucho	1	1							
22	505428	kit guarnizioni	kit joints	seal kit	dichtungssatz	junta de repuesto	1	1							

ALLESTIMENTO MOTORE - TRASMISSIONE (Circuito combustibile)
ADAPTATION MOTEUR - TRANSMISSION (Circuit a combustible)
ENGINE - TRANSMISSION ADAPTATION (Combustible circuit)
MOTOR - GETRIEBE ANPASSUNG (Kraftstoff stromkreis)
ADAPTACION MOTOR - TRANSMISION (Circuito de bombustible)

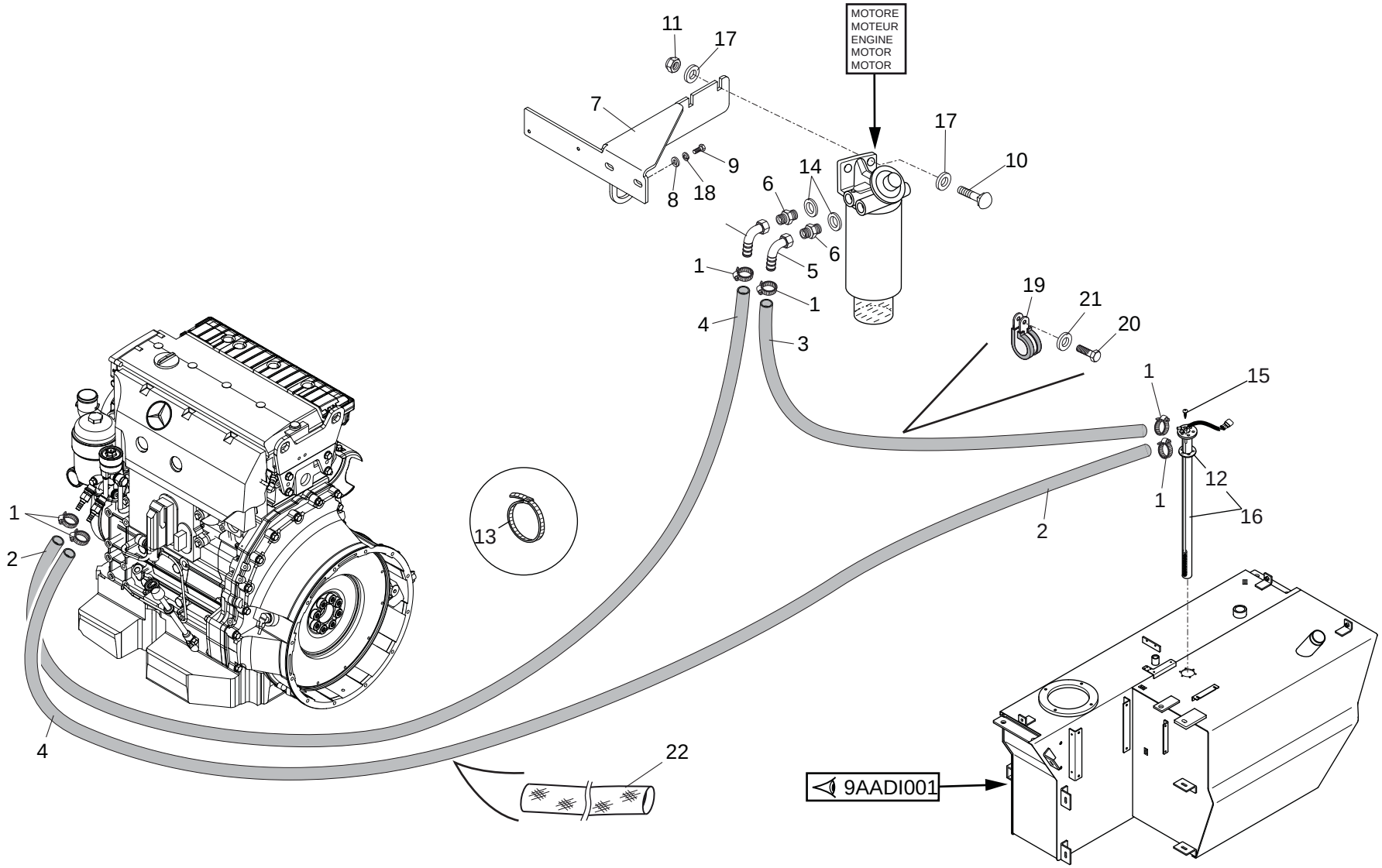

1/1

648701

ALLESTIMENTO MOTORE - TRASMISSIONE (Circuito combustibile)
ADAPTATION MOTEUR - TRANSMISSION (Circuit a combustible)
ENGINE - TRANSMISSION ADAPTATION (Combustible circuit)
MOTOR - GETRIEBE ANPASSUNG (Kraftstoff stromkreis)
ADAPTACION MOTOR - TRANSMISION (Circuito de bombustible)

Quantità
Quantity
Quantité
Menge
Quantità

4ACDI 001

30/04/2013

Rep Item	Part. Number	DESCRIZIONE	DESIGNATION	DESCRIPTION	BEZEICHNUNG	DESCRIPCION	MRT 2150	MRT-X 2150							
1	774438	fascetta	collier	clamp	schelle	abrazadera	6	6							
2	739972	tubo	tuyau	hose	schlauch	tubo	1	1							
3	739971	tubo	tuyau	hose	schlauch	tubo	1	1							
4	739973	tubo	tuyau	hose	schlauch	tubo	1	1							
5	672473	manicotto	manchon	sleeve	muffe	manga	2	2							
6	487375	raccordo	raccord	pipe fitting	rohrverbindung	conexion	2	2							
7	908956	supporto	support	support	lager	soporte	1	1							
8	471360	rondella	rondelle	washer	unterlegscheibe	arandela	2	2							
9	471388	vite	vis	screw	schraube	tornillo	2	2							
10	775250	vite	vis	screw	schraube	tornillo	2	2							
11	471320	dado	ecrou	nut	mutter	tuerca	2	2							
12	777903	guarnizione	joint	seal	dichtung	guarnicion	1	1							
13	448835	fascetta	collier	clamp	schelle	abrazadera	x	x							
14	485836	rondella	rondelle	washer	unterlegscheibe	arandela	2	2							
15	486713	vite	vis	screw	schraube	tornillo	6	6							
16	744518	livella	niveau	level	hoehenanzeige	nivel	1	1							
17	484100	rondella	rondelle	washer	unterlegscheibe	arandela	4	4							
18	448285	rondella	rondelle	washer	unterlegscheibe	arandela	2	2							
19	486955	fascetta	collier	clamp	schelle	abrazadera	1	1							
20	484668	vite	vis	screw	schraube	tornillo	1	1							
21	455018	rondella	rondelle	washer	unterlegscheibe	arandela	1	1							
22	883855	protezione	protection	guard	schutz	proteccion	1	1							

5BADI001

BRACCIO TELESCOPICO (Braccio principale)
BRAS TELESCOPIQUE (Bras principal)
TELESCOPIC BOOM (Main boom)
TELESKOPAUSLEGER (Hauptsleger)
AGUILON TELESCOPICO (Brazo principal)

MRT 2150 Privilege
MRT-X 2150 Privilege

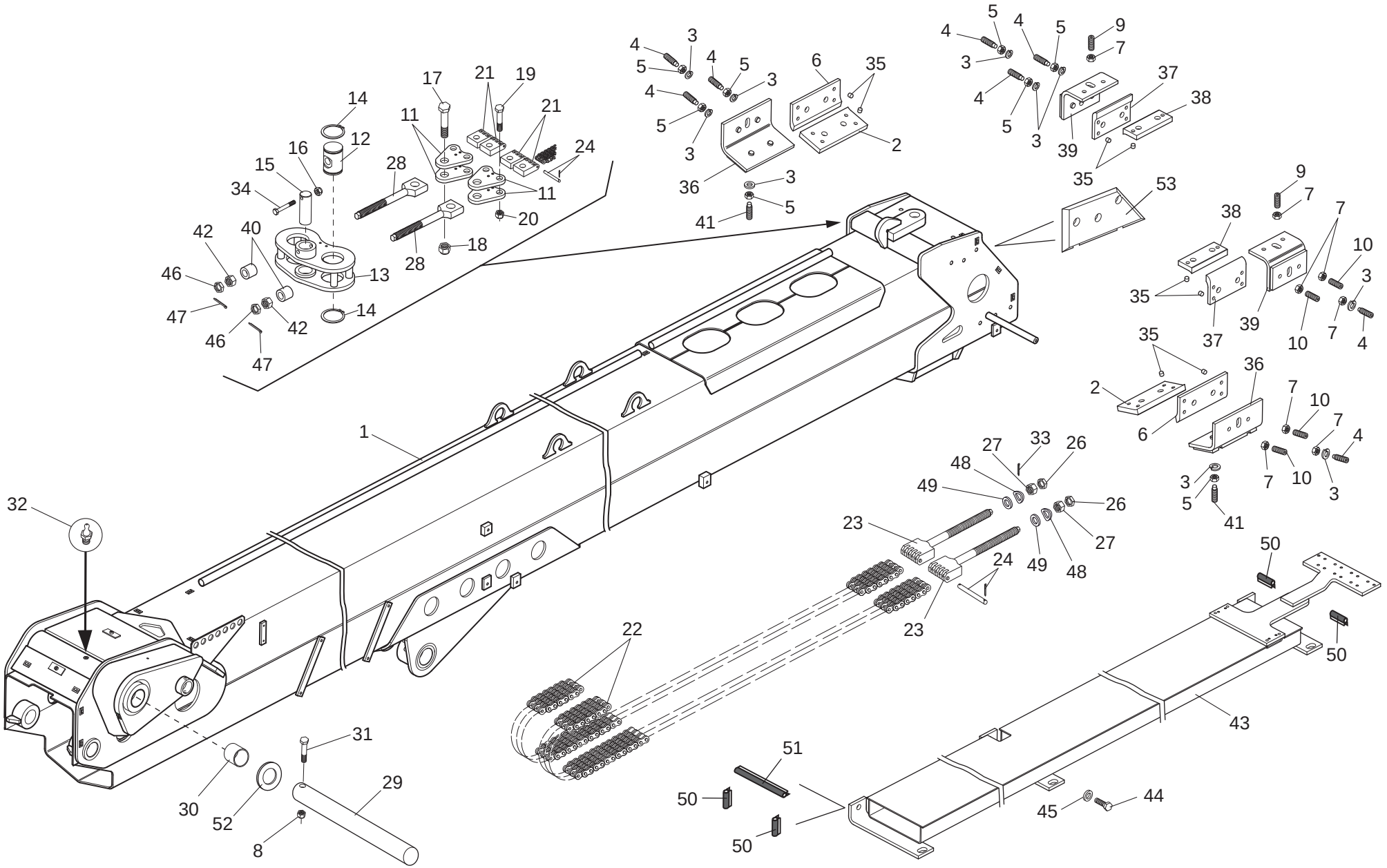

30/04/2013

648701

1/3

648701

BRACCIO TELESCOPICO (Braccio principale)
BRAS TELESCOPIQUE (Bras principal)
TELESCOPIC BOOM (Main boom)
TELESKOPAUSLEGER (Hauptasleger)
AGUILON TELESCOPICO (Brazo principal)

Quantità
Quantity
Quantité
Menge
Quantità

5BADI 001

30/04/2013

Rep Item	Part. Number	DESCRIZIONE	DESIGNATION	DESCRIPTION	BEZEICHNUNG		DESCRIPCION	MRT 2150	MRT-X 2150							
1	725069	braccio	bras	arm	arm		brazo	1	1							
2	882146	pattino	bloc de glissement	sliding block	gleitstueck		patin	2	2							
3	471312	rondella	rondelle	washer	unterlegscheibe		arandela	14	14							
4	880782	grano	pivot de repere	dowel pin	stift	L.45mm	perno de centrado	8	8							
5	485653	dado	ecrou	nut	mutter		tuerca	14	14							
6	882147	pattino	bloc de glissement	sliding block	gleitstueck		patin	2	2							
7	719107	dado	ecrou	nut	mutter		tuerca	8	8							
8	471331	dado	ecrou	nut	mutter		tuerca	1	1							
9	880781	grano	pivot de repere	dowel pin	stift	L.35mm	perno de centrado	2	2							
10	880780	grano	pivot de repere	dowel pin	stift	L.30mm	perno de centrado	4	4							
11	716651	bilanciere	culbuteur	rocker	kipphebel		balancin	4	4							
12	716653	perno	pivot	pin	bolzen		perno	2	2							
13	716650	bilanciere	culbuteur	rocker	kipphebel		balancin	1	1							
14	716657	seeger	arretoir	circlip	seeger-ring		circlip	4	4							
15	716654	perno	pivot	pin	bolzen		perno	1	1							
16	471320	dado	ecrou	nut	mutter		tuerca	1	1							
17	717237	vite	vis	screw	schraube		tornillo	2	2							
18	527639	dado	ecrou	nut	mutter		tuerca	2	2							
19	609560	vite	vis	screw	schraube		tornillo	4	4							
20	488588	dado	ecrou	nut	mutter		tuerca	4	4							
21	609513	attacco	jonction	junction	einsatz		junta	4	4							
22	908110	kit catena	kit chaine	chain kit	kette kit		kit cadena	1	1							
23	716700	tirante	tirant	tie rod	spannstange		tirante	2	2							
24	887007	pernetto	pivot	pin	zapfen		perno	6	6							
25																

2/3

648701

BRACCIO TELESCOPICO (Braccio principale)
BRAS TELESCOPIQUE (Bras principal)
TELESCOPIC BOOM (Main boom)
TELESKOPAUSLEGER (Hauptasleger)
AGUILON TELESCOPICO (Brazo principal)

5BADI 001

30/04/2013

Rep Item	Part. Number	DESCRIZIONE	DESIGNATION	DESCRIPTION	BEZEICHNUNG	DESCRIPCION	Quantità Quantity Quantité MRT 2150	Quantità Quantity Quantité MRT-X 2150	Menge Quantità	Menge Quantità	Menge Quantità
26	739969	dado	ecrou	nut	mutter	tuerca	2	2			
27	737599	dado	ecrou	nut	mutter	tuerca	2	2			
28	716652	tirante	jeu tirant	tie rod kit	spannstangesatz	kit tirante	2	2			
29	569535	perno	pivot	pin	bolzen	perno	1	1			
30	479726	boccola	douille	bushing	buchse	buje	2	2			
31	687980	vite	vis	screw	schraube	tornillo	1	1			
32	470719	ingrassatore	graisseur	grease nipple	fettbuechse	engrasador	1	1			
33	448215	copiglia	goupille	cotter pin	splint	clavija	2	2			
34	482745	vite	vis	screw	schraube	tornillo	1	1			
35	744147	tappo	bouchon	plug	stopfen	tapon	x	x			
36	716706	supporto	support	support	lager	soporte	2	2			
37	882149	pattino	bloc de glissement	sliding block	gleitstueck	patin	2	2			
38	882148	pattino	bloc de glissement	sliding block	gleitstueck	patin	2	2			
39	716707	supporto	support	support	lager	soporte	2	2			
40	716656	distanziale	entretoise	spacer	abstandstuck	separador	2	2			
41	880779	grano	pivot de repere	dowel pin	stift	perno de centrado	8	8			
42	717650	dado	ecrou	nut	mutter	tuerca	2	2			
43	725080	supporto	support	support	lager	soporte	1	1			
44	448492	vite	vis	screw	schraube	tornillo	3	3			
45	471326	rondella	rondelle	washer	unterlegscheibe	arandela	3	3			
46	717651	dado	ecrou	nut	mutter	tuerca	2	2			
47	719284	copiglia	goupille	cotter pin	splint	clavija	2	2			
48	731077	rondella	rondelle	washer	unterlegscheibe	arandela	2	2			
49	731076	rondella	rondelle	washer	unterlegscheibe	arandela	2	2			
50	737985	protezione	protection	guard	schutz	proteccion L.35mm	4	4			

3/3

648701

BRACCIO TELESCOPICO (Braccio principale)
BRAS TELESCOPIQUE (Bras principal)
TELESCOPIC BOOM (Main boom)
TELESKOPAUSLEGER (Hauptasleger)
AGUILON TELESCOPICO (Brazo principal)

Quantità
Quantity
Quantité
Menge
Quantità

5BADI 001

30/04/2013

Rep Item	Part. Number	DESCRIZIONE	DESIGNATION	DESCRIPTION	BEZEICHNUNG	DESCRIPCION		MRT 2150	MRT-X 2150							
51	737986	protezione	protection	guard	schutz	proteccion	L. 55 mm	1	1							
52	585922	distanziale	entretoise	spacer	abstandstuck	separador	1 mm	x	x							
52	585923	distanziale	entretoise	spacer	abstandstuck	separador	2 mm	x	x							
52	585924	distanziale	entretoise	spacer	abstandstuck	separador	3 mm	x	x							
53	737446	Carter	carter	housing	gehaeuse	carter		1	1							

5BADI002

BRACCIO TELESCOPICO (1° sfilo)
BRAS TELESCOPIQUE (1° telescopage)
TELESCOPIC BOOM (1° telescope)
TELESKOPAUSLEGER (1° zusammenstroll)
AGUILON TELESCOPICO (1° telescopaje)

MRT 2150 Privilege
MRT-X 2150 Privilege

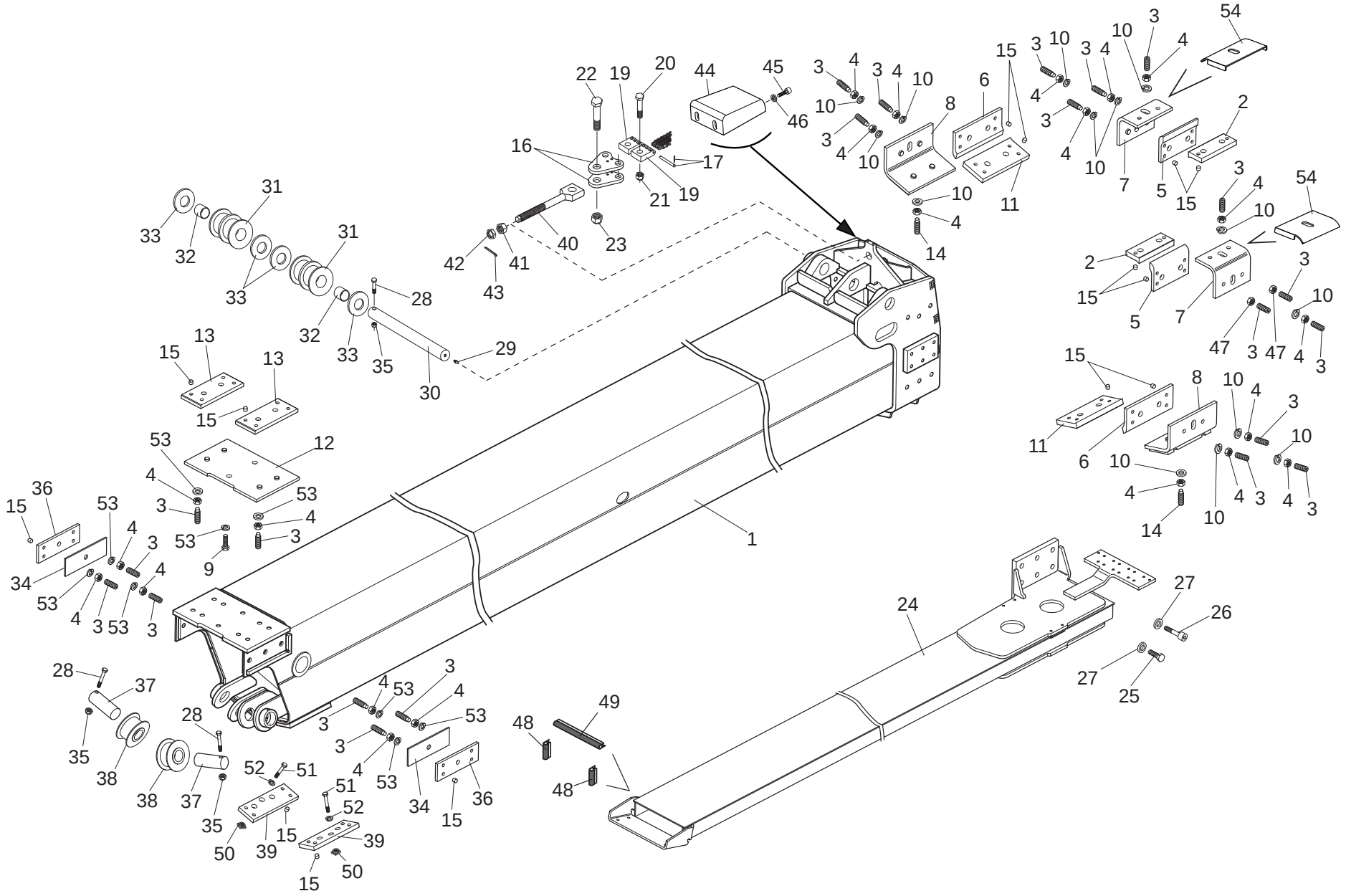

30/04/2013

648701

1/3

648701

BRACCIO TELESCOPICO (1° sfilo)
BRAS TELESCOPIQUE (1° telescopage)
TELESCOPIC BOOM (1° telescope)
TELESKOPAUSLEGER (1° zusammenstroll)
AGUILON TELESCOPICO (1° telescopaje)

Quantità
Quantity
Quantité
Menge
Quantità

5BADI 002

30/04/2013

Rep Item	Part. Number	DESCRIZIONE	DESIGNATION	DESCRIPTION	BEZEICHNUNG		DESCRIPCION	MRT 2150	MRT-X 2150							
1	725070	braccio	bras	arm	arm		brazo	1	1							
2	882152	pattino	bloc de glissement	sliding block	gleitstueck		patin	2	2							
3	880782	grano	pivot de repere	dowel pin	stift	L.45mm	perno de centrado	28	28							
4	485653	dado	ecrou	nut	mutter		tuerca	34	34							
5	882153	pattino	bloc de glissement	sliding block	gleitstueck		patin	2	2							
6	882151	pattino	bloc de glissement	sliding block	gleitstueck		patin	2	2							
7	716713	supporto	support	support	lager		soporte	2	2							
8	716712	supporto	support	support	lager		soporte	2	2							
9	471387	vite	vis	screw	schraube		tornillo	2	2							
10	471312	rondella	rondelle	washer	unterlegscheibe		arandela	20	20							
11	882150	pattino	bloc de glissement	sliding block	gleitstueck		patin	2	2							
12	716719	spessore	epaisseur	thickness	staerke		espesor	1	1							
13	882051	pattino	bloc de glissement	sliding block	gleitstueck		patin	2	2							
14	880779	grano	pivot de repere	dowel pin	stift	L.50mm	perno de centrado	8	8							
15	744147	tappo	bouchon	plug	stopfen		tapon	x	x							
16	716651	bilanciere	culbuteur	rocker	kipphebel		balancin	2	2							
17	887007	pernetto	pivot	pin	zapfen		perno	2	2							
18																
19	609513	attacco	jonction	junction	einsatz		junta	2	2							
20	609560	vite	vis	screw	schraube		tornillo	2	2							
21	488588	dado	ecrou	nut	mutter		tuerca	2	2							
22	717237	vite	vis	screw	schraube		tornillo	1	1							
23	527639	dado	ecrou	nut	mutter		tuerca	1	1							
24	725081	supporto	support	support	lager		soporte	1	1							
25	455649	vite	vis	screw	schraube		tornillo	3	3							

2/3

648701

BRACCIO TELESCOPICO (1° sfilo)
BRAS TELESCOPIQUE (1° telescopage)
TELESCOPIC BOOM (1° telescope)
TELESKOPAUSLEGER (1° zusammenstroll)
AGUILON TELESCOPICO (1° telescopaje)

Quantità
Quantity
Quantité
Menge
Quantità

5BADI 002

30/04/2013

Rep Item	Part. Number	DESCRIZIONE	DESIGNATION	DESCRIPTION	BEZEICHNUNG	DESCRIPCION	MRT 2150	MRT-X 2150							
26	567494	vite	vis	screw	schraube	tornillo	3	3							
27	449522	rondella	rondelle	washer	unterlegscheibe	arandela	6	6							
28	482745	vite	vis	screw	schraube	tornillo	3	3							
29	471031	ingrassatore	graisseur	grease nipple	fettbuechse	engrasador	1	1							
30	716660	perno	pivot	pin	bolzen	perno	1	1							
31	584801	puleggia	poulie	pulley	riemenscheibe	polea	2	2							
32	569068	boccola	douille	bushing	buchse	buje	4	4							
33	585031	rasamento	coussinet	shim ring	auflagering	pieza igualadora	4	4							
34	716720	spessore	epaisseur	thickness	staerke	espesor 5 mm	x	x							
34	723186	spessore	epaisseur	thickness	staerke	espesor 4 mm	x	x							
35	471320	dado	ecrou	nut	mutter	tuerca	3	3							
36	882050	pattino	bloc de glissement	sliding block	gleitstueck	patin	2	2							
37	674504	perno	pivot	pin	bolzen	perno	2	2							
38	674506	puleggia	poulie	pulley	riemenscheibe	polea	2	2							
39	882747	pattino	bloc de glissement	sliding block	gleitstueck	patin	2	2							
40	716652	tirante	tirant	tie rod	spannstange	tirante	1	1							
41	717650	dado	ecrou	nut	mutter	tuerca	1	1							
42	717651	dado	ecrou	nut	mutter	tuerca	1	1							
43	719284	copiglia	goupille	cotter pin	splint	clavija	1	1							
44	725920	lamiera	feuille	plate	blech	chapa	1	1							
45	719386	vite	vis	screw	schraube	tornillo	2	2							
46	710761	rondella	rondelle	washer	unterlegscheibe	arandela	2	2							
47	719107	dado	ecrou	nut	mutter	tuerca	3	3							
48	737985	protezione	protection	guard	schutz	proteccion L.35 mm	2	2							
49	737986	protezione	protection	guard	schutz	proteccion L.155 mm	1	1							
50	775730	inserto	insert	insert	stuck	pion	2	2							

3/3

648701

BRACCIO TELESCOPICO (1° sfilo)
BRAS TELESCOPIQUE (1° telescopage)
TELESCOPIC BOOM (1° telescope)
TELESKOPAUSLEGER (1° zusammenstroll)
AGUILON TELESCOPICO (1° telescopaje)

Quantità
Quantity
Quantité
Menge
Quantità

5BADI 002

30/04/2013

Rep Item	Part. Number	DESCRIZIONE	DESIGNATION	DESCRIPTION	BEZEICHNUNG	DESCRIPCION	MRT 2150	MRT-X 2150							
51	484733	vite	vis	screw	schraube	tornillo	2	2							
52	448285	rondella	rondelle	washer	unterlegscheibe	arandela	2	2							
53	886821	rondella	rondelle	washer	unterlegscheibe	arandela	16	16							
54	882329	distanziale	entretoise	spacer	abstandstuck	separador	2	2							

5BADI003

BRACCIO TELESCOPICO (2° sfilo)
BRAS TELESCOPIQUE (2° telescopage)
TELESCOPIC BOOM (2° telescope)
TELESKOPAUSLEGER (2° zusammenstroll)
AGUILON TELESCOPICO (2° telescopaje)

MRT 2150 Privilege
MRT-X 2150 Privilege

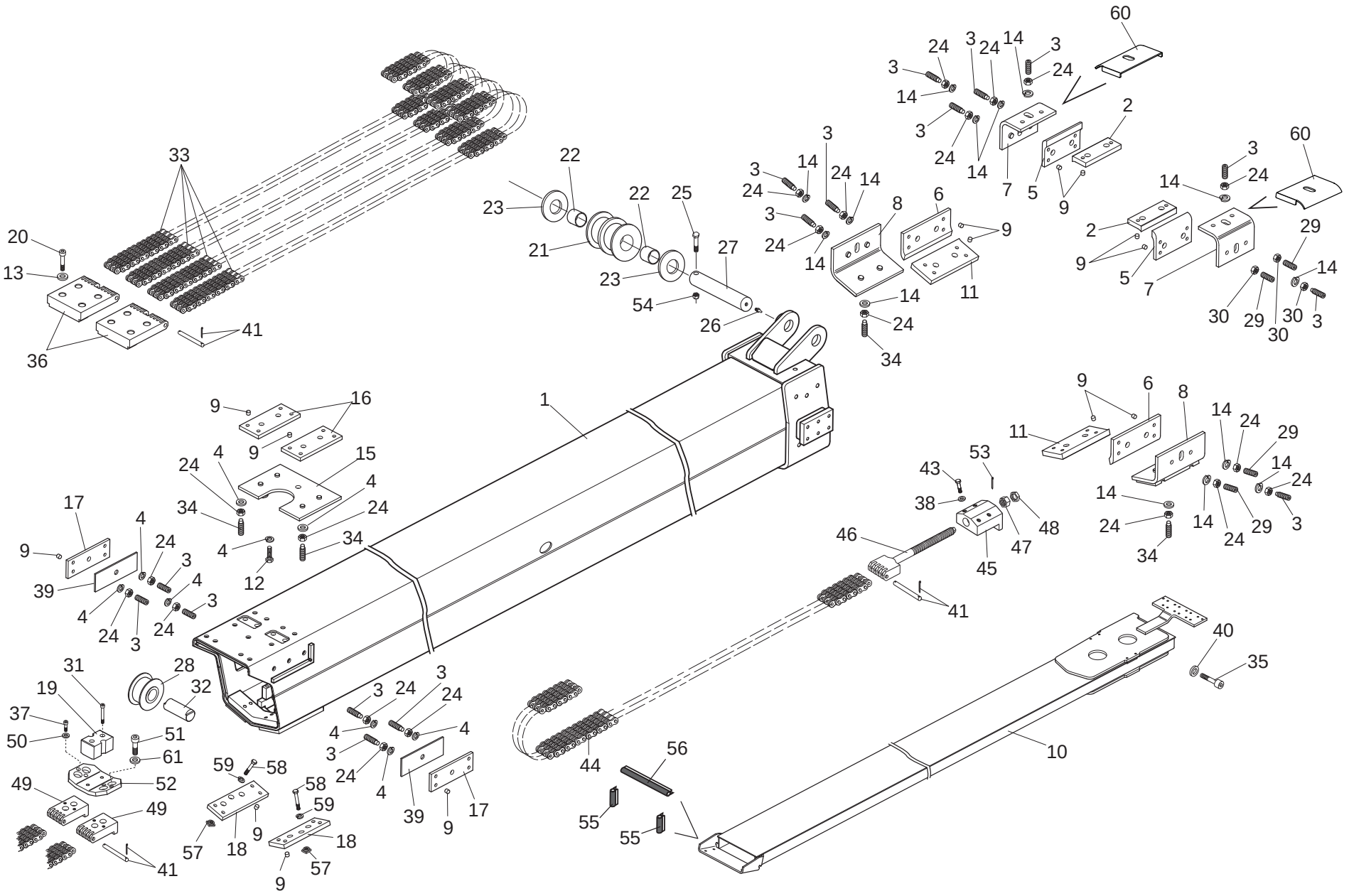

30/04/2013

648701

1/3

648701

BRACCIO TELESCOPICO (2° sfilo)
BRAS TELESCOPIQUE (2° telescopage)
TELESCOPIC BOOM (2° telescope)
TELESKOPAUSLEGER (2° zusammenstroll)
AGUILON TELESCOPICO (2° telescopaje)

Quantità
Quantity
Quantité
Menge
Quantità

5BADI 003

30/04/2013

Rep Item	Part. Number	DESCRIZIONE	DESIGNATION	DESCRIPTION	BEZEICHNUNG	DESCRIPCION	MRT 2150	MRT-X 2150							
1	725071	braccio	bras	arm	arm	brazo	1	1							
2	882152	pattino	bloc de glissement	sliding block	gleitstueck	patin	2	2							
3	880782	grano	pivot de repere	dowel pin	stift L.45mm	perno de centrado	16	16							
4	886821	rondella	rondelle	washer	unterlegscheibe	arandela	13	13							
5	882153	pattino	bloc de glissement	sliding block	gleitstueck	patin	2	2							
6	882151	pattino	bloc de glissement	sliding block	gleitstueck	patin	2	2							
7	716713	supporto	support	support	lager	soporte	2	2							
8	716712	supporto	support	support	lager	soporte	2	2							
9	744147	tappo	bouchon	plug	stopfen	tapon	x	x							
10	725082	supporto	support	support	lager	soporte	1	1							
11	882150	pattino	bloc de glissement	sliding block	gleitstueck	patin	2	2							
12	484108	vite	vis	screw	schraube	tornillo	1	1							
13	886821	rondella	rondelle	washer	unterlegscheibe	arandela	8	8							
14	471312	rondella	rondelle	washer	unterlegscheibe	arandela	20	20							
15	718864	supporto	support	support	lager	soporte	1	1							
16	882051	pattino	bloc de glissement	sliding block	gleitstueck	patin	2	2							
17	882050	pattino	bloc de glissement	sliding block	gleitstueck	patin	2	2							
18	882747	pattino	bloc de glissement	sliding block	gleitstueck	patin	2	2							
19	716714	pattino	bloc de glissement	sliding block	gleitstueck	patin	1	1							
20	717681	vite	vis	screw	schraube	tornillo	8	8							
21	719452	puleggia	poulie	pulley	riemenscheibe	polea	1	1							
22	569068	boccola	douille	bushing	buchse	buje	2	2							
23	585031	rasamento	coussinet	shim ring	auflagering	pieza igualadora	2	2							
24	485653	dado	ecrou	nut	mutter	tuerca	31	31							
25	482745	vite	vis	screw	schraube	tornillo	1	1							

2/3

648701

BRACCIO TELESCOPICO (2° sfilo)
BRAS TELESCOPIQUE (2° telescopage)
TELESCOPIC BOOM (2° telescope)
TELESKOPAUSLEGER (2° zusammenstroll)
AGUILON TELESCOPICO (2° telescopaje)

Quantità
Quantity
Quantité
Menge
Quantità

5BADI 003

30/04/2013

Rep Item	Part. Number	DESCRIZIONE	DESIGNATION	DESCRIPTION	BEZEICHNUNG	DESCRIPCION	MRT 2150	MRT-X 2150							
26	471031	ingrassatore	graisseur	grease nipple	fettbuechse	engrasador	1	1							
27	584788	perno	pivot	pin	bolzen	perno	1	1							
28	674506	puleggia	poulie	pulley	riemenscheibe	polea	1	1							
29	880780	grano	pivot de repere	dowel pin	stift	perno de centrado	4	4							
30	719107	dado	ecrou	nut	mutter	tuerca	3	3							
31	479153	vite	vis	screw	schraube	tornillo	2	2							
32	716699	perno	pivot	pin	bolzen	perno	1	1							
33	908108	kit catena	kit chaine	chain kit	kette kit	kit cadena	1	1							
34	880779	grano	pivot de repere	dowel pin	stift	perno de centrado	14	14							
35	567494	vite	vis	screw	schraube	tornillo	6	6							
36	716724	attacco	jonction	junction	einsatz	junta	2	2							
37	482535	vite	vis	screw	schraube	tornillo	4	4							
38	488598	rondella	rondelle	washer	unterlegscheibe	arandela	4	4							
39	716720	spessore	epaisseur	thickness	staerke	espesor 5 mm	2	2							
40	449522	rondella	rondelle	washer	unterlegscheibe	arandela	6	6							
41	887007	pernetto	pivot	pin	zapfen	perno	7	7							
42															
43	484970	vite	vis	screw	schraube	tornillo	4	4							
44	888000	catena	attelage de la chaine	chain linkage	kettenverbindung	empalme cadena	1	1							
45	716727	blocco	bloc	block	block	bloque	1	1							
46	716700	tirante	jeu tirant	tie rod kit	spannstangesatz	kit tirante	1	1							
47	737599	dado	ecrou	nut	mutter	tuerca	1	1							
48	739969	dado	ecrou	nut	mutter	tuerca	1	1							
49	584810	attacco	jonction	junction	einsatz	junta	2	2							
50	484673	rondella	rondelle	washer	unterlegscheibe	arandela	4	4							

3/3

648701

BRACCIO TELESCOPICO (2° sfilo)
BRAS TELESCOPIQUE (2° telescopage)
TELESCOPIC BOOM (2° telescope)
TELESKOPAUSLEGER (2° zusammenstroll)
AGUILON TELESCOPICO (2° telescopaje)

Quantità
Quantity
Quantité
Menge
Quantità

5BADI 003

30/04/2013

Rep Item	Part. Number	DESCRIZIONE	DESIGNATION	DESCRIPTION	BEZEICHNUNG	DESCRIPCION	MRT 2150	MRT-X 2150						
51	732653	vite	vis	screw	schraube	tornillo	4	4						
52	717387	supporto	support	support	lager	soporte	1	1						
53	448215	copiglia	goupille	cotter pin	splint	clavija	1	1						
54	471320	dado	ecrou	nut	mutter	tuerca	1	1						
55	737985	protezione	protection	guard	schutz	proteccion L.35 mm	2	2						
56	737986	protezione	protection	guard	schutz	proteccion L.155 mm	1	1						
57	775730	inserto	insert	insert	stuck	pion	2	2						
58	471363	vite	vis	screw	schraube	tornillo	2	2						
59	886818	rondella	rondelle	washer	unterlegscheibe	arandela	2	2						
60	882329	distanziale	entretoise	spacer	abstandstuck	separador	2	2						
61	886819	rondella	rondelle	washer	unterlegscheibe	arandela	4	4						

5BADI004

BRACCIO TELESCOPICO (3° sfilo)
BRAS TELESCOPIQUE (3° telescopage)
TELESCOPIC BOOM (3° telescope)
TELESKOPAUSLEGER (3° zusammenstroll)
AGUILON TELESCOPICO (3° telescopaje)

MRT 2150 + Privilege
MRT-X 2150 + Privilege

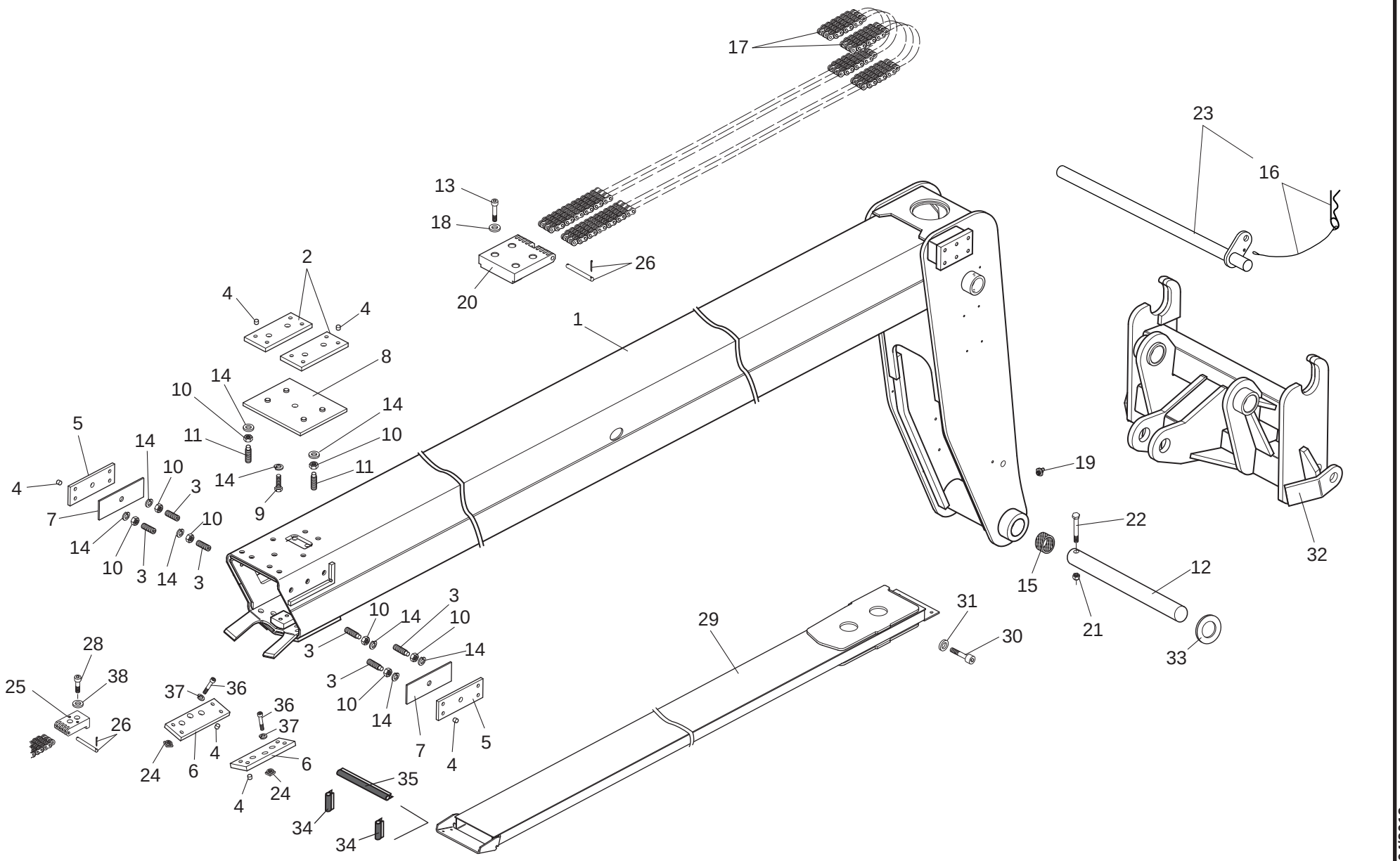

30/04/2013

648701

1/2

648701

BRACCIO TELESCOPICO (3° sfilo)
BRAS TELESCOPIQUE (3° telescopage)
TELESCOPIC BOOM (3° telescope)
TELESKOPAUSLEGER (3° zusammenstroll)
AGUILON TELESCOPICO (3° telescopaje)

Quantità
Quantity
Quantité
Menge
Quantità

5BADI 004

30/04/2013

Rep Item	Part. Number	DESCRIZIONE	DESIGNATION	DESCRIPTION	BEZEICHNUNG	DESCRIPCION	MRT 2150	MRT-X 2150							
1	725072	braccio	bras	arm	arm	brazo	1	1							
2	882051	pattino	bloc de glissement	sliding block	gleitstueck	patin	2	2							
3	880782	grano	pivot de repere	dowel pin	stift	perno de centrado	6	6							
4	744147	tappo	bouchon	plug	stopfen	tapon	x	x							
5	882050	pattino	bloc de glissement	sliding block	gleitstueck	patin	2	2							
6	882747	pattino	bloc de glissement	sliding block	gleitstueck	patin	2	2							
7	716720	spessore	epaisseur	thickness	staerke	espesor 5 mm	x	x							
8	718860	supporto	support	support	lager	soporte	1	1							
9	484108	vite	vis	screw	schraube	tornillo	1	1							
10	485653	dado	ecrou	nut	mutter	tuerca	12	12							
11	880779	grano	pivot de repere	dowel pin	stift	perno de centrado	6	6							
12	480449	perno	pivot	pin	bolzen	perno	1	1							
13	717681	vite	vis	screw	schraube	tornillo	4	4							
14	886821	rondella	rondelle	washer	unterlegscheibe	arandela	13	13							
15	479722	boccola	douille	bushing	buchse	buje	2	2							
16	882405	copiglia	goupille	cotter pin	splint	clavija	1	1							
17	908109	kit catena	kit chaine	chain kit	kette kit	kit cadena	1	1							
18	886821	rondella	rondelle	washer	unterlegscheibe	arandela	4	4							
19	470719	ingrassatore	graisseur	grease nipple	fettbuechse	engrasador	1	1							
20	716724	attacco	jonction	junction	einsatz	junta	1	1							
21	455820	dado	ecrou	nut	mutter	tuerca	1	1							
22	478859	vite	vis	screw	schraube	tornillo	1	1							
23	886836	perno	pivot	pin	bolzen	perno	1	1							
24	775730	inserto	insert	insert	stuck	pion	2	2							
25	584810	attacco	jonction	junction	einsatz	junta	1	1							

2/2

648701

BRACCIO TELESCOPICO (3° sfilo)
BRAS TELESCOPIQUE (3° telescopage)
TELESCOPIC BOOM (3° telescope)
TELESKOPAUSLEGER (3° zusammenstroll)
AGUILON TELESCOPICO (3° telescopaje)

Quantità
Quantity
Quantité
Menge
Quantità

5BADI 004

30/04/2013

Rep Item	Part. Number	DESCRIZIONE	DESIGNATION	DESCRIPTION	BEZEICHNUNG	DESCRIPCION	MRT 2150	MRT-X 2150						
26	887007	pernetto	pivot	pin	zapfen	perno	3	3						
27														
28	732653	vite	vis	screw	schraube	tornillo	2	2						
29	725083	supporto	support	support	lager	soporte	1	1						
30	567494	vite	vis	screw	schraube	tornillo	6	6						
31	449522	rondella	rondelle	washer	unterlegscheibe	arandela	6	6						
32	723074	attacco rapido	attaque rapide	quich connection	schnellkupplung	enclaje rapido	1	1						
33	544149	spessore	epaisseur	thickness	staerke	espesor 3 mm	x	x						
33	544150	spessore	epaisseur	thickness	staerke	espesor 2 mm	x	x						
34	737985	protezione	protection	guard	schutz	proteccion L.35 mm	2	2						
35	737986	protezione	protection	guard	schutz	proteccion L.155 mm	1	1						
36	479153	vite	vis	screw	schraube	tornillo	2	2						
37	886818	rondella	rondelle	washer	unterlegscheibe	arandela	2	2						
38	886819	rondella	rondelle	washer	unterlegscheibe	arandela	2	2						

CARROZZERIA-TORRETTA GIREVOLE-ZAVORRA
CARROSSERIE - TOURELLE ROTANTE-CONTREPOIDS
BODY-REVOLVING TURRET-BALLAST
KARROSSERIE-DREHBAR TURM-GEGENGEWICHT
CARROCERIA-TORRE ROTATORIA-CONTRAPESO

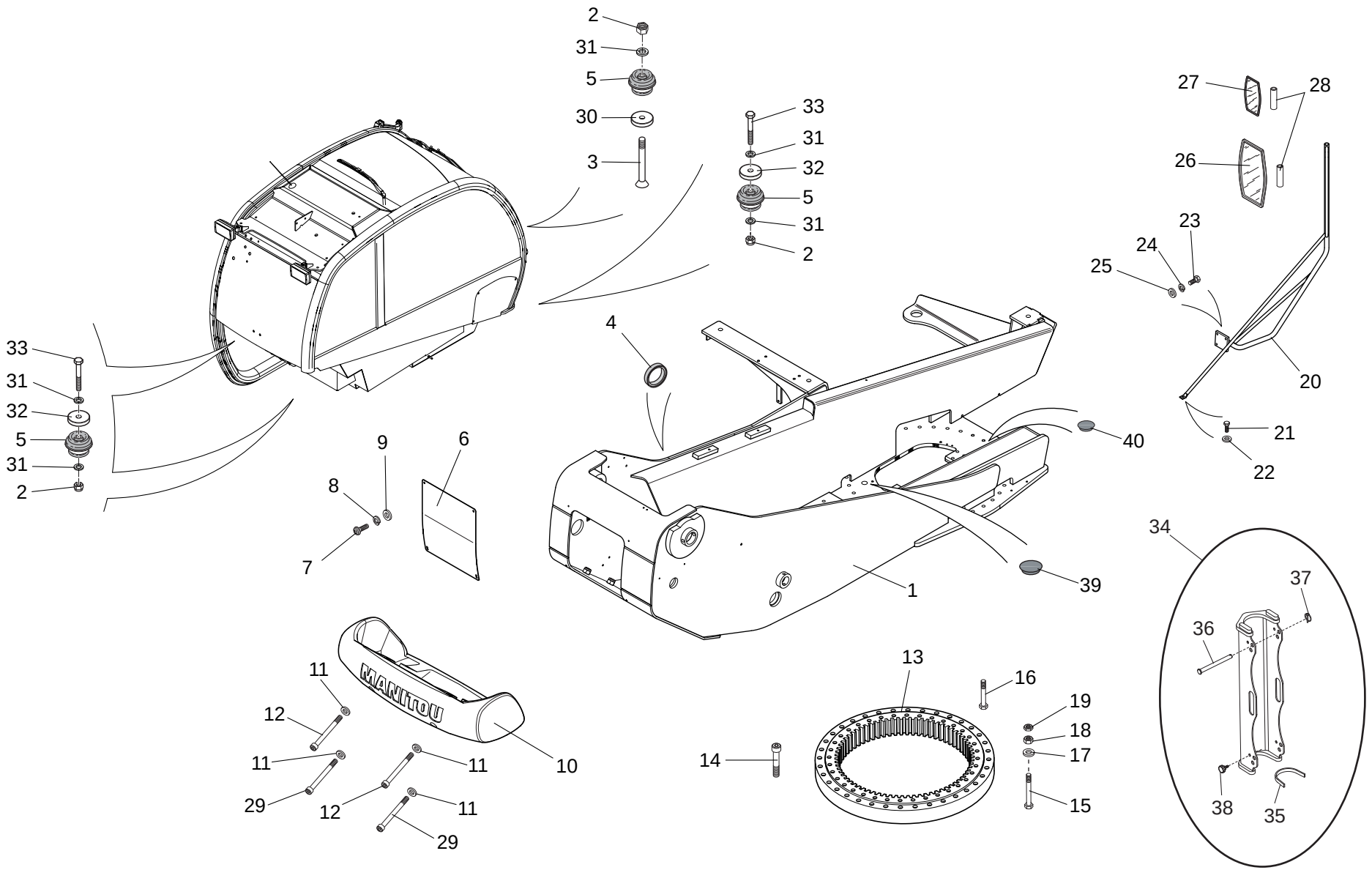

1/2

648701

CARROZZERIA-TORRETTA GIREVOLE-ZAVORRA
CARROSSERIE - TOURELLE ROTANTE-CONTREPOIDS
BODY-REVOLVING TURRET-BALLAST
KARROSSERIE-DREHBAR TURM-GEGENGEWICHT
CARROCERIA-TORRE ROTATORIA-CONTRAPESO

Quantità
Quantity
Quantité
Menge
Quantità

6AADI 001

30/04/2013

Rep Item	Part. Number	DESCRIZIONE	DESIGNATION	DESCRIPTION	BEZEICHNUNG	DESCRIPCION	MRT 2150	MRT-X 2150
1	909307	torretta	tourelle	upperstructure	oberwagen	toreeta	1	1
2	479467	dado	ecrou	nut	mutter	tuerca	4	4
3	673743	vite	vis	screw	schraube	tornillo	1	1
4	505346	protezione	protection	guard	schutz	proteccion	1	1
5	732790	tassello	goujon	block	duebel	clavija	4	4
6	577004	carter	carter	housing	gehaeuse	carter	1	1
7	505168	vite	vis	screw	schraube	tornillo	4	4
8	448401	rondella	rondelle	washer	unterlegscheibe	arandela	4	4
9	505245	rondella	rondelle	washer	unterlegscheibe	arandela	4	4
10	609740	zavorra	lest	ballast	ballast	contrapeso	1	1
11	471318	rondella	rondelle	washer	unterlegscheibe	arandela	4	4
12	576984	vite	vis	screw	schraube	tornillo	2	2
13	719175	ralla	couronne de giration	slewing ring	drehkranz	corona orientacion	1	1
14	884420	vite	vis	screw	schraube	tornillo	36	36
15	907877	vite	vis	screw	schraube	tornillo L=130mm	32	32
16	907875	vite	vis	screw	schraube	tornillo L=100mm	4	4
17	739968	rondella	rondelle	washer	unterlegscheibe	arandela	34	34
18	737599	dado	ecrou	nut	mutter	tuerca	32	32
19	508510	dado	ecrou	nut	mutter	tuerca	35	35
20	674624	supporto	support	support	lager	soporte	1	1
21	471388	vite	vis	screw	schraube	tornillo	1	1
22	471360	rondella	rondelle	washer	unterlegscheibe	arandela	1	1
23	471336	vite	vis	screw	schraube	tornillo	4	4
24	448291	rondella	rondelle	washer	unterlegscheibe	arandela	4	4
25	471326	rondella	rondelle	washer	unterlegscheibe	arandela	4	4

2/2

648701

CARROZZERIA-TORRETTA GIREVOLE-ZAVORRA
CARROSSERIE - TOURELLE ROTANTE-CONTREPOIDS
BODY-REVOLVING TURRET-BALLAST
KARROSSERIE-DREHBAR TURM-GEGENGEWICHT
CARROCERIA-TORRE ROTATORIA-CONTRAPESO

Quantità
Quantity
Quantité
Menge
Quantità

6AADI 001

30/04/2013

Rep Item	Part. Number	DESCRIZIONE	DESIGNATION	DESCRIPTION	BEZEICHNUNG	DESCRIPCION		MRT 2150	MRT-X 2150							
26	455099	specchio	miroir	mirror	spiegel	mirador		1	1							
27	482901	specchio	miroir	mirror	spiegel	mirador		1	1							
28	484304	supporto	support	support	lager	soporte		2	2							
29	576983	vite	vis	screw	schraube	tornillo		2	2							
30	736733	rondella	rondelle	washer	unterlegscheibe	arandela		1	1							
31	471400	rondella	rondelle	washer	unterlegscheibe	arandela		7	7							
32	736732	rondella	rondelle	washer	unterlegscheibe	arandela		3	3							
33	738365	vite	vis	screw	schraube	tornillo		3	3							
34	909409	kit	jeu	kit	satz	kit		1	1							
35	910666	protezione	protection	guard	schutz	proteccion		2	2							
36	909402	perno	pivot	pin	bolzen	perno		2	2							
37	909396	spina	cheville	pin	stecker	enchufe		2	2							
38	773917	pomello	bouton	knob	knebelgriff	boton		2	2							
39	882537	tappo	bouchon	plug	stopfen	tapon	Ø 35mm	1	1							
40	585872	tappo	bouchon	plug	stopfen	tapon	Ø 28mm	1	1							

IMPIANTO IDRAULICO FRENANTE
CIRCUIT FREINAGE
BRAKES CIRCUIT
BREMSEKREIS
CIRCUITO FRENADO

MRT 2150 + Privilege
MRT-X 2150 + Privilege

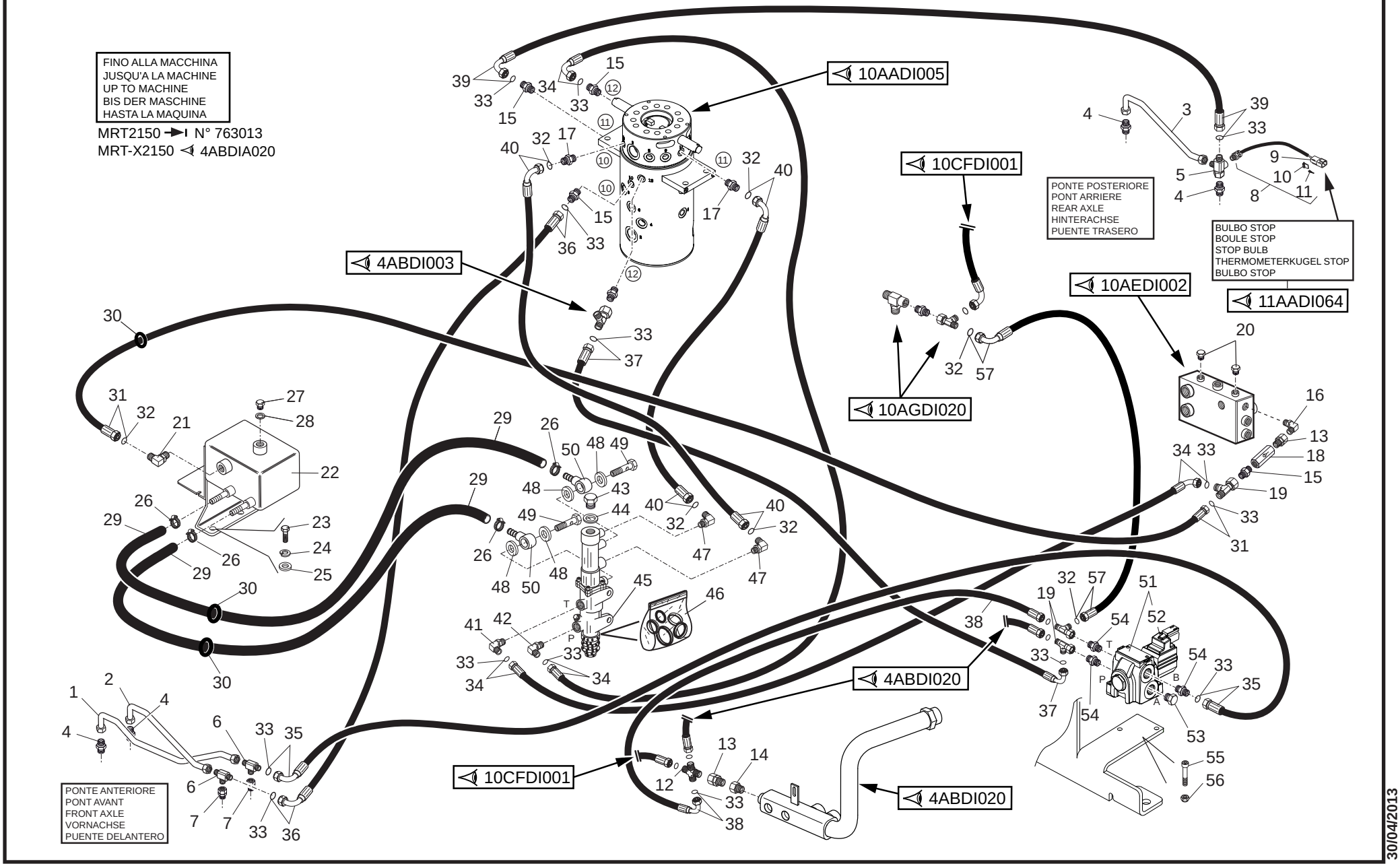

30/04/2013

1/3

648701

IMPIANTO IDRAULICO FRENANTE
CIRCUIT FREINAGE
BRAKES CIRCUIT
BREMSEKREIS
CIRCUITO FRENADO

Quantità
Quantity
Quantité
Menge
Quantità

6BADI 015

30/04/2013

Rep Item	Part. Number	DESCRIZIONE	DESIGNATION	DESCRIPTION	BEZEICHNUNG	DESCRIPCION	MRT 2150	MRT-X 2150							
1	656605	tubo	tuyau	hose	schlauch	tubo	1	1							
2	656603	tubo	tuyau	hose	schlauch	tubo	1	1							
3	778147	tubo	tuyau	hose	schlauch	tubo	1	1							
4	175498	raccordo	raccord	pipe fitting	rohrverbindung	conexion	4	4							
5	504065	raccordo	raccord	pipe fitting	rohrverbindung	conexion	1	1							
6	499439	raccordo	raccord	pipe fitting	rohrverbindung	conexion	2	2							
7	910576	raccordo	raccord	pipe fitting	rohrverbindung	conexion	2	2							
8	743827	pressostato	pressostat	pressure switch	druckwächter	presóstato	1	1							
9	568969	connettore	connecteur	connector	verbindung	conector	1	1							
10	568970	piastrino	plaquette	small plate	plaettchen	chapita	1	1							
11	504486	terminale	borne	terminal	endverschluss	terminal	x	x							
12	503614	raccordo	raccord	pipe fitting	rohrverbindung	conexion	1	1							
13	487362	raccordo	raccord	pipe fitting	rohrverbindung	conexion	2	2							
14	544000	raccordo	raccord	pipe fitting	rohrverbindung	conexion	1	1							
15	487366	raccordo	raccord	pipe fitting	rohrverbindung	conexion	4	4							
16	526606	raccordo	raccord	pipe fitting	rohrverbindung	conexion	1	1							
17	488487	raccordo	raccord	pipe fitting	rohrverbindung	conexion	2	2							
18	508685	valvola	soupape	valve	ventil	valvula	1	1							
19	488486	raccordo	raccord	pipe fitting	rohrverbindung	conexion	3	3							
20	726390	tappo	bouchon	plug	stopfen	tapon	2	2							
21	508804	raccordo	raccord	pipe fitting	rohrverbindung	conexion	1	1							
22	909748	serbatoio	reservoir	tank	behaelter	deposito	1	1							
23	471403	vite	vis	screw	schraube	tornillo	2	2							
24	448401	rondella	rondelle	washer	unterlegscheibe	arandela	2	2							
25	505245	rondella	rondelle	washer	unterlegscheibe	arandela	2	2							

2/3

648701

IMPIANTO IDRAULICO FRENANTE
CIRCUIT FREINAGE
BRAKES CIRCUIT
BREMSEKREIS
CIRCUITO FRENADO

Quantità
Quantity
Quantité
Menge
Quantità

6BADI 015

30/04/2013

Rep Item	Part. Number	DESCRIZIONE	DESIGNATION	DESCRIPTION	BEZEICHNUNG	DESCRIPCION	MRT 2150	MRT-X 2150							
26	499661	fascetta	collier	clamp	schelle	abrazadera	4	4							
27	485425	tappo	bouchon	plug	stopfen	tapon	1	1							
28	484939	rondella	rondelle	washer	unterlegscheibe	arandela	1	1							
29	512548	tubo	tuyau	hose	schlauch	tubo	2	2							
30	740130	protezione	protection	guard	schutz	proteccion	3	3							
31	609855	tubo	tuyau	hose	schlauch	tubo	1	1							
32	501219	guarnizione	joint	seal	dichtung	guarnicion	5	5							
33	501220	guarnizione	joint	seal	dichtung	guarnicion	13	13							
34	908983	tubo	tuyau	hose	schlauch	tubo	2	2							
35	658161	tubo	tuyau	hose	schlauch	tubo	1	1							
36	729285	tubo	tuyau	hose	schlauch	tubo	1	1							
37	910723	tubo	tuyau	hose	schlauch	tubo	1	1							
38	657315	tubo	tuyau	hose	schlauch	tubo	1	1							
39	908768	tubo	tuyau	hose	schlauch	tubo	1	1							
40	739109	tubo	tuyau	hose	schlauch	tubo	2	2							
41	526606	raccordo	raccord	pipe fitting	rohrverbindung	conexion	1	1							
42	739018	raccordo	raccord	pipe fitting	rohrverbindung	conexion	1	1							
43	505319	tappo	bouchon	plug	stopfen	tapon	1	1							
44	422207	rondella	rondelle	washer	unterlegscheibe	arandela	1	1							
45	740150	pompa	pompe	pump	pumpe	bomba	1	1							
46	907845	kit guarnizioni	kit joints	seal kit	dichtungssatz	junta de repuesto	1	1							
47	607829	raccordo	raccord	pipe fitting	rohrverbindung	conexion	2	2							
48	509538	rondella	rondelle	washer	unterlegscheibe	arandela	4	4							
49	480375	vite	vis	screw	schraube	tornillo	2	2							
50	503958	raccordo	raccord	pipe fitting	rohrverbindung	conexion	2	2							

3/3

648701

IMPIANTO IDRAULICO FRENANTE
CIRCUIT FREINAGE
BRAKES CIRCUIT
BREMSEKREIS
CIRCUITO FRENADO

6BADI 015

30/04/2013

Rep Item	Part. Number	DESCRIZIONE	DESIGNATION	DESCRIPTION	BEZEICHNUNG	DESCRIPCION	Quantità Quantity Quantité MRT 2150	MRT-X 2150		Menge Quantità		
51	882731	elettrovalvola	soupape electrique	solenoid valve	elektroventil	electrovalvula	1	1				
52	886483	bobina	bobine	coil	rolle	bobina	1	1				
53	514434	tappo	bouchon	plug	stopfen	tapon	1	1				
54	657371	raccordo	raccord	pipe fitting	rohrverbindung	conexion	3	3				
55	478573	vite	vis	screw	schraube	tornillo	2	2				
56	743587	dado	ecrou	nut	mutter	tuerca	2	2				
57	908972	tubo	tuyau	hose	schlauch	tubo	1	1				

6BADIA015

IMPIANTO IDRAULICO FRENANTE
CIRCUIT FREINAGE
BRAKES CIRCUIT
BREMSEKREIS
CIRCUITO FRENADO

MRT 2150 + Privilege
MRT-X 2150 + Privilege

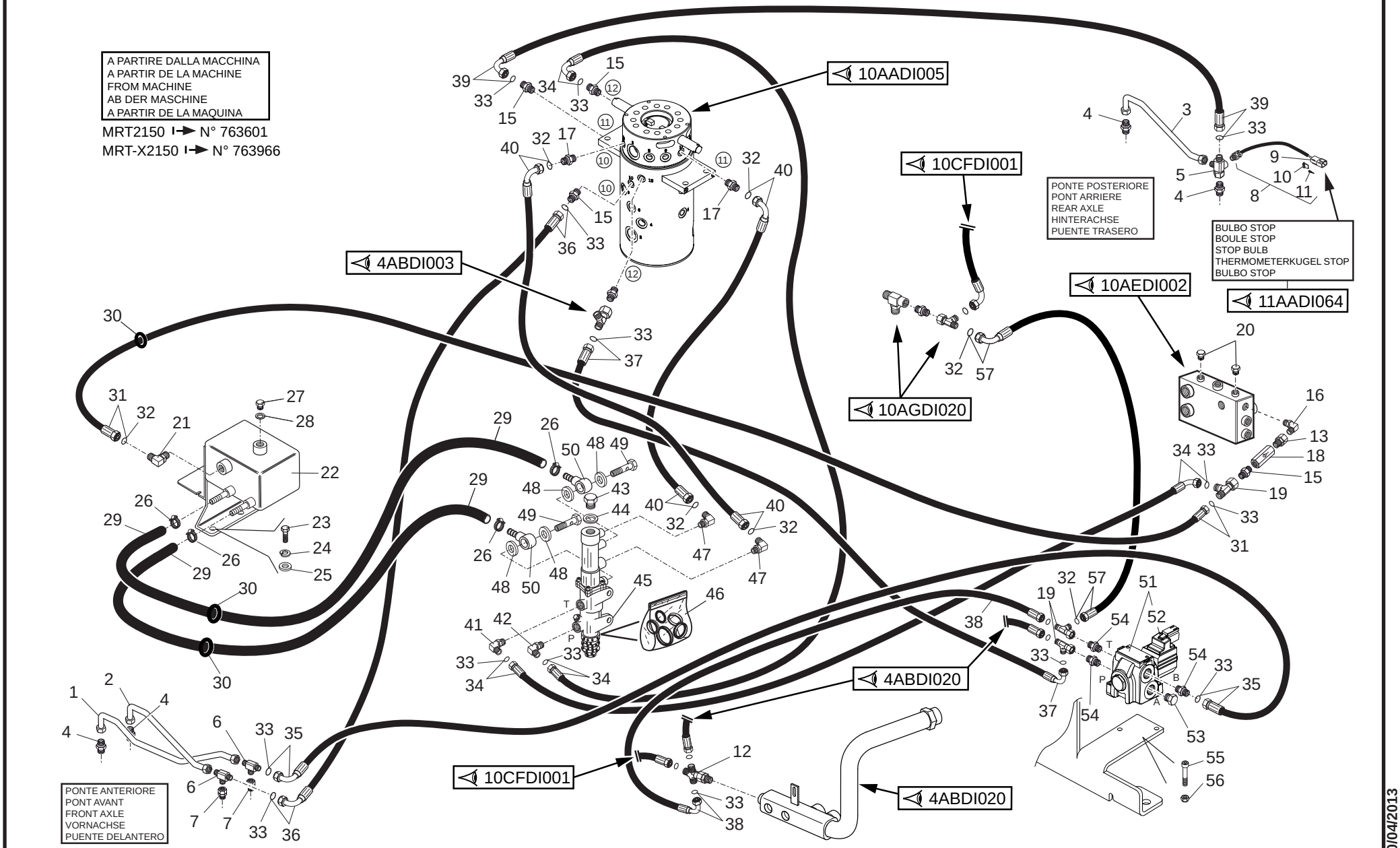

30/04/2013

648701

1/3

648701

IMPIANTO IDRAULICO FRENANTE
CIRCUIT FREINAGE
BRAKES CIRCUIT
BREMSEKREIS
CIRCUITO FRENADO

Quantità
Quantity
Quantité
Menge
Quantità

6BADIA 015

30/04/2013

Rep Item	Part. Number	DESCRIZIONE	DESIGNATION	DESCRIPTION	BEZEICHNUNG	DESCRIPCION	MRT 2150	MRT-X 2150							
1	656605	tubo	tuyau	hose	schlauch	tubo	1	1							
2	656603	tubo	tuyau	hose	schlauch	tubo	1	1							
3	778147	tubo	tuyau	hose	schlauch	tubo	1	1							
4	175498	raccordo	raccord	pipe fitting	rohrverbindung	conexion	4	4							
5	504065	raccordo	raccord	pipe fitting	rohrverbindung	conexion	1	1							
6	499439	raccordo	raccord	pipe fitting	rohrverbindung	conexion	2	2							
7	910576	raccordo	raccord	pipe fitting	rohrverbindung	conexion	2	2							
8	743827	pressostato	pressostat	pressure switch	druckwächter	presóstato	1	1							
9	568969	connettore	connecteur	connector	verbindung	conector	1	1							
10	568970	piastrino	plaquette	small plate	plaettchen	chapita	1	1							
11	504486	terminale	borne	terminal	endverschluss	terminal	x	x							
12	921789	raccordo	raccord	pipe fitting	rohrverbindung	conexion	1	1							
13	487362	raccordo	raccord	pipe fitting	rohrverbindung	conexion	1	1							
14															
15	487366	raccordo	raccord	pipe fitting	rohrverbindung	conexion	4	4							
16	526606	raccordo	raccord	pipe fitting	rohrverbindung	conexion	1	1							
17	488487	raccordo	raccord	pipe fitting	rohrverbindung	conexion	2	2							
18	508685	valvola	soupape	valve	ventil	valvula	1	1							
19	488486	raccordo	raccord	pipe fitting	rohrverbindung	conexion	3	3							
20	726390	tappo	bouchon	plug	stopfen	tapon	2	2							
21	508804	raccordo	raccord	pipe fitting	rohrverbindung	conexion	1	1							
22	909748	serbatoio	reservoir	tank	behaelter	deposito	1	1							
23	471403	vite	vis	screw	schraube	tornillo	2	2							
24	448401	rondella	rondelle	washer	unterlegscheibe	arandela	2	2							
25	505245	rondella	rondelle	washer	unterlegscheibe	arandela	2	2							

2/3

648701

IMPIANTO IDRAULICO FRENANTE
CIRCUIT FREINAGE
BRAKES CIRCUIT
BREMSEKREIS
CIRCUITO FRENADO

Quantità
Quantity
Quantité
Menge
Quantità

6BADIA 015

30/04/2013

Rep Item	Part. Number	DESCRIZIONE	DESIGNATION	DESCRIPTION	BEZEICHNUNG	DESCRIPCION	MRT 2150	MRT-X 2150							
26	499661	fascetta	collier	clamp	schelle	abrazadera	4	4							
27	485425	tappo	bouchon	plug	stopfen	tapon	1	1							
28	484939	rondella	rondelle	washer	unterlegscheibe	arandela	1	1							
29	512548	tubo	tuyau	hose	schlauch	tubo	2	2							
30	740130	protezione	protection	guard	schutz	proteccion	3	3							
31	609855	tubo	tuyau	hose	schlauch	tubo	1	1							
32	501219	guarnizione	joint	seal	dichtung	guarnicion	5	5							
33	501220	guarnizione	joint	seal	dichtung	guarnicion	13	13							
34	908983	tubo	tuyau	hose	schlauch	tubo	2	2							
35	658161	tubo	tuyau	hose	schlauch	tubo	1	1							
36	729285	tubo	tuyau	hose	schlauch	tubo	1	1							
37	910723	tubo	tuyau	hose	schlauch	tubo	1	1							
38	657315	tubo	tuyau	hose	schlauch	tubo	1	1							
39	908768	tubo	tuyau	hose	schlauch	tubo	1	1							
40	739109	tubo	tuyau	hose	schlauch	tubo	2	2							
41	526606	raccordo	raccord	pipe fitting	rohrverbindung	conexion	1	1							
42	739018	raccordo	raccord	pipe fitting	rohrverbindung	conexion	1	1							
43	505319	tappo	bouchon	plug	stopfen	tapon	1	1							
44	422207	rondella	rondelle	washer	unterlegscheibe	arandela	1	1							
45	740150	pompa	pompe	pump	pumpe	bomba	1	1							
46	907845	kit guarnizioni	kit joints	seal kit	dichtungssatz	junta de repuesto	1	1							
47	607829	raccordo	raccord	pipe fitting	rohrverbindung	conexion	2	2							
48	509538	rondella	rondelle	washer	unterlegscheibe	arandela	4	4							
49	480375	vite	vis	screw	schraube	tornillo	2	2							
50	503958	raccordo	raccord	pipe fitting	rohrverbindung	conexion	2	2							

3/3

648701

IMPIANTO IDRAULICO FRENANTE
CIRCUIT FREINAGE
BRAKES CIRCUIT
BREMSEKREIS
CIRCUITO FRENADO

6BADIA 015

30/04/2013

Rep Item	Part. Number	DESCRIZIONE	DESIGNATION	DESCRIPTION	BEZEICHNUNG	DESCRIPCION	Quantità Quantity Quantité MRT 2150	MRT-X 2150		Menge Quantità		
51	882731	elettrovalvola	soupape electrique	solenoid valve	elektroventil	electrovalvula	1	1				
52	886483	bobina	bobine	coil	rolle	bobina	1	1				
53	514434	tappo	bouchon	plug	stopfen	tapon	1	1				
54	657371	raccordo	raccord	pipe fitting	rohrverbindung	conexion	3	3				
55	478573	vite	vis	screw	schraube	tornillo	2	2				
56	743587	dado	ecrou	nut	mutter	tuerca	2	2				
57	908972	tubo	tuyau	hose	schlauch	tubo	1	1				

PEDALI LEVE E COMANDI
PEDALERIE - TRINGLERIE
PEDALS - LINKAGE
PEDALEN - GESTANGE
PEDAL Y VARILLAS

● PARTICOLARI FORNIBILI SOLAMENTE COMUNICANDO LA MATRICOLA DEL MOTORE
DETAILS QUI PEUVENT ETRE FOURNI SEULEMENT EN COMMUNICANT LE NUMERO DE SERIE DU MOTEUR
DETAILS FURNISHED ONLY COMMUNICATING THE ENGINE SERIAL NUMBER
DIESE EINZELHEITEN SIND LIEFERBAR NUR WENN DIE SERIENUMMER DES MOTORS MITGETEILT WIRD
DETALLES QUE PUEDENT SER PROVISTOS SÓLO COMUNICANDO EL NUMERO DEL MOTOR

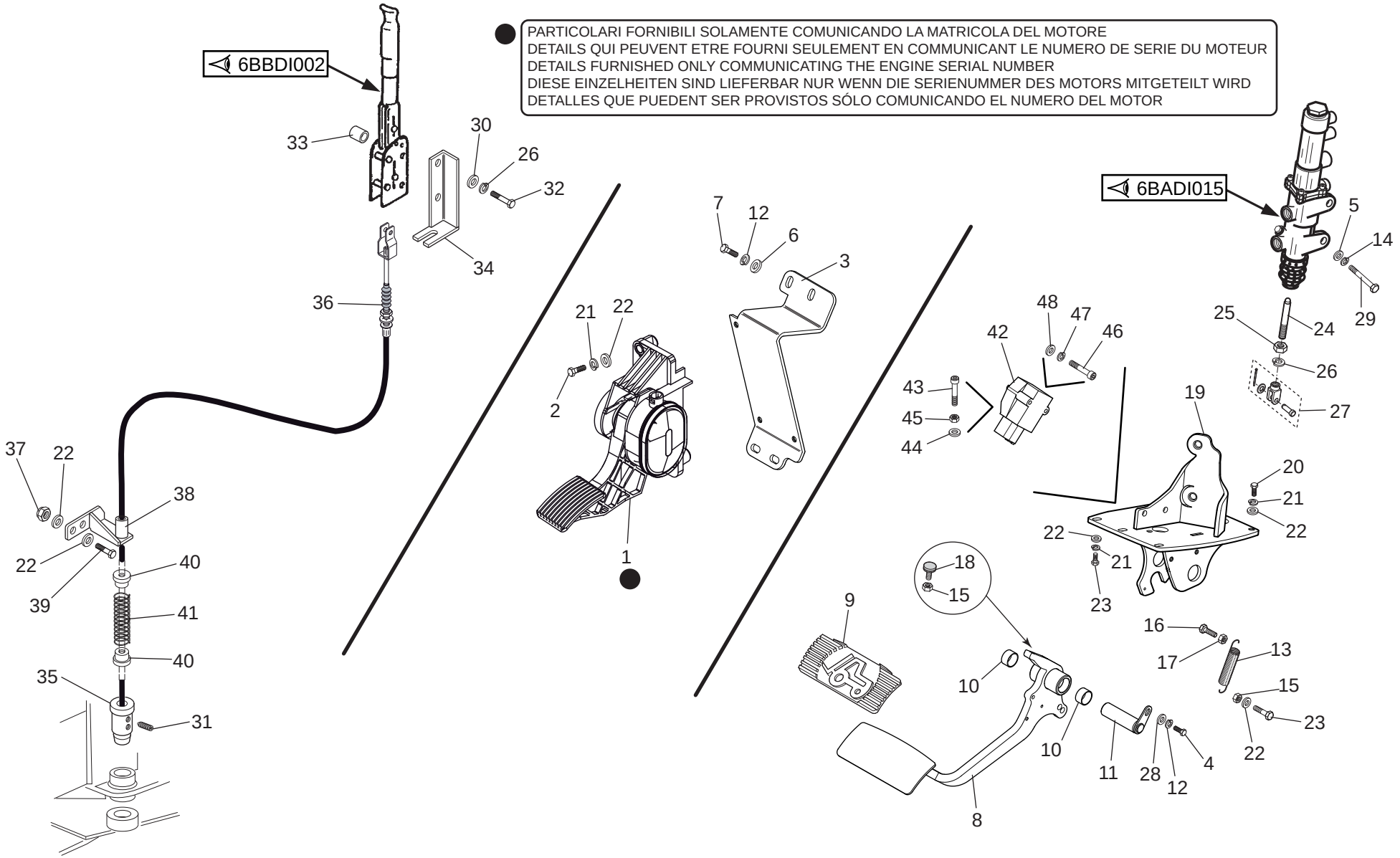

1/2

648701

PEDALI LEVE E COMANDI
PEDALERIE - TRINGLERIE
PEDALS - LINKAGE
PEDALEN - GESTANGE
PEDAL Y VARILLAS

Quantità
Quantity
Quantité
Menge
Quantità

6BBDI 001

30/04/2013

Rep Item	Part. Number	DESCRIZIONE	DESIGNATION	DESCRIPTION	BEZEICHNUNG	DESCRIPCION	MRT 2150	MRT-X 2150							
1	656453	pedale acceleratore	pedale accelerateur	accelerator pedal	gaspedal	pedal acelerador	1	1							
2	478573	vite	vis	screw	schraube	tornillo	3	3							
3	882801	supporto	support	support	lager	soporte	1	1							
4	484668	vite	vis	screw	schraube	tornillo	1	1							
5	448484	rondella	rondelle	washer	unterlegscheibe	arandela	2	2							
6	455018	rondella	rondelle	washer	unterlegscheibe	arandela	4	4							
7	471403	vite	vis	screw	schraube	tornillo	4	4							
8	736688	pedale freno	pedale de frein	brake pedal	bremsefusshebel	pedal freno	1	1							
9	240821	pedana	marchepied	foot board	fussplatte	estribo suelo	1	1							
10	172569	boccola	douille	bushing	buchse	buje	2	2							
11	736690	perno	pivot	pin	bolzen	perno	1	1							
12	448401	rondella	rondelle	washer	unterlegscheibe	arandela	5	5							
13	743590	molla	ressort	spring	feder	resorte	1	1							
14	449522	vite	vis	screw	schraube	tornillo	2	2							
15	455185	dado	ecrou	nut	mutter	tuerca	2	2							
16	482629	vite	vis	screw	schraube	tornillo	1	1							
17	471322	dado	ecrou	nut	mutter	tuerca	1	1							
18	190427	battuta	butee	spacer	anschlag	antepecho	1	1							
19	908922	supporto	support	support	lager	soporte	1	1							
20	471349	vite	vis	screw	schraube	tornillo	2	2							
21	448285	rondella	rondelle	washer	unterlegscheibe	arandela	8	8							
22	471360	rondella	rondelle	washer	unterlegscheibe	arandela	13	13							
23	471363	vite	vis	screw	schraube	tornillo	4	4							
24	740315	puntale	butee	push rod	stuetze	puntal	1	1							
25	471325	dado	ecrou	nut	mutter	tuerca	1	1							

2/2

648701

PEDALI LEVE E COMANDI
PEDALERIE - TRINGLERIE
PEDALS - LINKAGE
PEDALEN - GESTANGE
PEDAL Y VARILLAS

6BBDI 001

30/04/2013

Rep Item	Part. Number	DESCRIZIONE	DESIGNATION	DESCRIPTION	BEZEICHNUNG	DESCRIPCION	Quantità Quantity Quantité MRT 2150	Quantità Quantity Quantité MRT-X 2150	Quantità Quantity Quantité	Menge Quantità					
26	448291	rondella	rondelle	washer	unterlegscheibe	arandela	3	3							
27	5549	forcella	fourchette	fork	gabel	horquilla	1	1							
28	505245	rondella	rondelle	washer	unterlegscheibe	arandela	1	1							
29	478545	vite	vis	screw	schraube	tornillo	2	2							
30	471326	rondella	rondelle	washer	unterlegscheibe	arandela	4	4							
31	543957	grano	pivot de repere	dowel pin	stift	perno de centrado	2	2							
32	480141	vite	vis	screw	schraube	tornillo	2	2							
33	737734	distanziale	entretoise	spacer	abstandstuck	separador	2	2							
34	738395	supporto	support	support	lager	soporte	1	1							
35	527133	perno	pivot	pin	bolzen	perno	1	1							
36	739382	cavo	cable	cable	kabel	cable	1	1							
37	471320	dado	ecrou	nut	mutter	tuerca	2	2							
38	737732	fermo guaina	arret gaine	sheath retainer	mantelhalterung	reten de la vaina	1	1							
39	485529	vite	vis	screw	schraube	tornillo	2	2							
40	504110	boccola	douille	bushing	buchse	buje	2	2							
41	504111	molla	ressort	spring	feder	resorte	1	1							
42	288738	potenziometro	potentiometre	potentiometer	potentiometer	potenciometro	1	1							
43	483126	vite	vis	screw	schraube	tornillo	1	1							
44	455018	rondella	rondelle	washer	unterlegscheibe	arandela	1	1							
45	471322	dado	ecrou	nut	mutter	tuerca	1	1							
46	482749	vite	vis	screw	schraube	tornillo	2	2							
47	471376	rondella	rondelle	washer	unterlegscheibe	arandela	2	2							
48	471324	rondella	rondelle	washer	unterlegscheibe	arandela	2	2							

LEVA COMANDO PERNO BLOCCO ROTAZIONE
LEVIER COMMANDE AXE BLOCAGE ROTATION
COMMAND LEVER OF ROTATION LOCKING PIN
DREHVERRIEGELUNGACHSE HEBEL
PALANCA MANDO EJE BLOQUEO ROTACION

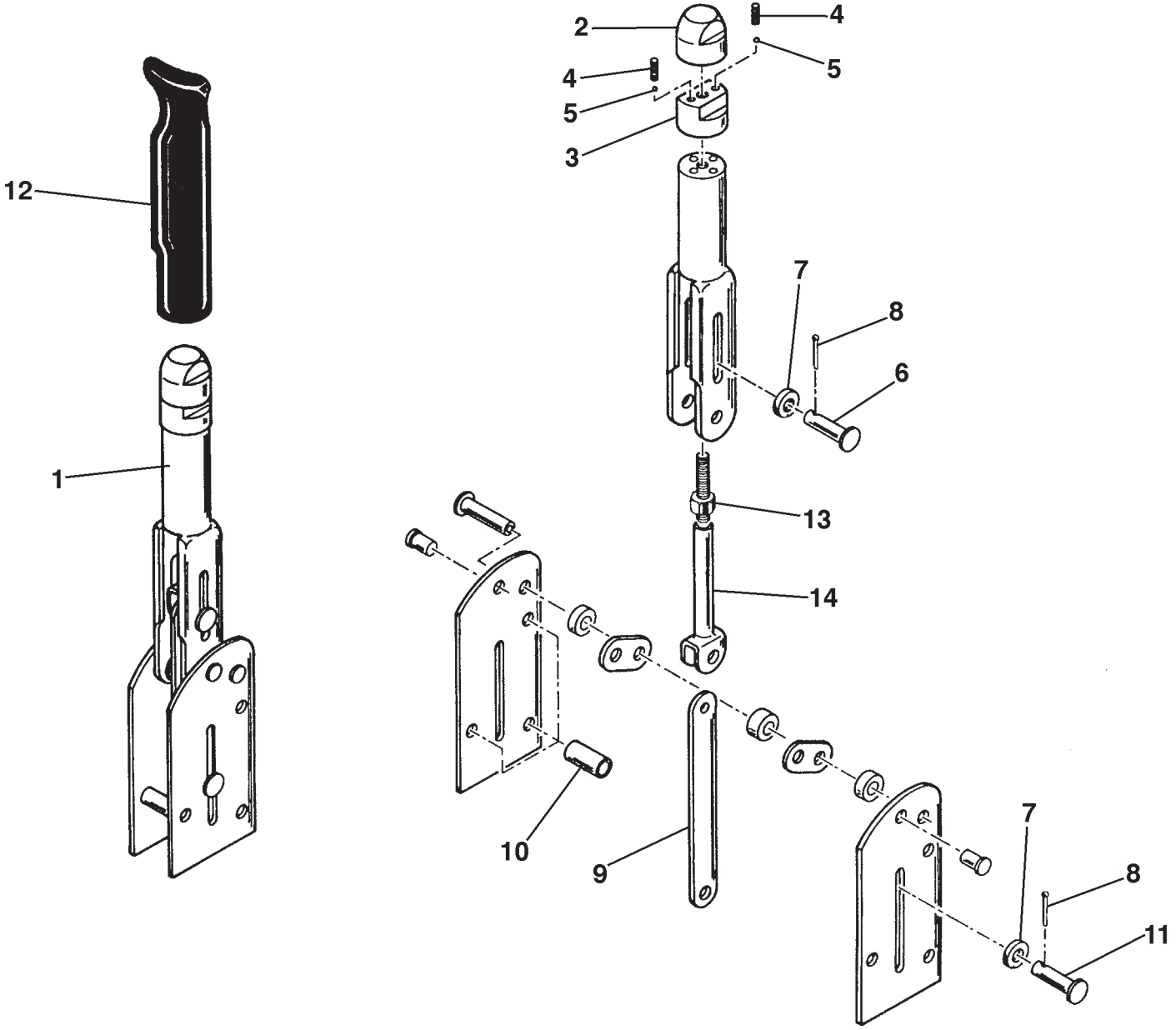

30/04/2013

1/1

648701

LEVA COMANDO PERNO BLOCCO ROTAZIONE
LEVIER COMMANDE AXE BLOCAGE ROTATION
COMMAND LEVER OF ROTATION LOCKING PIN
DREHVERRIEGELUNGACHSE HEBEL
PALANCA MANDO EJE BLOQUEO ROTACION

Quantità
Quantity
Quantité
Menge
Quantità

6BBDI 002

30/04/2013

Rep Item	Part. Number	DESCRIZIONE	DESIGNATION	DESCRIPTION	BEZEICHNUNG	DESCRIPCION	MRT 2150	MRT-X 2150							
1	49329	leva	levier	lever	hebel	palanca	1	1							
2	49371	registro	regulateur	adjuster ass'y	einstellschraube	registro	1	1							
3	52099	registro	regulateur	adjuster ass'y	einstellschraube	registro	1	1							
4	49370	molla	ressort	spring	feder	resorte	2	2							
5	49369	sfera	bille	ball	kugel	bola	2	2							
6	52100	perno	pivot	pin	bolzen	perno	1	1							
7	52103	rondella	rondelle	washer	unterlegscheibe	arandela	2	2							
8	49373	copiglia	goupille	cotter pin	splint	clavija	2	2							
9	49140	asta	tige	rod	stange	varilla	1	1							
10	49330	distanziale	entretoise	spacer	abstandstuck	separador	3	3							
11	49372	perno	pivot	pin	bolzen	perno	1	1							
12	172528	manopola	poignee	handle	griff	manopla	1	1							
13	175823	registro	regulateur	adjuster ass'y	einstellschraube	registro	1	1							
14	175824	giunto	joint	joint	kupplung	junta	1	1							

SEDILE
SIEGE
SEAT
FAHRERSITZ
ASIENTO

MRT 2150 + Privilege
MRT-X 2150 + Privilege

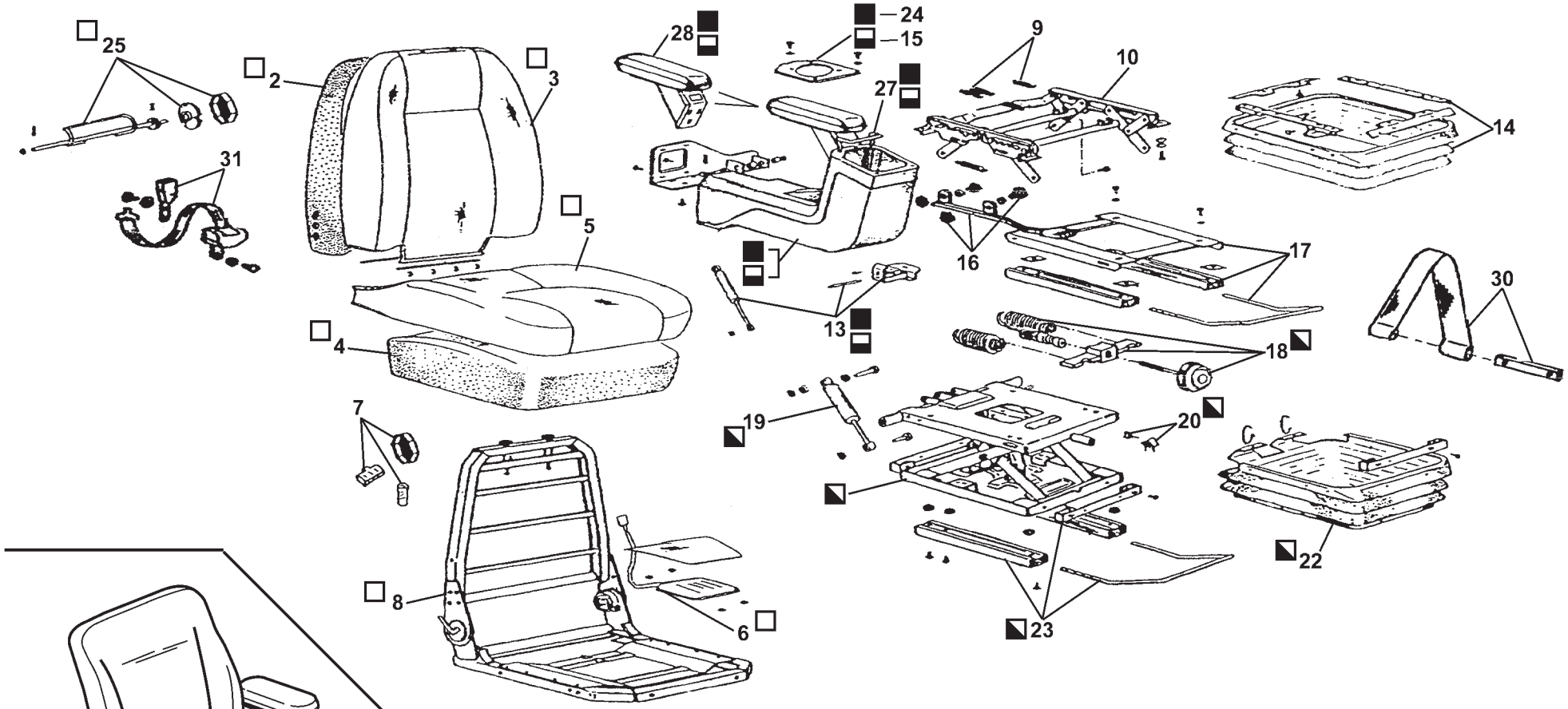

■ →	21	KIT SOSPENSIONE KIT SUSPENSION SUSPENSION KIT AUFHAUGUNGSATZ KIT SUSPENCION
□ →	1	KIT PARTE SUPERIORE KIT SUPERIEUR KIT UPPER UPPERSATZ KIT SUPERIOR
▬ →	12	KIT BRACCIOLO SX. BRAS GAUCHE ARM REST LEFT ARMLEHNE LINKE APOYO PARA EL BRAZO SINIESTRO
■ →	11	KIT BRACCIOLO DX. BRAS DROITE ARM REST RIGHT ARMLEHNE RECHT APOYO PARA EL BRAZO DERECHO

30/04/2013

1/2

648701

SEDILE
SIEGE
SEAT
FAHRERSITZ
ASIENTO

8AADI 001

30/04/2013

Rep Item	Part. Number	DESCRIZIONE	DESIGNATION	DESCRIPTION	BEZEICHNUNG	DESCRIPCION	Quantità Quantity Quantité MRT 2150	MRT-X 2150	Menge Quantità
1	672075	kit superiore	kit superieur	kit upper	uppersatz	kit superior	1	1	
2	672077	spugna	eponge	sponge	schwamm	esponja	1	1	
3	741308	rivestimento	coffre	covering	verkleidung	camisa	1	1	
4	672079	spugna	eponge	sponge	schwamm	esponja	1	1	
5	672080	rivestimento	coffre	covering	verkleidung	camisa	1	1	
6	672081	sensore	capteur	pruximity switch	sensor	sensor	1	1	
7	672085	gruppo manopola	groupe poigée	knob unit	knopfgruppe	grupo manopla	1	1	
8	672076	telaio	chassis	frame	rahmen	bastidor	1	1	
9	672086	kit molle	kit ressorts	spring kit	federsatz	kit resorte	1	1	
10	672084	regolazione	groupe reglage	adjustment group	regulierung gruppe	grupo regulacion curva	1	1	
11	741309	kit bracciolo dx.	bras droite	arm rest right	armlehne recht	apoyo para el brazo der.	1	1	
12	775191	kit bracciolo sx.	bras gauche	arm rest left	armlehne linke	apoyo para el brazo sin.	1	1	
13	741311	kit accessori	kit accessoires	kit accessory	zubehorsatz	kit accesorios	2	2	
14	741350	protezione	protection	guard	schutz	proteccion	1	1	
15	672093	piastra	plaque	plate	platte	plancha	1	1	
16	672088	gruppo manopola	groupe poigée	knob unit	knopfgruppe	grupo manopla	1	1	
17	672089	kit guida	kit guide	guide kit	fuehrungsatz	kit guia	1	1	
18	672098	kit regolazione	kit regulation	adjustment kit	regulierungsatz	kit regulacion	1	1	
19	672099	kit ammortizzatore	kit amortisseur	damper kit	daempfersatz	kit amortiguador	1	1	
20	672100	kit fermi	kit arretoir	retainer kit	halterungsatz	kit reten	1	1	
21	741349	kit sospensione	kit suspension	suspension kit	aufhaugungsatz	kit suspencion	1	1	
22	672101	protezione	protection	guard	schutz	proteccion	1	1	
23	672102	kit guida	kit guide	guide kit	fuehrungsatz	kit guia	1	1	
24	656889	piastra	plaque	plate	platte	plancha	1	1	
25	672082	kit supporto	support kit	kit support	haltersatz	kit soporte	1	1	

2/2

648701

SEDILE
SIEGE
SEAT
FAHRERSITZ
ASIENTO

8AADI 001

30/04/2013

Rep Item	Part. Number	DESCRIZIONE	DESIGNATION	DESCRIPTION	BEZEICHNUNG	DESCRIPCION	Quantità Quantity Quantité MRT 2150	MRT-X 2150		Menge Quantità		
26												
27	672094	kit maniglia	kit poignee	handle kit	handgriffsatz	kit manija	2	2				
28	672095	bracciolo	bras	arm rest	armlhne	apoyo para el brazo	2	2				
29												
30	672105	kit ancoraggio	kit ancrage	fastener kit	ankerungsatz	kit fijacion	1	1				
31	672083	cinture sicurezza	ceinture de securite	seat belt	sitz gurt	cinturon de seguridad	1	1				
32	739169	sedile completo	siege complet	seat assembly	kompletter fahrersitz	asiento completo	1	1				

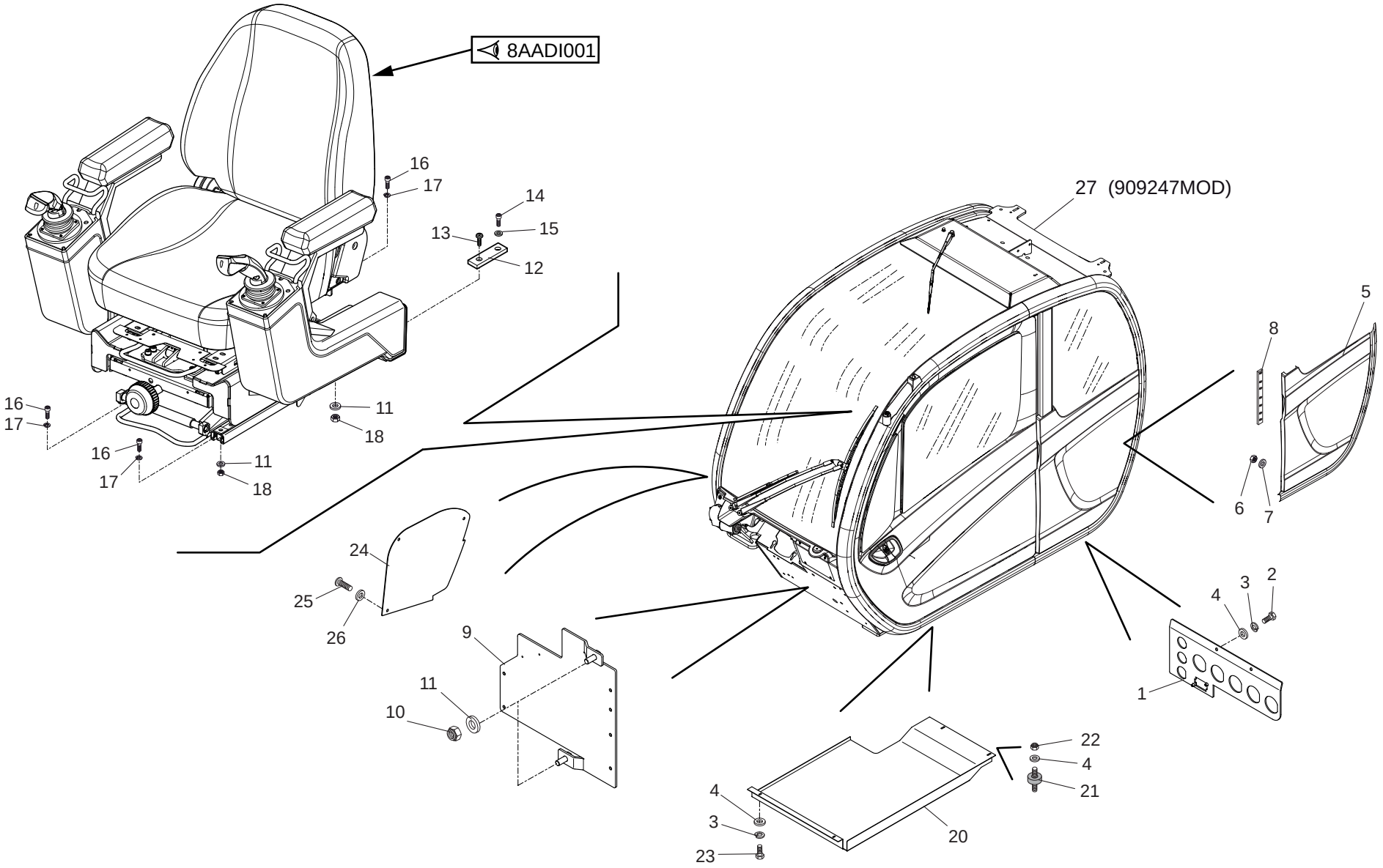
8AADI001
27 (909247MOD)
16
17
14
15
13
12
11
18
5
8
6
7
24
25
26
9
10
4
3
2
1
22
21
20
23

1/2

648701

ADATTAMENTO CABINA
ADAPTATION CABINE
CAB ADAPTATION
KABINE ANPASSUNG
ADAPTACION CABINA

Quantità
Quantity
Quantité
Menge
Quantità

8AADI 010

30/04/2013

Rep Item	Part. Number	DESCRIZIONE	DESIGNATION	DESCRIPTION	BEZEICHNUNG	DESCRIPCION	MRT 2150	MRT-X 2150							
1	909299	supporto	support	support	lager	soporte	1	1							
2	471403	vite	vis	screw	schraube	tornillo	2	2							
3	448401	rondella	rondelle	washer	unterlegscheibe	arandela	4	4							
4	505245	rondella	rondelle	washer	unterlegscheibe	arandela	6	6							
5	907962	carter	carter	housing	gehaeuse	carter	1	1							
6	484866	dado	ecrou	nut	mutter	tuerca	3	3							
7	731359	rondella	rondelle	washer	unterlegscheibe	arandela	3	3							
8	912121	protezione	protection	guard	schutz	proteccion	1	1							
9	909223	supporto	support	support	lager	soporte	1	1							
10	709681	dado	ecrou	nut	mutter	tuerca	2	2							
11	484100	rondella	rondelle	washer	unterlegscheibe	arandela	6	6							
12	880594	blocco	bloc	block	block	bloque	1	1							
13	779074	vite	vis	screw	schraube	tornillo	1	1							
14	488551	vite	vis	screw	schraube	tornillo	1	1							
15	471360	rondella	rondelle	washer	unterlegscheibe	arandela	1	1							
16	485719	vite	vis	screw	schraube	tornillo	4	4							
17	448285	rondella	rondelle	washer	unterlegscheibe	arandela	4	4							
18	471320	dado	ecrou	nut	mutter	tuerca	4	4							
19	482535	vite	vis	screw	schraube	tornillo	1	1							
20	739761	carter	carter	housing	gehaeuse	carter	1	1							
21	740026	paracolpo	pare-chocs	bumper	stoßfänger	rejilla	2	2							
22	471402	dado	ecrou	nut	mutter	tuerca	2	2							
23	484668	vite	vis	screw	schraube	tornillo	2	2							
24	910812	carter	carter	housing	gehaeuse	carter	1	1							
25	505168	vite	vis	screw	schraube	tornillo	3	3							

2/2

648701

ADATTAMENTO CABINA
ADAPTATION CABINE
CAB ADAPTATION
KABINE ANPASSUNG
ADAPTACION CABINA

Quantità
Quantity
Quantité
Menge
Quantità

8AADI 010

30/04/2013

Rep Item	Part. Number	DESCRIZIONE	DESIGNATION	DESCRIPTION	BEZEICHNUNG	DESCRIPCION	MRT 2150	MRT-X 2150							
26	455018	rondella	rondelle	washer	unterlegscheibe	arandela	3	3							
27	909247	cabina	cabine	cab	kabine	cabina	1	1							

CABINA
CABINE
CAB
KABINE
CABINA

NUMERO - REFERENCE **909247**
NUMBER - NUMMER
NUMERO

19/04/2013

909247MOD

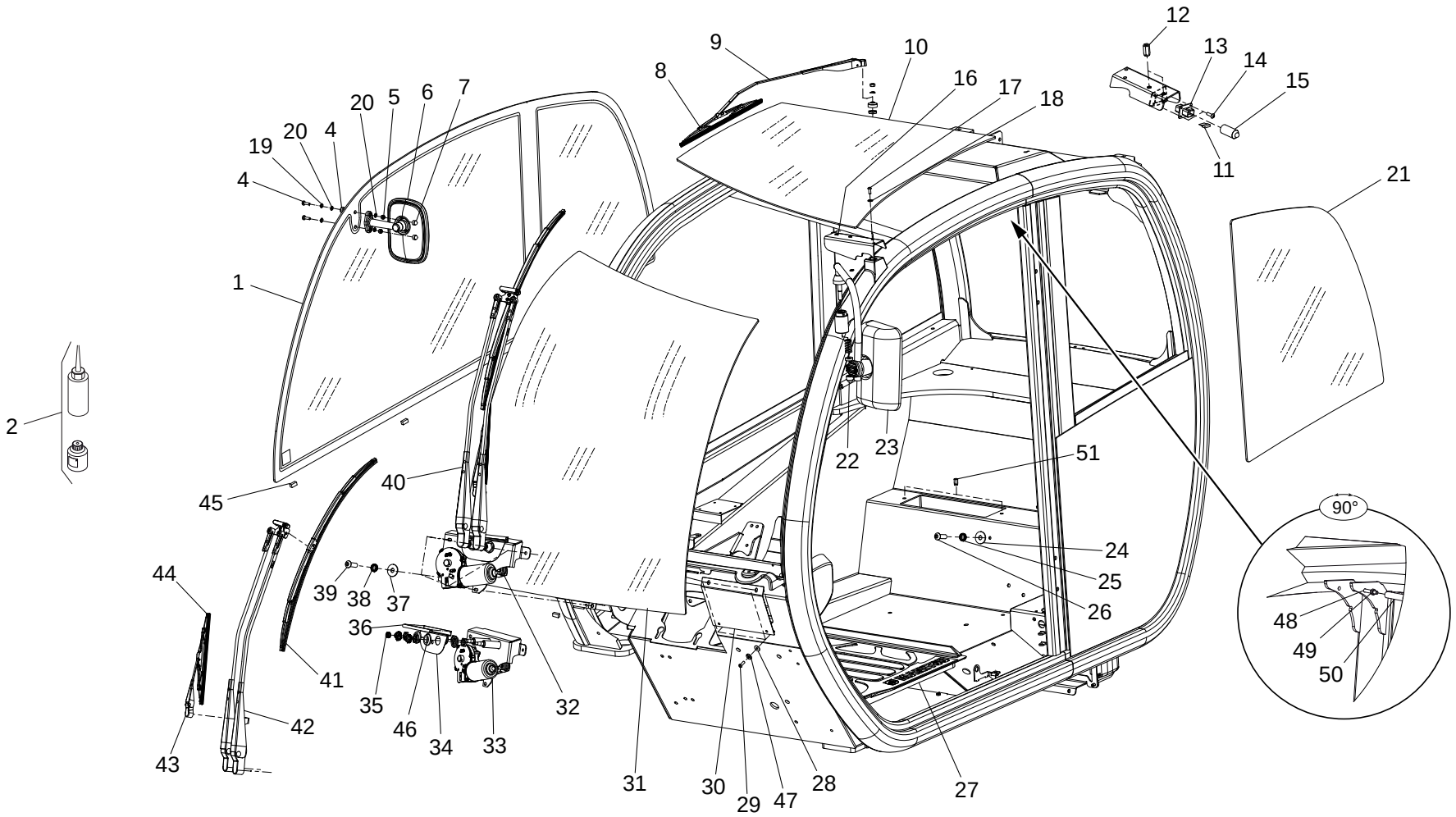
1
2
4
4
5
6
7
8
9
10
11
12
13
14
15
16
17
18
19
20
20
21
22
23
24
25
26
27
28
29
30
31
32
33
34
35
36
37
38
39
40
41
42
43
44
45
46
47
48
49
50
51
90°

19/04/2013

1/3

909247MOD

CABINA (Particolari)
CABINE (Details)
CAB (Details)
KABINE (Einzelteile)
CABINA (Detalles)

Quantità
Quantity **Menge**
Quantité **Quantità**

8AB 5010

19/04/2013

Rep Item	Part. Number	DESCRIZIONE	DESIGNATION	DESCRIPTION	BEZEICHNUNG	DESCRIPCION	909247MOD								
1	742115	vetro	glace	glass	glasscheibe	vidrio	1								
2	564618	kit colla	kit colle	glue kit	leim kit	kit cola	1								
3	224666	vite	vis	screw	schraube	tornillo	2								
4	746373	tappo	bouchon	plug	stopfen	tapon	2								
5	562125	dado	ecrou	nut	mutter	tuerca	2								
6	260812	specchio	miroir	mirror	spiegel	mirador	1								
7	741510	tappo	bouchon	plug	stopfen	tapon	2								
8	741511	spazzola	brosse	brush	buerste	cepillo	1								
9	741512	braccio	fleche	arm	arm	brazo	1								
10	921128	vetro	glace	glass	glasscheibe	vidrio	1								
11	794894	piastrino	plaquette	small plate	plaettchen	chapita	1								
12	600969	inserto	insert	insert	stuck	pion	2								
13	746439	connettore	connecteur	connector	verbindung	conector	1								
14	206083	vite	vis	screw	schraube	tornillo	2								
15	551558	cappuccio	capuchon	cover	kappe	capucha	1								
16	908042	supporto	support	support	lager	soporte	1								
17	183396	vite	vis	screw	schraube	tornillo	2								
18	741516	rondella	rondelle	washer	unterlegscheibe	arandela	2								
19	028959	rondella	rondelle	washer	unterlegscheibe	arandela	2								
20	564594	rondella	rondelle	washer	unterlegscheibe	arandela	4								
21	786598	vetro	glace	glass	glasscheibe	vidrio	1								
22	175352	tappo	bouchon	plug	stopfen	tapon	1								
23	746447	specchio	miroir	mirror	spiegel	mirador	1								
24	029469	rondella	rondelle	washer	unterlegscheibe	arandela	1								
25	042316	rondella	rondelle	washer	unterlegscheibe	arandela	1								

2/3	909247MOD	**CABINA (Particolari)** CABINE (Details) CAB (Details) KABINE (Einzelteile) CABINA (Detalles)					Quantità Quantity Quantité 909247MOD	Menge Quantità	8AB 5010	19/04/2013
Rep Item	**Part. Number**	**DESCRIZIONE**	**DESIGNATION**	**DESCRIPTION**	**BEZEICHNUNG**	**DESCRIPCION**				
26	205275	vite	vis	screw	schraube	tornillo	1			
27	267477	tappeto	tapis	belt	band	banda	1			
28	029469	rondella	rondelle	washer	unterlegscheibe	arandela	4			
29	205275	vite	vis	screw	schraube	tornillo	4			
30	908043	carter	carter	housing	gehaeuse	carter	1			
31	921129	vetro	glace	glass	glasscheibe	vidrio	1			
32	796855	tergicristallo	essuie-glace	windshield wiper	scheibenwischer	limpia-parabrisas	1			
33	746452	motore	moteur	motor	motor	motor	1			
34	796856	supporto	support	support	lager	soporte	1			
35	600969	inserto	insert	insert	stuck	pion	1			
36	741519	guarnizione	joint	seal	dichtung	guarnicion	1			
37	029469	rondella	rondelle	washer	unterlegscheibe	arandela	4			
38	042316	rondella	rondelle	washer	unterlegscheibe	arandela	4			
39	205275	vite	vis	screw	schraube	tornillo	4			
40	746454	braccio	fleche	arm	arm	brazo	1			
41	746456	spazzola	brosse	brush	buerste	cepillo	1			
42	746455	braccio	fleche	arm	arm	brazo	1			
43	746457	braccio	fleche	arm	arm	brazo	1			
44	746458	spazzola	brosse	brush	buerste	cepillo	1			
45	908047	adesivo	adhésif	adhesive	klebstoff	adhesivo	4			
46	747300	rondella	rondelle	washer	unterlegscheibe	arandela	2			
47	042316	rondella	rondelle	washer	unterlegscheibe	arandela	4			
48	748472	vite	vis	screw	schraube	tornillo	1			
49	025714	dado	ecrou	nut	mutter	tuerca	1			
50	747305	carter	carter	housing	gehaeuse	carter	1			

3/3	909247MOD	**CABINA (Particolari)** CABINE (Details) CAB (Details) KABINE (Einzelteile) CABINA (Detalles)					**Quantità** **Quantity** **Menge** **Quantité** **Quantità**	**8AB 5010**	19/04/2013

Rep Item	Part. Number	DESCRIZIONE	DESIGNATION	DESCRIPTION	BEZEICHNUNG	DESCRIPCION	909247MOD								
51	563829	inserto	insert	insert	stuck	pion	2								

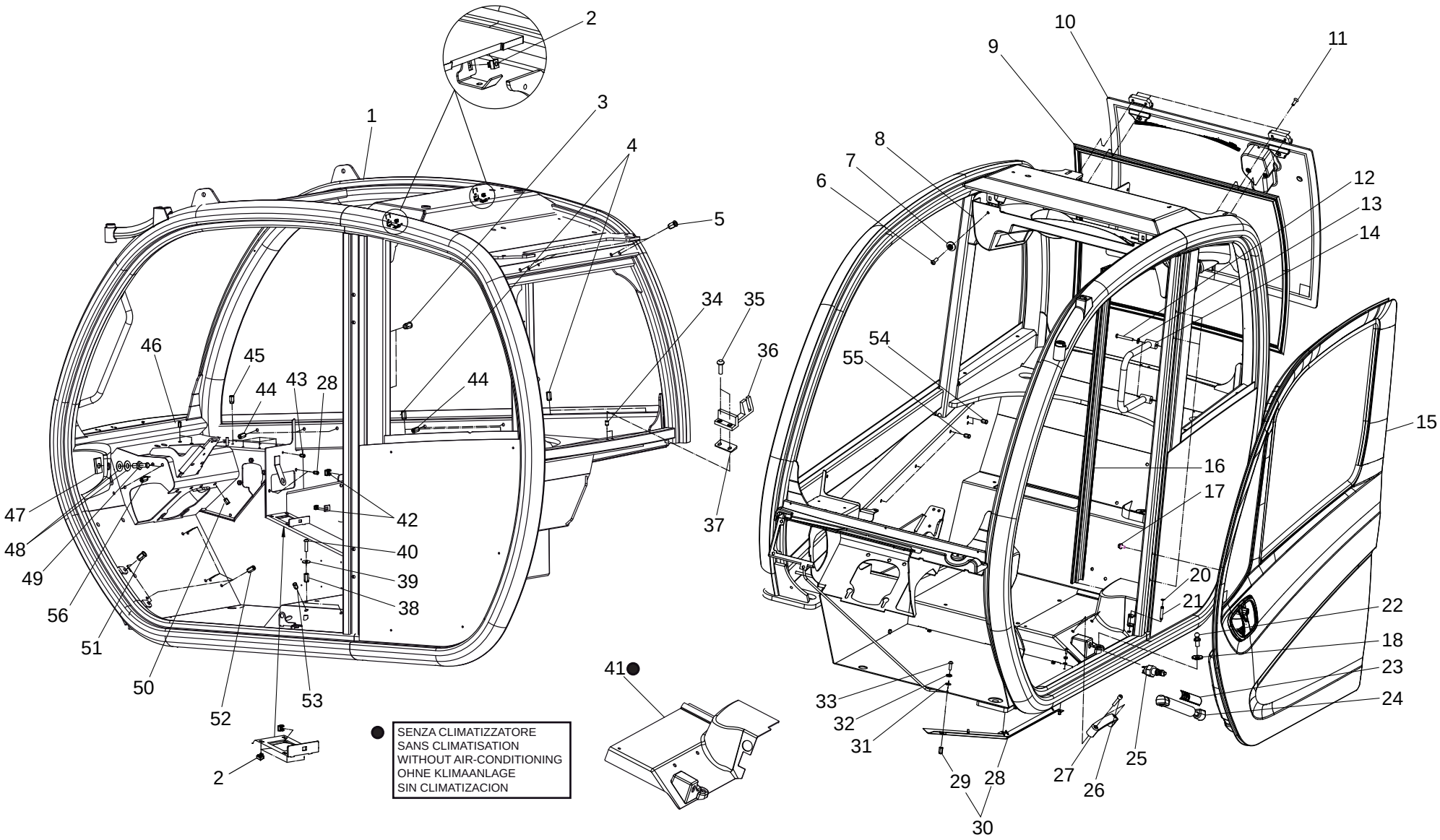
1
2
3
4
5
6
7
8
9
10
11
12
13
14
15
16
17
18
20
21
22
23
24
25
26
27
28
29
30
31
32
33
34
35
36
37
38
39
40
41
42
43
44
45
46
47
48
49
50
51
52
53
54
55
56
SENZA CLIMATIZZATORE
SANS CLIMATISATION
WITHOUT AIR-CONDITIONING
OHNE KLIMAANLAGE
SIN CLIMATIZACION

19/04/2013

1/3

909247MOD

CABINA (Particolari)
CABINE (Details)
CAB (Details)
KABINE (Einzelteile)
CABINA (Detalles)

Quantità
Quantity
Quantité
Menge
Quantità

8AB 5011

19/04/2013

Rep Item	Part. Number	DESCRIZIONE	DESIGNATION	DESCRIPTION	BEZEICHNUNG	DESCRIPCION	909247MOD
1	921125	carcassa	carcasse	casing	gehaeuse	armazon	1
2	551880	dado	ecrou	nut	mutter	tuerca	7
3	563864	inserto	insert	insert	stuck	pion	2
4	563829	inserto	insert	insert	stuck	pion	4
5	563864	inserto	insert	insert	stuck	pion	4
6	183396	vite	vis	screw	schraube	tornillo	2
7	706997	rondella	rondelle	washer	unterlegscheibe	arandela	2
8	921126	plafoniera	plafoniere	roof lamp	deckenlampe	lampara de techo	1
9	746488	guarnizione	joint	seal	dichtung	guarnicion	1
10	921127	vetro completo	glace complet	glass assembly	kompletter glasscheibe	vidrio completo	1
11	563843	vite	vis	screw	schraube	tornillo	4
12	797811	vite	vis	screw	schraube	tornillo	2
13	061674	rondella	rondelle	washer	unterlegscheibe	arandela	2
14	908035	maniglia	poignee	handle	handgriff	manija	1
15	796086	portiera	porte	door	tuer	portillo	1
16	741504	rivestimento	coffre	covering	verkleidung	camisa	1
17	748474	vite	vis	screw	schraube	tornillo	4
18	042325	rondella	rondelle	washer	unterlegscheibe	arandela	1
19							
20	072437	anello	bague	ring	ring	anillo	2
21	072436	perno	pivot	pin	bolzen	perno	1
22	063200	rotula	rotule	knee-joint	kugelgelenk	rótula	1
23	746482	adesivo	adhésif	adhesive	klebstoff	adhesivo	1
24	745378	ammortizzatore	amortisseur	damper	daempfer	amortiguador	1
25	746449	interruttore	interrupteur	switch	schalter	interruptor	1

2/3

909247MOD

CABINA (Particolari)
CABINE (Details)
CAB (Details)
KABINE (Einzelteile)
CABINA (Detalles)

Quantità
Quantity
Quantité
Menge
Quantità

8AB 5011

19/04/2013

Rep Item	Part. Number	DESCRIZIONE	DESIGNATION	DESCRIPTION	BEZEICHNUNG	DESCRIPCION	909247MOD
26	908037	vite	vis	screw	schraube	tornillo	2
27	702445	maniglia	poignee	handle	handgriff	manija	1
28	563829	inserto	insert	insert	stuck	pion	2
29	601458	inserto	insert	insert	stuck	pion	3
30	908039	lamiera	feuille	plate	blech	chapa	1
31	028959	rondella	rondelle	washer	unterlegscheibe	arandela	3
32	029483	rondella	rondelle	washer	unterlegscheibe	arandela	3
33	184036	vite	vis	screw	schraube	tornillo	3
34	562606	inserto	insert	insert	stuck	pion	2
35	224666	vite	vis	screw	schraube	tornillo	2
36	563916	gancio	crocket	hook	haken	gancho	1
37	746489	distanziale	entretoise	spacer	abstandstuck	separador	1
38	563829	inserto	insert	insert	stuck	pion	2
39	706997	rondella	rondelle	washer	unterlegscheibe	arandela	2
40	205275	vite	vis	screw	schraube	tornillo	2
41	921124	carter	carter	housing	gehaeuse	carter	1
42	603300	dado	ecrou	nut	mutter	tuerca	2
43	702152	inserto	insert	insert	stuck	pion	1
44	563829	inserto	insert	insert	stuck	pion	5
45	702152	inserto	insert	insert	stuck	pion	5
46	563829	inserto	insert	insert	stuck	pion	2
47	746494	supporto	support	support	lager	soporte	1
48	182180	rondella	rondelle	washer	unterlegscheibe	arandela	2
49	182181	perno	pivot	pin	bolzen	perno	1
50	563864	inserto	insert	insert	stuck	pion	3

3/3	909247MOD	**CABINA (Particolari)** CABINE (Details) CAB (Details) KABINE (Einzelteile) CABINA (Detalles)					Quantità Quantity Quantité 909247MOD	Menge Quantità	8AB 5011	19/04/2013
Rep Item	**Part. Number**	**DESCRIZIONE**	**DESIGNATION**	**DESCRIPTION**	**BEZEICHNUNG**	**DESCRIPCION**				
51	563864	inserto	insert	insert	stuck	pion	2			
52	563829	inserto	insert	insert	stuck	pion	7			
53	563864	inserto	insert	insert	stuck	pion	2			
54	908040	inserto	insert	insert	stuck	pion	2			
55	563829	inserto	insert	insert	stuck	pion	3			
56	563829	inserto	insert	insert	stuck	pion	3			

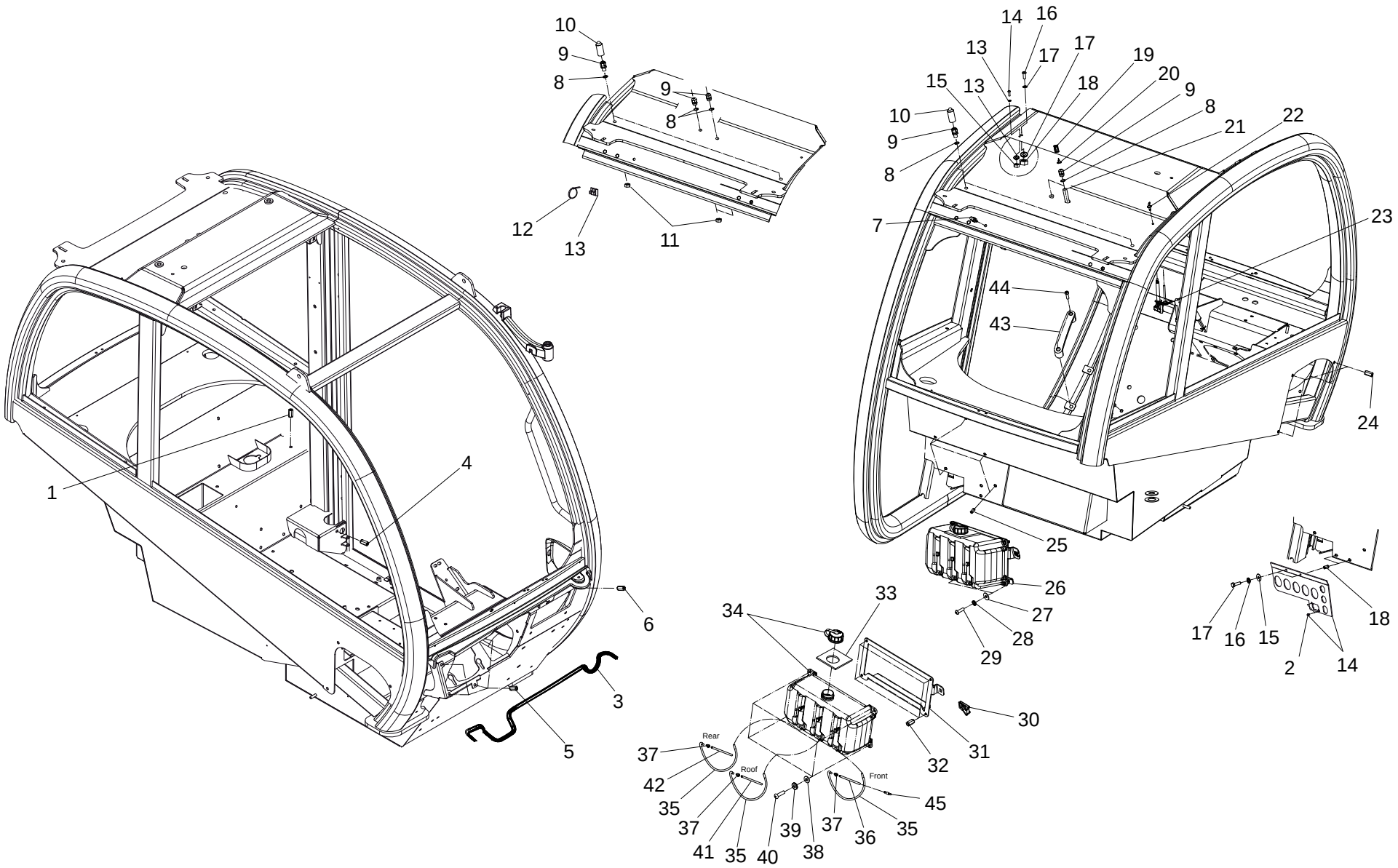
10
9
8
9
8
12
13
11
14
16
13
17
17
19
15
13
18
20
9
10
8
9
21
22
8
7
23
44
43
24
1
4
6
3
5
25
26
27
28
29
33
34
30
31
32
Rear
Roof
Front
37
42
35
37
41
35
40
39
38
37
36
35
45
17
16
15
18
2
14

1/2

909247MOD

CABINA (Particolari)
CABINE (Details)
CAB (Details)
KABINE (Einzelteile)
CABINA (Detalles)

Quantità
Quantity
Quantité
Menge
Quantità

8AB 5012

19/04/2013

Rep Item	Part. Number	DESCRIZIONE	DESIGNATION	DESCRIPTION	BEZEICHNUNG	DESCRIPCION	909247MOD								
1	563829	inserto	insert	insert	stuck	pion	1								
2	702152	inserto	insert	insert	stuck	pion	2								
3	908054	guarnizione	joint	seal	dichtung	guarnicion	1								
4	563829	inserto	insert	insert	stuck	pion	1								
5	563829	inserto	insert	insert	stuck	pion	4								
6	563829	inserto	insert	insert	stuck	pion	4								
7	746508	spruzzatore	gicleur	jet	duse	surtidor	1								
8	795383	guarnizione	joint	seal	dichtung	guarnicion	4								
9	795382	pressacavo	presse cable	fairlead	kabelpresse	pasa cable	4								
10	551558	cappuccio	capuchon	cover	kappe	capucha	2								
11	921130	dado	ecrou	nut	mutter	tuerca	4								
12	551541	fascetta	collier	clamp	schelle	abrazadera	5								
13	561531	morsetto	etau	clamp	klemme	mordaza	5								
14	921131	supporto	support	support	lager	soporte	1								
15	029469	rondella	rondelle	washer	unterlegscheibe	arandela	2								
16	042316	rondella	rondelle	washer	unterlegscheibe	arandela	2								
17	744897	vite	vis	screw	schraube	tornillo	2								
18	563829	inserto	insert	insert	stuck	pion	2								
19	921132	connettore	connecteur	connector	verbindung	conector	2								
20	921133	blocco	bloc	block	block	bloque	2								
21	921134	cablaggio	cablage	wiring	verkabelung	cableado	1								
22	199955	passacavo	protection cable	cable protection	kabelfuehrung	corredera	1								
23	741523	motorino	moteur	motor	motor	motor	1								
24	563829	inserto	insert	insert	stuck	pion	3								
25	563829	inserto	insert	insert	stuck	pion	5								

2/2

909247MOD

CABINA (Particolari)
CABINE (Details)
CAB (Details)
KABINE (Einzelteile)
CABINA (Detalles)

Quantità
Quantity
Quantité
Menge
Quantità

8AB 5012

19/04/2013

Rep Item	Part. Number	DESCRIZIONE	DESIGNATION	DESCRIPTION	BEZEICHNUNG	DESCRIPCION	909247MOD
26	908049	serbatoio	reservoir	tank	behaelter	deposito	1
27	029469	rondella	rondelle	washer	unterlegscheibe	arandela	2
28	042316	rondella	rondelle	washer	unterlegscheibe	arandela	2
29	205275	vite	vis	screw	schraube	tornillo	2
30	551880	dado	ecrou	nut	mutter	tuerca	1
31	908050	supporto	support	support	lager	soporte	1
32	702946	inserto	insert	insert	stuck	pion	4
33	741526	protezione	protection	guard	schutz	proteccion	1
34	741527	vaschetta	cuvette	bowl	gefaess	cubeta	1
35	894015	tubo	tuyau	hose	schlauch	tubo	3
36	921136	tubo	tuyau	hose	schlauch	tubo	1
37	746507	valvola	soupape	valve	ventil	valvula	3
38	028959	rondella	rondelle	washer	unterlegscheibe	arandela	4
39	029483	rondella	rondelle	washer	unterlegscheibe	arandela	4
40	199976	vite	vis	screw	schraube	tornillo	4
41	908051	tubo	tuyau	hose	schlauch	tubo	1
42	921136	tubo	tuyau	hose	schlauch	tubo	1
43	702445	maniglia	poignee	handle	handgriff	manija	1
44	908037	vite	vis	screw	schraube	tornillo	2
45	549155	connessione	joint	connection	verbindungsstueck	conexion	1

8AB5013	**CABINA** CABINE CAB KABINE CABINA	909247MOD

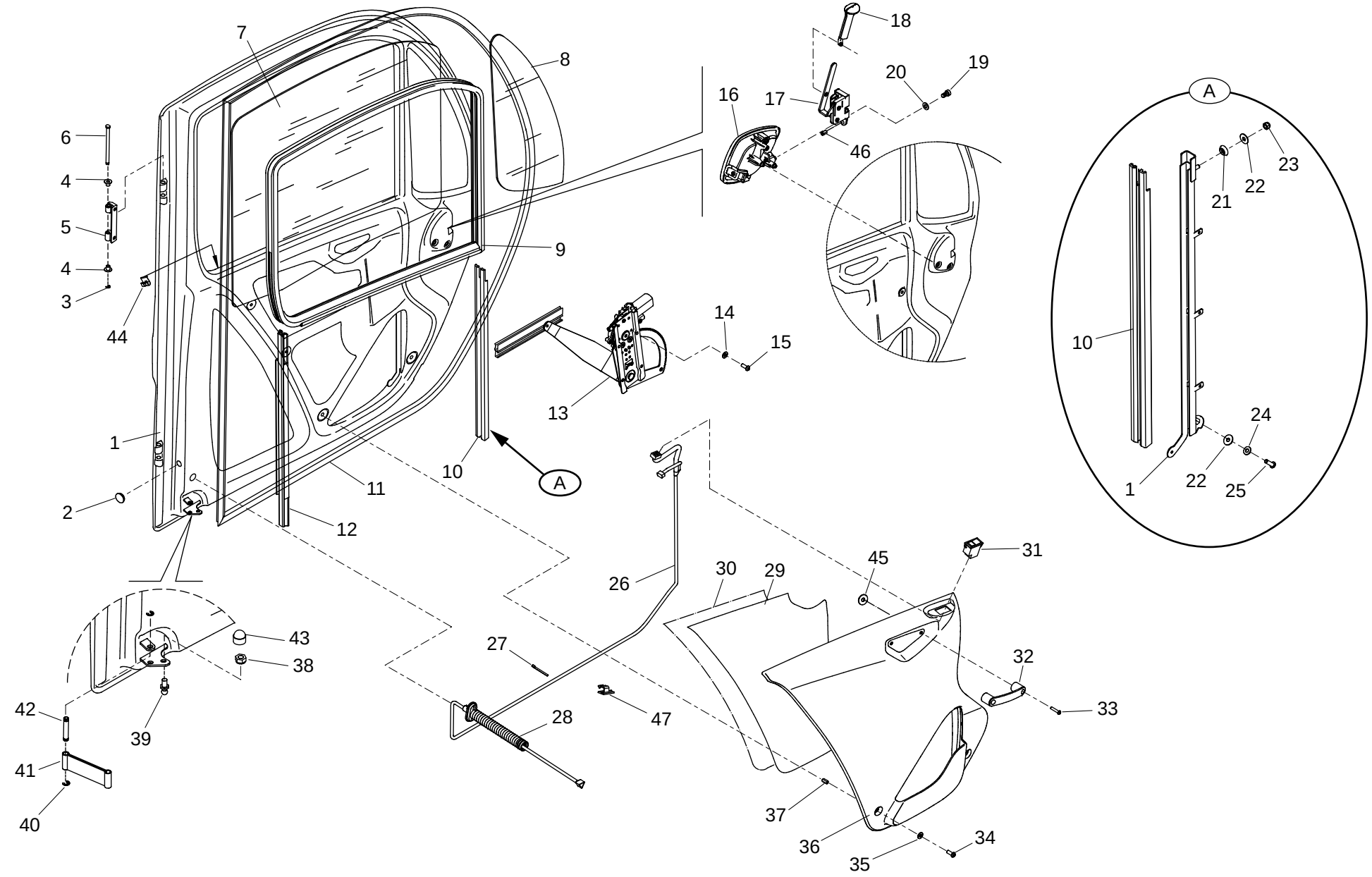

19/04/2013

1/2

909247MOD

CABINA (Particolari)
CABINE (Details)
CAB (Details)
KABINE (Einzelteile)
CABINA (Detalles)

Quantità
Quantity
Quantité
Menge
Quantità

8AB 5013

19/04/2013

Rep Item	Part. Number	DESCRIZIONE	DESIGNATION	DESCRIPTION	BEZEICHNUNG	DESCRIPCION	909247MOD								
1	796096	portiera	porte	door	tuer	portillo	1								
2	746463	tappo	bouchon	plug	stopfen	tapon	1								
3	072437	seeger	arretoir	circlip	seeger-ring	circlip	2								
4	746464	cuscinetto	coussinet	bearing	lagerschale	cojinete	4								
5	746465	cerniera	charniere	hinge	scharnier	charnela	2								
6	746466	pernetto	pivot	pin	zapfen	perno	2								
7	704997	vetro	glace	glass	glasscheibe	vidrio	1								
8	704996	vetro	glace	glass	glasscheibe	vidrio	1								
9	746467	guarnizione	joint	seal	dichtung	guarnicion	1								
10	746468	guarnizione	joint	seal	dichtung	guarnicion	1								
11	746469	guarnizione	joint	seal	dichtung	guarnicion	1								
12	746470	guarnizione	joint	seal	dichtung	guarnicion	1								
13	746471	dispositivo	dispositif	device	vorrichtung	dispositivo	1								
14	174132	rondella	rondelle	washer	unterlegscheibe	arandela	4								
15	196951	vite	vis	screw	schraube	tornillo	4								
16	746472	maniglia	poignee	handle	handgriff	manija	1								
17	746473	serratura	serrure	lock	schloss	cerradura	1								
18	746474	maniglia	poignee	handle	handgriff	manija	1								
19	746372	vite	vis	screw	schraube	tornillo	2								
20	174132	rondella	rondelle	washer	unterlegscheibe	arandela	2								
21	706997	rondella	rondelle	washer	unterlegscheibe	arandela	1								
22	029469	rondella	rondelle	washer	unterlegscheibe	arandela	2								
23	162229	dado	ecrou	nut	mutter	tuerca	1								
24	174132	rondella	rondelle	washer	unterlegscheibe	arandela	1								
25	205275	vite	vis	screw	schraube	tornillo	1								

2/2	909247MOD	**CABINA (Particolari)** CABINE (Details) CAB (Details) KABINE (Einzelteile) CABINA (Detalles)					**Quantità** **Quantity** **Quantité**	**Menge** **Quantità**	**8AB 5013**	19/04/2013
Rep Item	**Part. Number**	**DESCRIZIONE**	**DESIGNATION**	**DESCRIPTION**	**BEZEICHNUNG**	**DESCRIPCION**	**909247MOD**			
26	746475	cablaggio	cablage	wiring	verkabelung	cableado	1			
27	551541	fermo	arretoir	retainer	halterung	reten	4			
28	746476	soffietto	soufflet	flexible dust cover	schutzbalg	fuelle	1			
29	746477	protezione	protection	guard	schutz	proteccion	1			
30	603165	vetrino	vitre	glass	glas	barniz vitreo	1			
31	276363	interruttore	interrupteur	switch	schalter	interruptor	1			
32	746480	maniglia	poignee	handle	handgriff	manija	1			
33	196676	vite	vis	screw	schraube	tornillo	2			
34	183396	vite	vis	screw	schraube	tornillo	2			
35	706997	rondella	rondelle	washer	unterlegscheibe	arandela	2			
36	264635	rivestimento	coffre	covering	verkleidung	camisa	1			
37	600969	inserto	insert	insert	stuck	pion	2			
38	741530	dado	ecrou	nut	mutter	tuerca	1			
39	063200	fermo	arretoir	retainer	halterung	reten	1			
40	072437	seeger	arretoir	circlip	seeger-ring	circlip	2			
41	908055	fascia	collier	clamping ring	schelle	segmento	1			
42	072436	pernetto	pivot	pin	zapfen	perno	1			
43	166702	tappo	bouchon	plug	stopfen	tapon	1			
44	747303	fermo	arretoir	retainer	halterung	reten	1			
45	748470	rondella	rondelle	washer	unterlegscheibe	arandela	2			
46	563829	inserto	insert	insert	stuck	pion	1			
47	561531	morsetto	etau	clamp	klemme	mordaza	1			

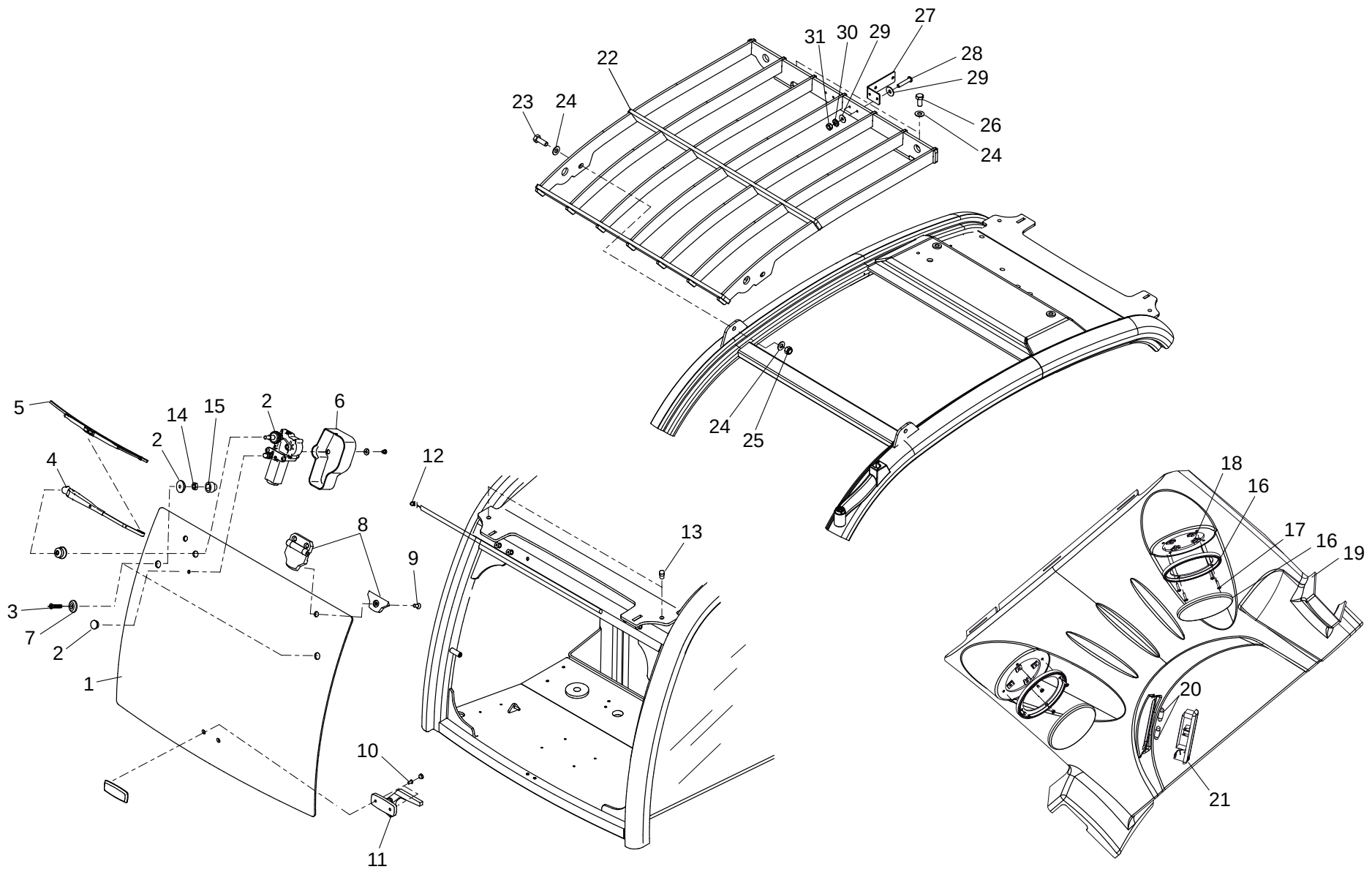
27
31
30
29
28
22
29
23
24
26
24
24
25
5
14
15
2
6
2
4
12
18
16
8
13
17
16
19
9
3
7
2
1
20
10
21
11

1/2

909247MOD

CABINA (Particolari)
CABINE (Details)
CAB (Details)
KABINE (Einzelteile)
CABINA (Detalles)

Quantità
Quantity **Menge**
Quantité **Quantità**

8AB 5014

19/04/2013

Rep Item	Part. Number	DESCRIZIONE	DESIGNATION	DESCRIPTION	BEZEICHNUNG	DESCRIPCION	909247MOD								
1	794897	vetro	glace	glass	glasscheibe	vidrio	1								
2	746484	motorino	moteur	motor	motor	motor	1								
3	563843	vite	vis	screw	schraube	tornillo	1								
4	746485	braccio	bras	arm	arm	brazo	1								
5	746486	spazzola	brosse	brush	buerste	cepillo	1								
6	746487	coperchio	couvercle	cover	deckel	tapa	1								
7	551560	rondella	rondelle	washer	unterlegscheibe	arandela	4								
8	551562	cerniera	charniere	hinge	scharnier	charnela	2								
9	042412	vite	vis	screw	schraube	tornillo	2								
10	196951	vite	vis	screw	schraube	tornillo	2								
11	196953	maniglia	poignee	handle	handgriff	manija	1								
12	921137	guarnizione	joint	seal	dichtung	guarnicion	1								
13	562202	tappo	bouchon	plug	stopfen	tapon	2								
14	741530	dado	ecrou	nut	mutter	tuerca	2								
15	166702	tappo	bouchon	plug	stopfen	tapon	2								
16	746492	griglia	grille	grate	gitter	rejilla	2								
17	741531	vite	vis	screw	schraube	tornillo	8								
18	702950	dado	ecrou	nut	mutter	tuerca	8								
19	741532	rivestimento	coffre	covering	verkleidung	camisa	1								
20	746490	lampadina	lampe	bulb	birne	lamparilla	2								
21	746491	plafoniera	plafoniere	roof lamp	deckenlampe	lampara de techo	1								
22	921138	griglia	grille	grate	gitter	rejilla	1								
23	921139	vite	vis	screw	schraube	tornillo	2								
24	921140	rondella	rondelle	washer	unterlegscheibe	arandela	6								
25	921141	dado	ecrou	nut	mutter	tuerca	2								

2/2	909247MOD	**CABINA (Particolari)** CABINE (Details) CAB (Details) KABINE (Einzelteile) CABINA (Detalles)					Quantità Quantity Quantité 909247MOD	Menge Quantità	8AB 5014	19/04/2013
Rep Item	**Part. Number**	**DESCRIZIONE**	**DESIGNATION**	**DESCRIPTION**	**BEZEICHNUNG**	**DESCRIPCION**				
26	921142	vite	vis	screw	schraube	tornillo	2			
27	921143	supporto	support	support	lager	soporte	1			
28	190807	vite	vis	screw	schraube	tornillo	2			
29	029469	rondella	rondelle	washer	unterlegscheibe	arandela	4			
30	042316	rondella	rondelle	washer	unterlegscheibe	arandela	2			
31	025714	dado	ecrou	nut	mutter	tuerca	2			

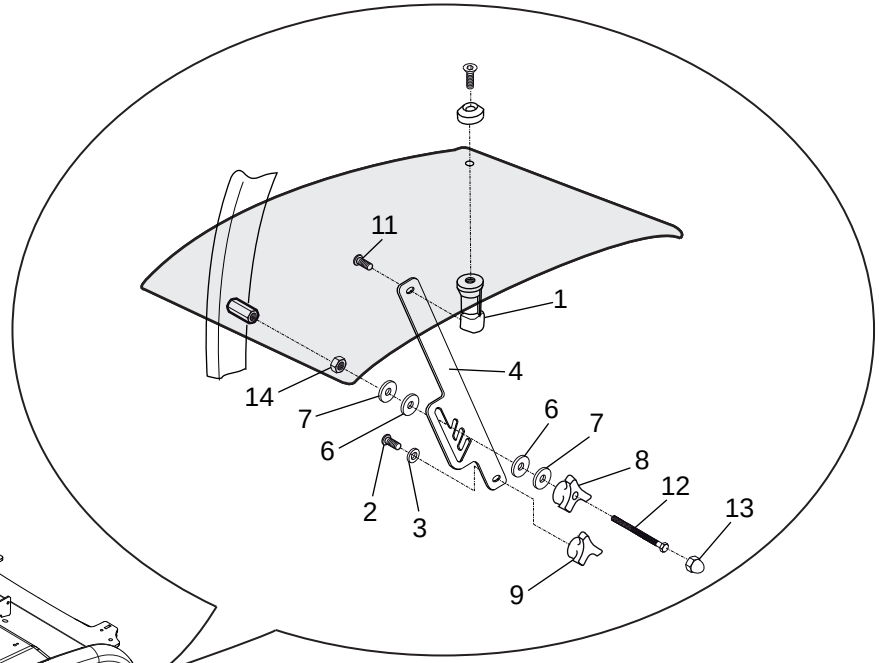

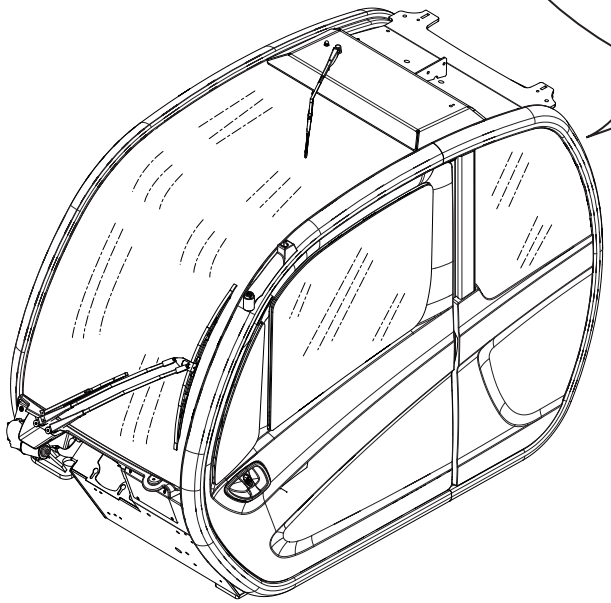

15

KIT COMPLETO (DA 1 A 14)
KIT COMPLET (DE 1 A 14)
COMPLETE KIT (FROM 1 TO 14)
KOMPLETTER SATZ (BIS 1 ZUM 14)
KIT COMPLETO (DA 1 A 14)

19/04/2013

1/1	909247MOD	**CABINA (Particolari)** CABINE (Details) CAB (Details) KABINE (Einzelteile) CABINA (Detalles)					Quantità Quantity Quantité 909247MOD	Menge Quantità	8AB 5015	19/04/2013
Rep Item	**Part. Number**	**DESCRIZIONE**	**DESIGNATION**	**DESCRIPTION**	**BEZEICHNUNG**	**DESCRIPCION**				
1	550023	supporto	support	support	lager	soporte	1			
2	674427	vite	vis	screw	schraube	tornillo	1			
3	471360	rondella	rondelle	washer	unterlegscheibe	arandela	1			
4	742150	staffa	etrier	bracket	buegel	estribo	1			
5										
6	742187	rondella	rondelle	washer	unterlegscheibe	arandela	2			
7	480304	rondella	rondelle	washer	unterlegscheibe	arandela	2			
8	742577	pomello	bouton	knob	knebelgriff	boton	1			
9	742578	pomello	bouton	knob	knebelgriff	boton	1			
10										
11	724406	vite	vis	screw	schraube	tornillo	1			
12	482869	vite	vis	screw	schraube	tornillo	1			
13	717706	cappuccio	capuchon	cover	kappe	capucha	1			
14	455185	dado	ecrou	nut	mutter	tuerca	1			
15	742363	kit completo	kit complet	complete kit	kompletter satz	kit completo	1			

INTERNO CABINA
ADAPTATION CABINE
CAB ADAPTATION
KABINE ANPASSUNG
ADAPTACION CABINA

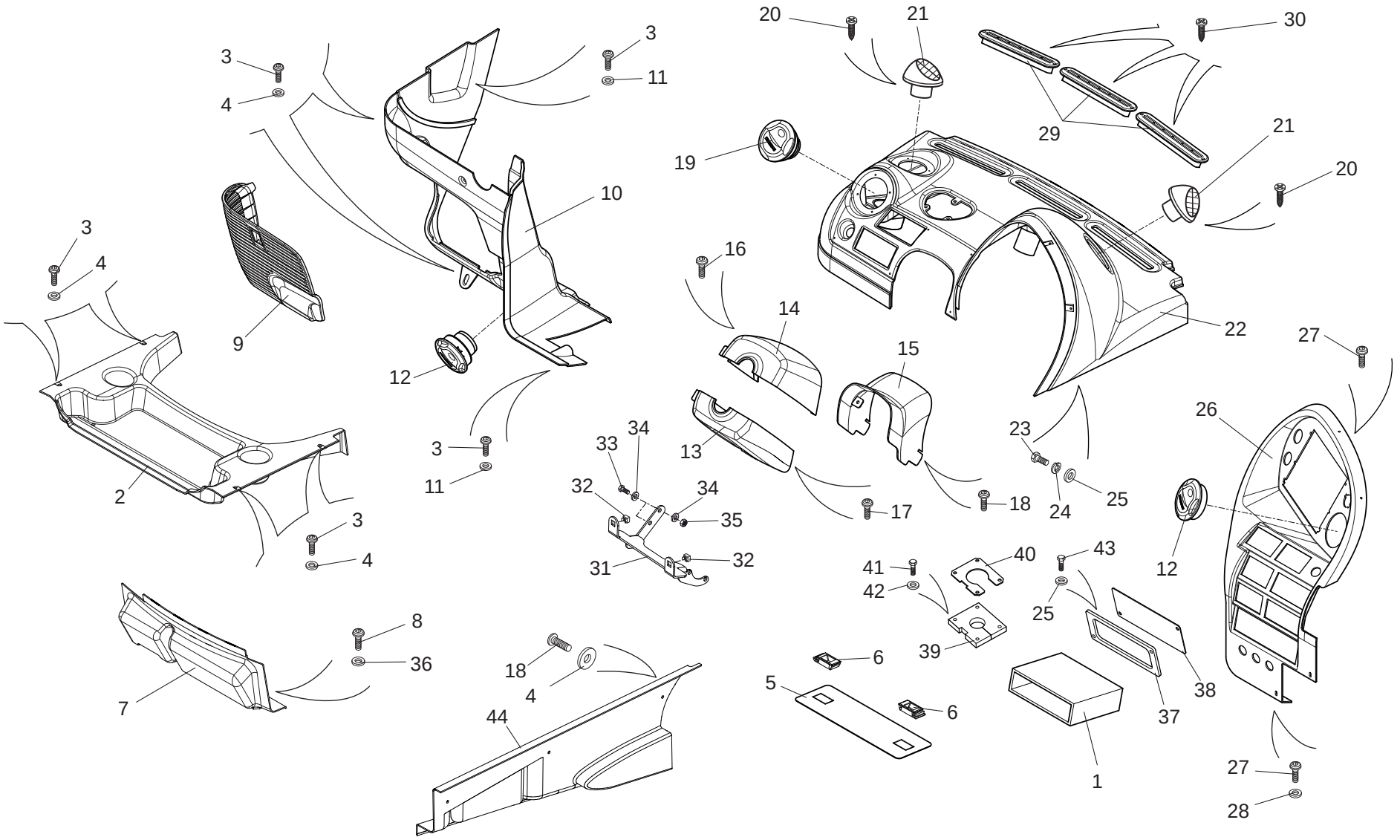

1/2

648701

INTERNO CABINA
ADAPTATION CABINE
CAB ADAPTATION
KABINE ANPASSUNG
ADAPTACION CABINA

Quantità
Quantity
Quantité
Menge
Quantità

8ACDI 001

30/04/2013

Rep Item	Part. Number	DESCRIZIONE	DESIGNATION	DESCRIPTION	BEZEICHNUNG	DESCRIPCION	MRT 2150	MRT-X 2150							
1	476831	scatola	boite	housing	gehaeuse	caja	1	1							
2	737994	pannello	panneau	panel	schalttafel	tablero	1	1							
3	505168	vite	vis	screw	schraube	tornillo	8	8							
4	708159	rondella	rondelle	washer	unterlegscheibe	arandela	14	14							
5	737709	carter	carter	housing	gehaeuse	carter	1	1							
6	737984	gancio	crocket	hook	haken	gancho	2	2							
7	737995	pannello	panneau	panel	schalttafel	tablero	1	1							
8	717160	vite	vis	screw	schraube	tornillo	3	3							
9	739247	griglia	grille	grate	gitter	rejilla	1	1							
10	737786	pannello	panneau	panel	schalttafel	tablero	1	1							
11	739304	rondella	rondelle	washer	unterlegscheibe	arandela	4	4							
12	739533	bocchetta	gache	strike	schliessklappe	gacheta	2	2							
13	910333	carter	carter	housing	gehaeuse	carter	1	1							
14	910332	carter	carter	housing	gehaeuse	carter	1	1							
15	737782	carter	carter	housing	gehaeuse	carter	1	1							
16	739307	vite	vis	screw	schraube	tornillo	4	4							
17	505234	vite	vis	screw	schraube	tornillo	3	3							
18	499773	vite	vis	screw	schraube	tornillo	8	8							
19	740138	bocchetta	gache	strike	schliessklappe	gacheta	1	1							
20	739716	vite	vis	screw	schraube	tornillo	6	6							
21	740550	bocchetta	gache	strike	schliessklappe	gacheta	2	2							
22	740575	pannello	panneau	panel	schalttafel	tablero	1	1							
23	471403	vite	vis	screw	schraube	tornillo	2	2							
24	448401	rondella	rondelle	washer	unterlegscheibe	arandela	2	2							
25	505245	rondella	rondelle	washer	unterlegscheibe	arandela	4	4							

2/2

648701

INTERNO CABINA
ADAPTATION CABINE
CAB ADAPTATION
KABINE ANPASSUNG
ADAPTACION CABINA

Quantità
Quantity
Quantité
Menge
Quantità

8ACDI 001

30/04/2013

Rep Item	Part. Number	DESCRIZIONE	DESIGNATION	DESCRIPTION	BEZEICHNUNG	DESCRIPCION	MRT 2150	MRT-X 2150							
26	910330	pannello	panneau	panel	schalttafel	tablero	1	1							
27	499774	vite	vis	screw	schraube	tornillo	7	7							
28	739305	rondella	rondelle	washer	unterlegscheibe	arandela	2	2							
29	737967	bocchetta	gache	strike	schliessklappe	gacheta	3	3							
30	739309	vite	vis	screw	schraube	tornillo	6	6							
31	737791	supporto	support	support	lager	soporte	1	1							
32	656702	gabbietta	cage	retainer	kaefig	caja-jaula	2	2							
33	471319	vite	vis	screw	schraube	tornillo	2	2							
34	479802	rondella	rondelle	washer	unterlegscheibe	arandela	4	4							
35	484866	dado	ecrou	nut	mutter	tuerca	2	2							
36	551599	rondella	rondelle	washer	unterlegscheibe	arandela	3	3							
37	910810	cornice	cadre	frame	rahmen	marco	1	1							
38	910811	protezione	protection	guard	schutz	proteccion	1	1							
39	910808	protezione	protection	guard	schutz	proteccion	1	1							
40	910809	cornice	cadre	frame	rahmen	marco	1	1							
41	482629	vite	vis	screw	schraube	tornillo	4	4							
42	455018	rondella	rondelle	washer	unterlegscheibe	arandela	4	4							
43	484668	vite	vis	screw	schraube	tornillo	2	2							
44	910139	carter	carter	housing	gehaeuse	carter	1	1							

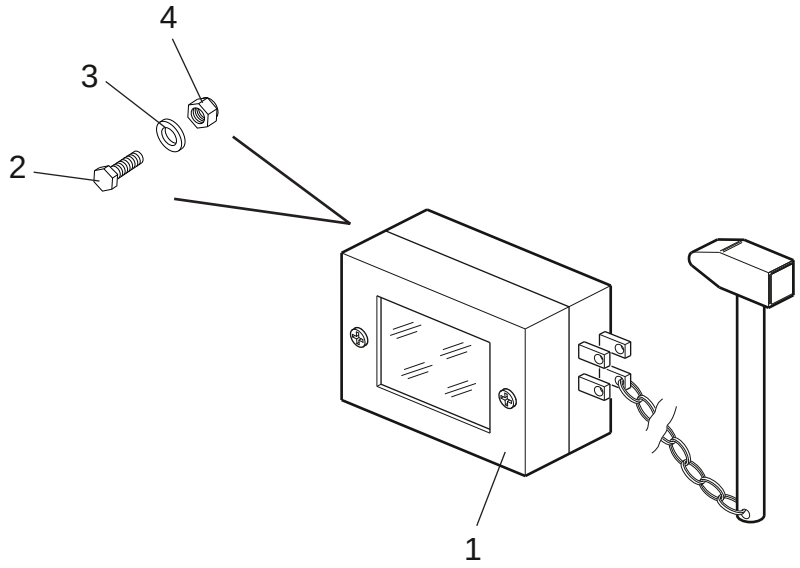
4
3
2
1

1/1

648701

CABINA (Dispositivo di sicurezza)
CABINE (Sisteme de securite)
CAB (Safety system)
KABINE (Sicherheitsvorrichtung)
CABINA (Dispositivo de seguridad)

Quantità
Quantity
Quantité
Menge
Quantità

8ACDI 005

30/04/2013

Rep Item	Part. Number	DESCRIZIONE	DESIGNATION	DESCRIPTION	BEZEICHNUNG	DESCRIPCION	MRT 2150	MRT-X 2150							
1	509048	scatola	boite	housing	gehaeuse	caja	1	1							
2	482749	vite	vis	screw	schraube	tornillo	2	2							
3	568272	rondella	rondelle	washer	unterlegscheibe	arandela	2	2							
4	485980	dado	ecrou	nut	mutter	tuerca	2	2							

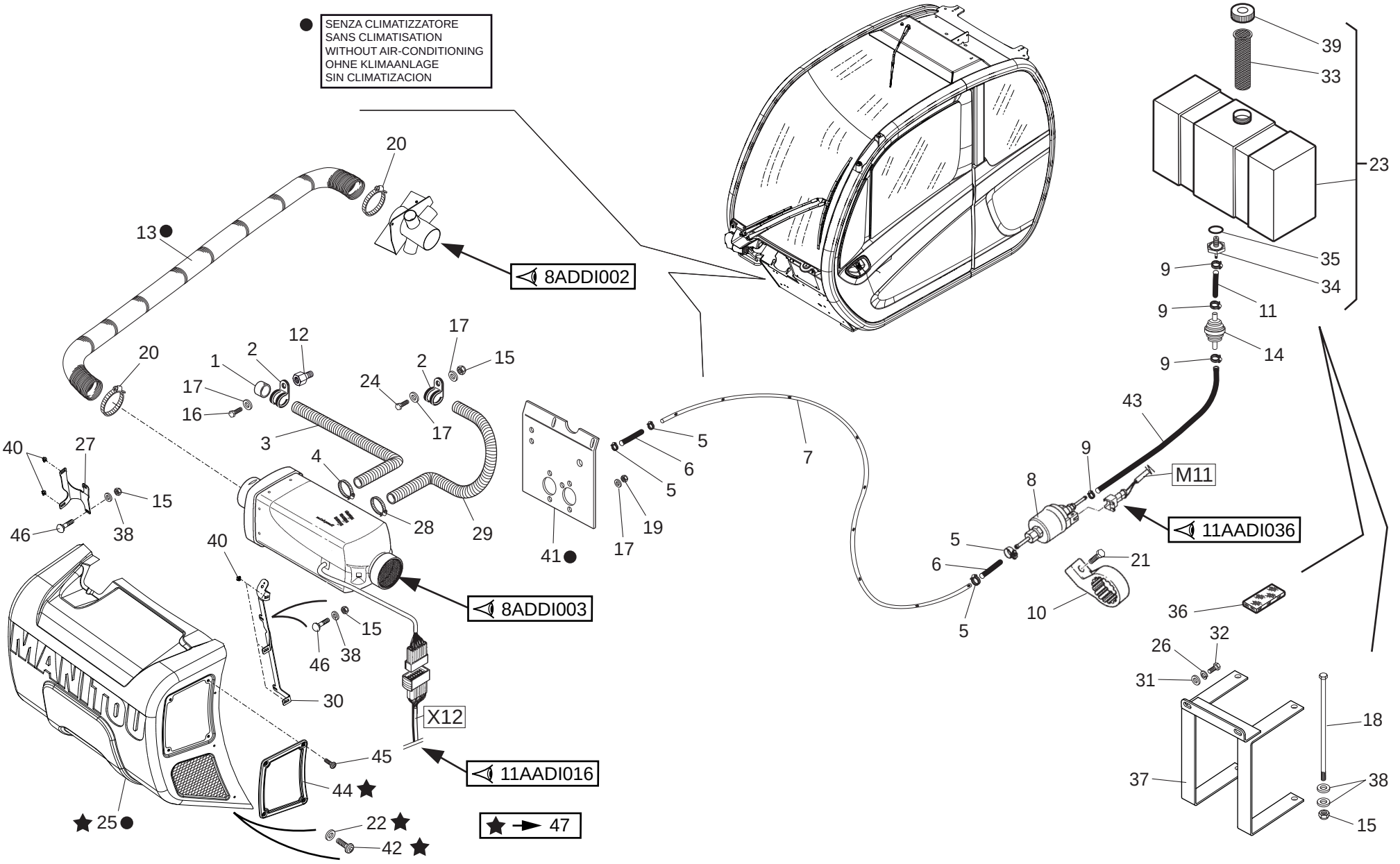
● SENZA CLIMATIZZATORE
SANS CLIMATISATION
WITHOUT AIR-CONDITIONING
OHNE KLIMAANLAGE
SIN CLIMATIZACION
8ADDI002
8ADDI003
11AADI016
11AADI036
M11
X12
★ → 47
MANITOU

1/2

648701

RISCALDAMENTO
CHAUFFAGE
HEATING
ERHITZEN
CALEFACCION

Quantità
Quantity
Quantité
Menge
Quantità

8ADDI
001

30/04/2013

Rep Item	Part. Number	DESCRIZIONE	DESIGNATION	DESCRIPTION	BEZEICHNUNG	DESCRIPCION	MRT 2150	MRT-X 2150							
1	740609	terminale	borne	terminal	endverschluss	terminal	1	1							
2	740544	fascetta	collier	clamp	schelle	abrazadera	2	2							
3	740542	tubo	tuyau	hose	schlauch	tubo	1	1							
4	740541	fascetta	collier	clamp	schelle	abrazadera	1	1							
5	543556	fascetta	collier	clamp	schelle	abrazadera	4	4							
6	740543	tubo	tuyau	hose	schlauch	tubo	2	2							
7	910775	tubo	tuyau	hose	schlauch	tubo	1	1							
8	688448	pompa	pompe	pump	pumpe	bomba	1	1							
9	543555	fascetta	collier	clamp	schelle	abrazadera	4	4							
10	688441	supporto	support	support	lager	soporte	1	1							
11	577417	tubo	tuyau	hose	schlauch	tubo	1	1							
12	739718	distanziale	entretoise	spacer	abstandstuck	separador	1	1							
13	740548	tubo	tuyau	hose	schlauch	tubo	1	1							
14	888016	filtro	filtre	filter	filter	filtro	1	1							
15	471402	dado	ecrou	nut	mutter	tuerca	7	7							
16	484668	vite	vis	screw	schraube	tornillo	1	1							
17	455018	rondella	rondelle	washer	unterlegscheibe	arandela	7	7							
18	739717	vite	vis	screw	schraube	tornillo	2	2							
19	471402	dado	ecrou	nut	mutter	tuerca	4	4							
20	448041	fascetta	collier	clamp	schelle	abrazadera	2	2							
21	471377	vite	vis	screw	schraube	tornillo	1	1							
22	708159	rondella	rondelle	washer	unterlegscheibe	arandela	5	5							
23	658948	serbatoio	reservoir	tank	behaelter	deposito	1	1							
24	471403	vite	vis	screw	schraube	tornillo	1	1							
25	886758	carter	carter	housing	gehaeuse	carter	1	1							

2/2

648701

RISCALDAMENTO
CHAUFFAGE
HEATING
ERHITZEN
CALEFACCION

Quantità
Quantity
Quantité
Menge
Quantità

8ADDI 001

30/04/2013

Rep Item	Part. Number	DESCRIZIONE	DESIGNATION	DESCRIPTION	BEZEICHNUNG	DESCRIPCION	MRT 2150	MRT-X 2150							
26	448285	rondella	rondelle	washer	unterlegscheibe	arandela	2	2							
27	910178	supporto	support	support	lager	soporte	1	1							
28	688443	fascetta	collier	clamp	schelle	abrazadera	1	1							
29	688442	tubo	tuyau	hose	schlauch	tubo	1	1							
30	910179	supporto	support	support	lager	soporte	1	1							
31	484100	rondella	rondelle	washer	unterlegscheibe	arandela	2	2							
32	448677	vite	vis	screw	schraube	tornillo	2	2							
33	673484	filtro	filtre	filter	filter	filtro	1	1							
34	673485	raccordo	raccord	pipe fitting	rohrverbindung	conexion	1	1							
35	485034	guarnizione	joint	seal	dichtung	guarnicion	1	1							
36	673486	spugna	eponge	sponge	schwamm	esponja	4	4							
37	737739	supporto	support	support	lager	soporte	1	1							
38	505245	rondella	rondelle	washer	unterlegscheibe	arandela	9	9							
39	673483	tappo	bouchon	plug	stopfen	tapon	1	1							
40	508549	gabbietta	cage	retainer	kaefig	caja-jaula	5	5							
41	739363	supporto	support	support	lager	soporte	1	1							
42	505168	vite	vis	screw	schraube	tornillo	5	5							
43	906609	tubo	tuyau	hose	schlauch	tubo	1	1							
44	909356	coperchio	couvercle	cover	deckel	tapa	1	1							
45	719258	vite	vis	screw	schraube	tornillo	4	4							
46	742586	vite	vis	screw	schraube	tornillo	5	5							
47	922081	carter	carter	housing	gehaeuse	carter	1	1							

8ADDI002

RISCALDAMENTO
CHAUFFAGE
HEATING
ERHITZEN
CALEFACCION

MRT 2150 + Privilege
MRT-X 2150 + Privilege

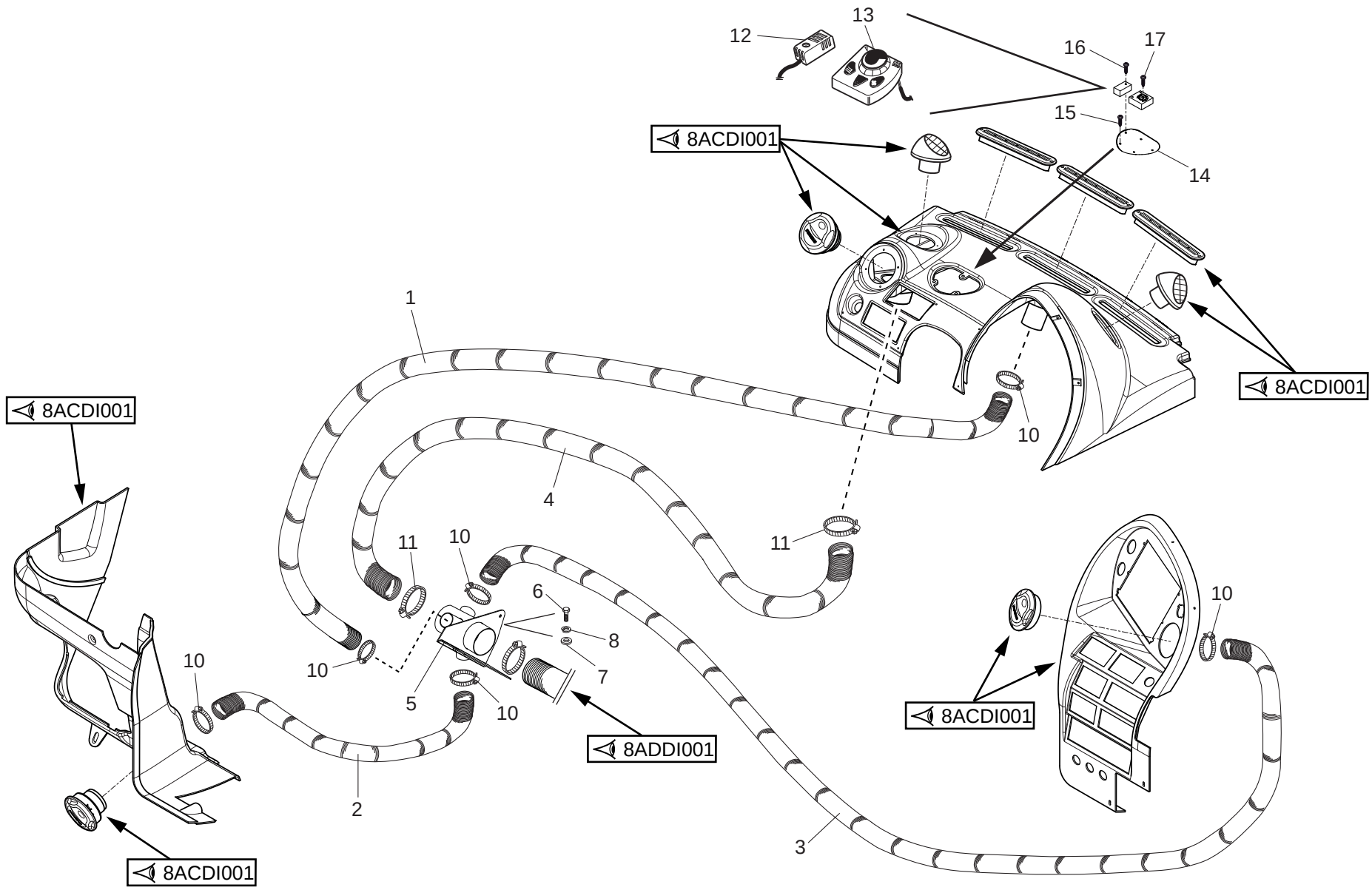

30/04/2013

648701

1/1

648701

RISCALDAMENTO
CHAUFFAGE
HEATING
ERHITZEN
CALEFACCION

Quantità
Quantity
Quantité
Menge
Quantità

8ADDI 002

30/04/2013

Rep Item	Part. Number	DESCRIZIONE	DESIGNATION	DESCRIPTION	BEZEICHNUNG	DESCRIPCION	MRT 2150	MRT-X 2150							
1	740545	tubo	tuyau	hose	schlauch	tubo	1	1							
2	740546	tubo	tuyau	hose	schlauch	tubo	1	1							
3	740547	tubo	tuyau	hose	schlauch	tubo	1	1							
4	740549	tubo	tuyau	hose	schlauch	tubo	1	1							
5	909025	collettore	collecteur	manifold	ansaugkruemmer	colector	1	1							
6	471403	vite	vis	screw	schraube	tornillo	2	2							
7	567624	rondella	rondelle	washer	unterlegscheibe	arandela	2	2							
8	448401	rondella	rondelle	washer	unterlegscheibe	arandela	2	2							
9															
10	577889	fascetta	collier	clamp	schelle	abrazadera	6	6							
11	448041	fascetta	collier	clamp	schelle	abrazadera	2	2							
12	674746	sonda	sonde	feeler	sonde	sonda	1	1							
13	674843	regolatore	regulateur	regulator	regler	regulador	1	1							
14	740508	piastra	plaque	plate	platte	plancha	1	1							
15	739309	vite	vis	screw	schraube	tornillo	3	3							
16	674745	vite	vis	screw	schraube	tornillo	1	1							
17	674744	vite	vis	screw	schraube	tornillo	1	1							

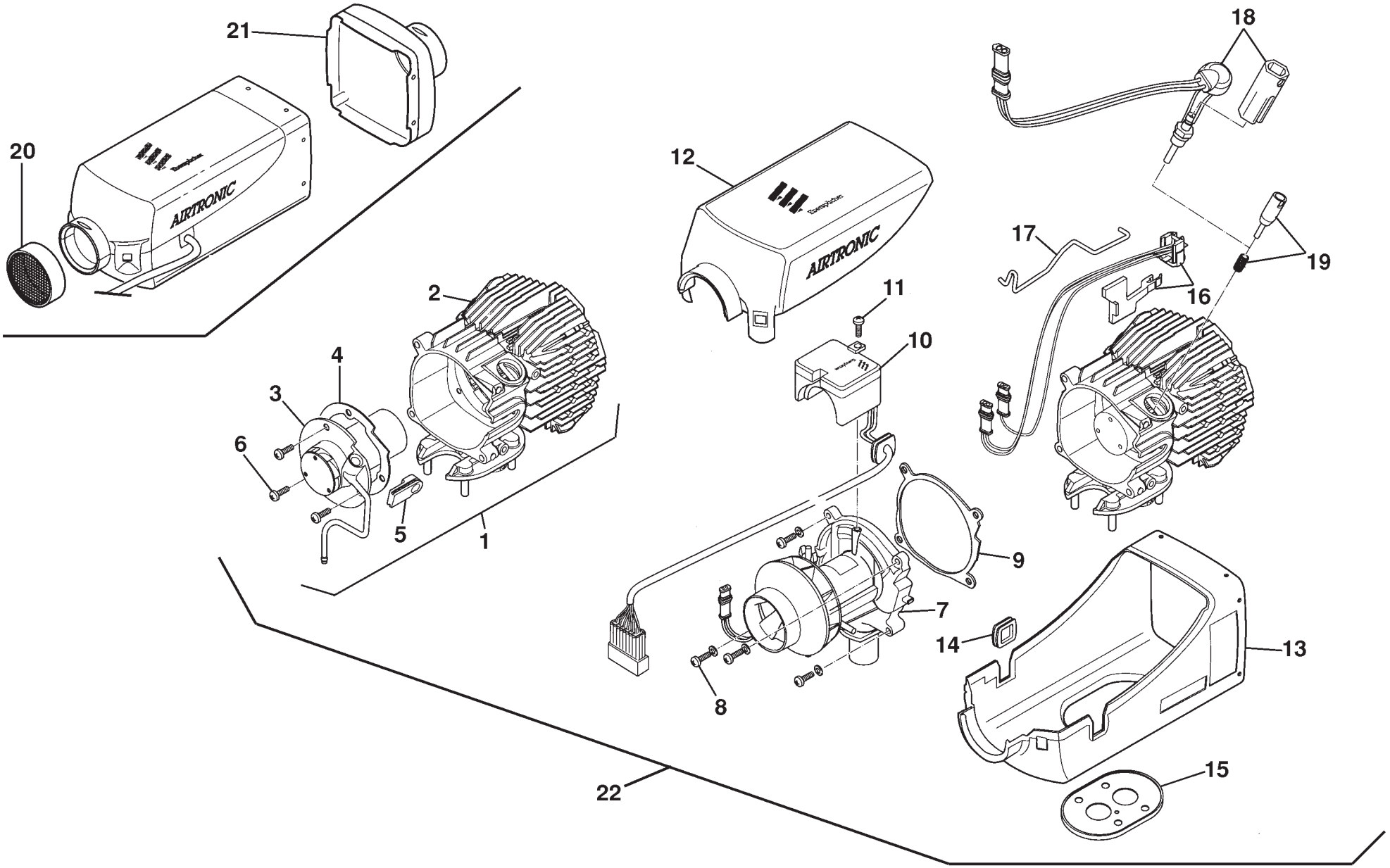
21
20
AIRTRONIC
12
AIRTRONIC
18
17
19
16
2
4
3
6
5
1
11
10
9
7
8
14
13
15
22

30/04/2013

1/1

648701

RISCALDAMENTO
CHAUFFAGE
HEATING
ERHITZEN
CALEFACCION

8ADDI 003

30/04/2013

Rep Item	Part. Number	DESCRIZIONE	DESIGNATION	DESCRIPTION	BEZEICHNUNG	DESCRIPCION	Quantità Quantity Quantité MRT 2150	MRT-X 2150	Menge Quantità
1	688451	scambiatore	echangeur	exchanger	waermeaustauscher	intercambiador	1	1	
2	688452	scambiatore	echangeur	exchanger	waermeaustauscher	intercambiador	1	1	
3	688453	bruciatore	bruleur	burner	brenner	quemador	1	1	
4	688454	guarnizione	joint	seal	dichtung	guarnicion	1	1	
5	688455	passacavo	protection cable	cable protection	kabelfuehrung	corredera	1	1	
6	688456	vite	vis	screw	schraube	tornillo	3	3	
7	688457	collettore	collecteur	manifold	ansaugkruemmer	colector	1	1	
8	688458	vite	vis	screw	schraube	tornillo	4	4	
9	688459	guarnizione	joint	seal	dichtung	guarnicion	1	1	
10	688460	centralina	boite interrupteurs	switching box	stevergehaeuse	centralita	1	1	
11	688461	vite	vis	screw	schraube	tornillo	1	1	
12	688462	coperchio	couvercle	cover	deckel	tapa	1	1	
13	688463	scatola	boite	housing	gehaeuse	caja	1	1	
14	688464	passacavo	protection cable	cable protection	kabelfuehrung	corredera	1	1	
15	688465	flangia	flasque	flange	flansch	brida	1	1	
16	688466	sensore	capteur	pruximity switch	sensor	sensor	1	1	
17	688467	fermo	arretoir	retainer	halterung	reten	1	1	
18	688468	candeletta	chandelle	glow plug	gluehkerze	bujia para inveccion	1	1	
19	688469	filtro	filtre	filter	filter	filtro	1	1	
20	577447	griglia	grille	grate	gitter	rejilla	1	1	
21	738837	riduttore	reducteur	reduction gear	reduktionsgetriebe	reductor	1	1	
22	688446	riscaldatore	rechauffeur	heater	heizgerat	calorifero	1	1	

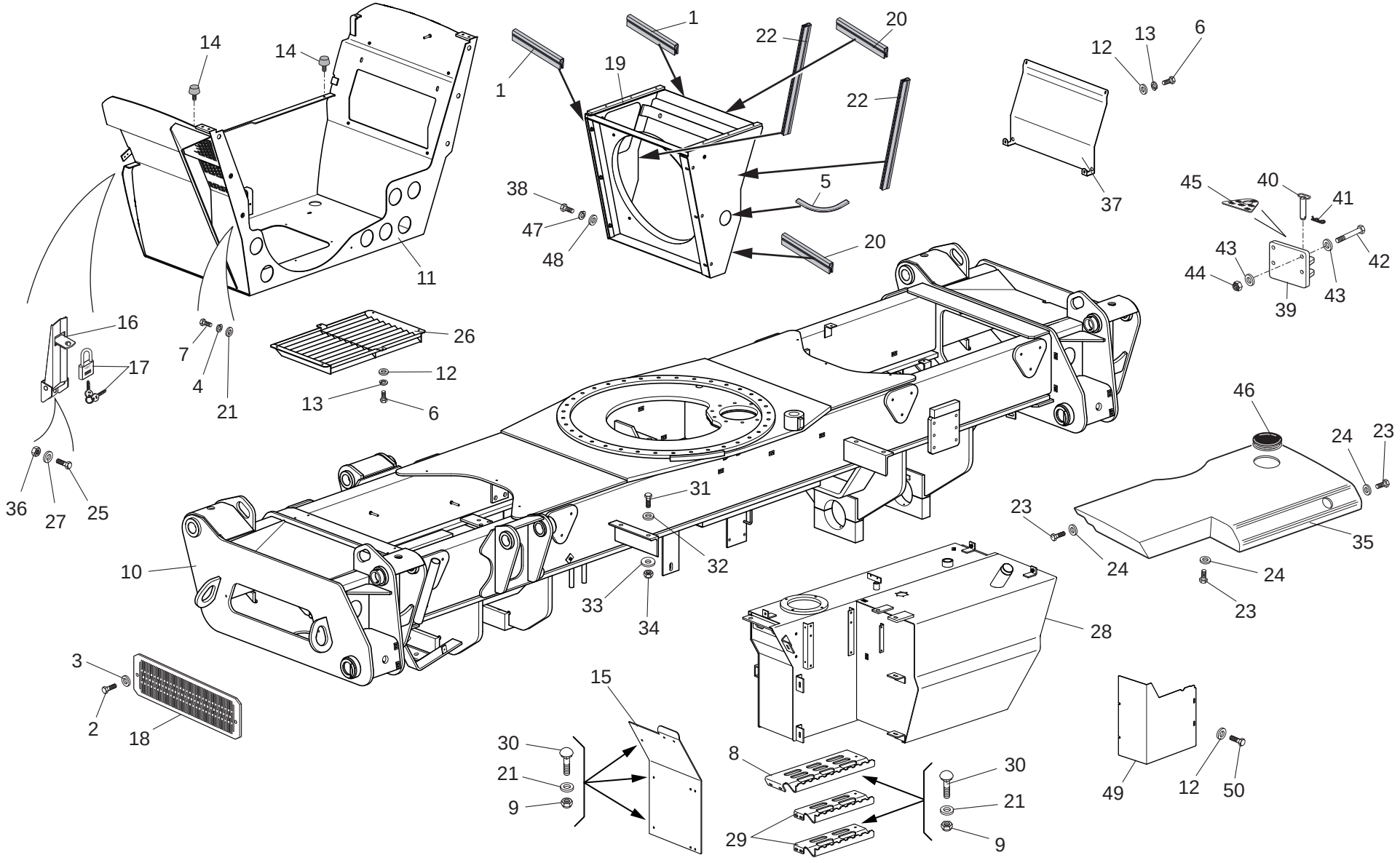
14
14
11
1
1
19
22
20
22
20
38
47
48
5
37
12
13
6
45
40
41
42
43
44
43
39
43
16
17
7
4
21
26
12
13
6
36
27
25
10
31
32
33
34
46
24
23
35
23
24
24
23
28
3
2
18
15
30
21
9
8
29
30
21
9
49
12
50

30/04/2013

1/2

648701

CARROZZERIA - TELAIO
CARROSSERIE - CHASSIS
BODY - FRAME
KARROSSERIE - GESTELL
CARROCERIA - BASTIDOR

Quantità
Quantity
Quantité
Menge
Quantità

9AADI 001

30/04/2013

Rep Item	Part. Number	DESCRIZIONE	DESIGNATION	DESCRIPTION	BEZEICHNUNG	DESCRIPCION	MRT 2150	MRT-X 2150							
1	710366	protezione	protection	guard	schutz	proteccion	2	2							
2	471363	vite	vis	screw	schraube	tornillo	2	2							
3	471360	rondella	rondelle	washer	unterlegscheibe	arandela	2	2							
4	448291	rondella	rondelle	washer	unterlegscheibe	arandela	6	6							
5	711255	protezione	protection	guard	schutz	proteccion	1	1							
6	471403	vite	vis	screw	schraube	tornillo	8	8							
7	448492	vite	vis	screw	schraube	tornillo	6	6							
8	909818	scaletta	rampes	ladder	leiter	escala	1	1							
9	471320	dado	ecrou	nut	mutter	tuerca	12	12							
10	908985	telaio	chassis	frame	rahmen	bastidor	1	1							
11	737488	carter	carter	housing	gehaeuse	carter	1	1							
12	505245	rondella	rondelle	washer	unterlegscheibe	arandela	12	12							
13	448401	rondella	rondelle	washer	unterlegscheibe	arandela	8	8							
14	544687	battuta	butee	spacer	anschlag	antepecho	2	2							
15	909820	carter	carter	housing	gehaeuse	carter	1	1							
16	675234	chiusura	fermeture	lock	verschluss	cierre	2	2							
17	675082	lucchetto	cadenas	padlock	schloss	candado	2	2							
18	657410	griglia	grille	grate	gitter	rejilla	1	1							
19	737493	carter	carter	housing	gehaeuse	carter	1	1							
20	710369	protezione	protection	guard	schutz	proteccion	2	2							
21	480304	rondella	rondelle	washer	unterlegscheibe	arandela	18	18							
22	710370	protezione	protection	guard	schutz	proteccion	2	2							
23	478861	vite	vis	screw	schraube	tornillo	3	3							
24	488592	rondella	rondelle	washer	unterlegscheibe	arandela	3	3							
25	488158	vite	vis	screw	schraube	tornillo	4	4							

2/2

648701

CARROZZERIA - TELAIO
CARROSSERIE - CHASSIS
BODY - FRAME
KARROSSERIE - GESTELL
CARROCERIA - BASTIDOR

Quantità
Quantity
Quantité
Menge
Quantità

9AADI 001

30/04/2013

Rep Item	Part. Number	DESCRIZIONE	DESIGNATION	DESCRIPTION	BEZEICHNUNG	DESCRIPCION	MRT 2150	MRT-X 2150							
26	739592	carter	carter	housing	gehaeuse	carter	1	1							
27	455018	rondella	rondelle	washer	unterlegscheibe	arandela	4	4							
28	908573	serbatoio	reservoir	tank	behaelter	deposito	1	1							
29	909819	scaletta	rampes	ladder	leiter	escala	2	2							
30	742378	vite	vis	screw	schraube	tornillo	12	12							
31	479762	vite	vis	screw	schraube	tornillo	4	4							
32	485674	rondella	rondelle	washer	unterlegscheibe	arandela	4	4							
33	544187	rondella	rondelle	washer	unterlegscheibe	arandela	4	4							
34	479764	dado	ecrou	nut	mutter	tuerca	4	4							
35	909214	cofano	coffre	bonnet	motorhaube	cofre	1	1							
36	471402	dado	ecrou	nut	mutter	tuerca	4	4							
37	739634	carter	carter	housing	gehaeuse	carter	1	1							
38	499341	vite	vis	screw	schraube	tornillo	3	3							
39	509928	staffa	etrier	bracket	buegel	estribo	1	1							
40	509930	perno	pivot	pin	bolzen	perno	1	1							
41	470139	copiglia	goupille	cotter pin	splint	clavija	1	1							
42	514059	vite	vis	screw	schraube	tornillo	4	4							
43	544187	rondella	rondelle	washer	unterlegscheibe	arandela	8	8							
44	479764	dado	ecrou	nut	mutter	tuerca	4	4							
45	577883	protezione	protection	guard	schutz	proteccion	1	1							
46	212235	coperchio	couvercle	cover	deckel	tapa	1	1							
47	448285	rondella	rondelle	washer	unterlegscheibe	arandela	3	3							
48	484100	rondella	rondelle	washer	unterlegscheibe	arandela	3	3							
49	923095	carter	carter	housing	gehaeuse	carter	1	1							
50	484668	vite	vis	screw	schraube	tornillo	4	4							

CARROZZERIA - TELAIO
CARROSSERIE - CHASSIS
BODY - FRAME
KARROSSERIE - GESTELL
CARROCERIA - BASTIDOR

MRT 2150 + Privilege
MRT-X 2150 + Privilege

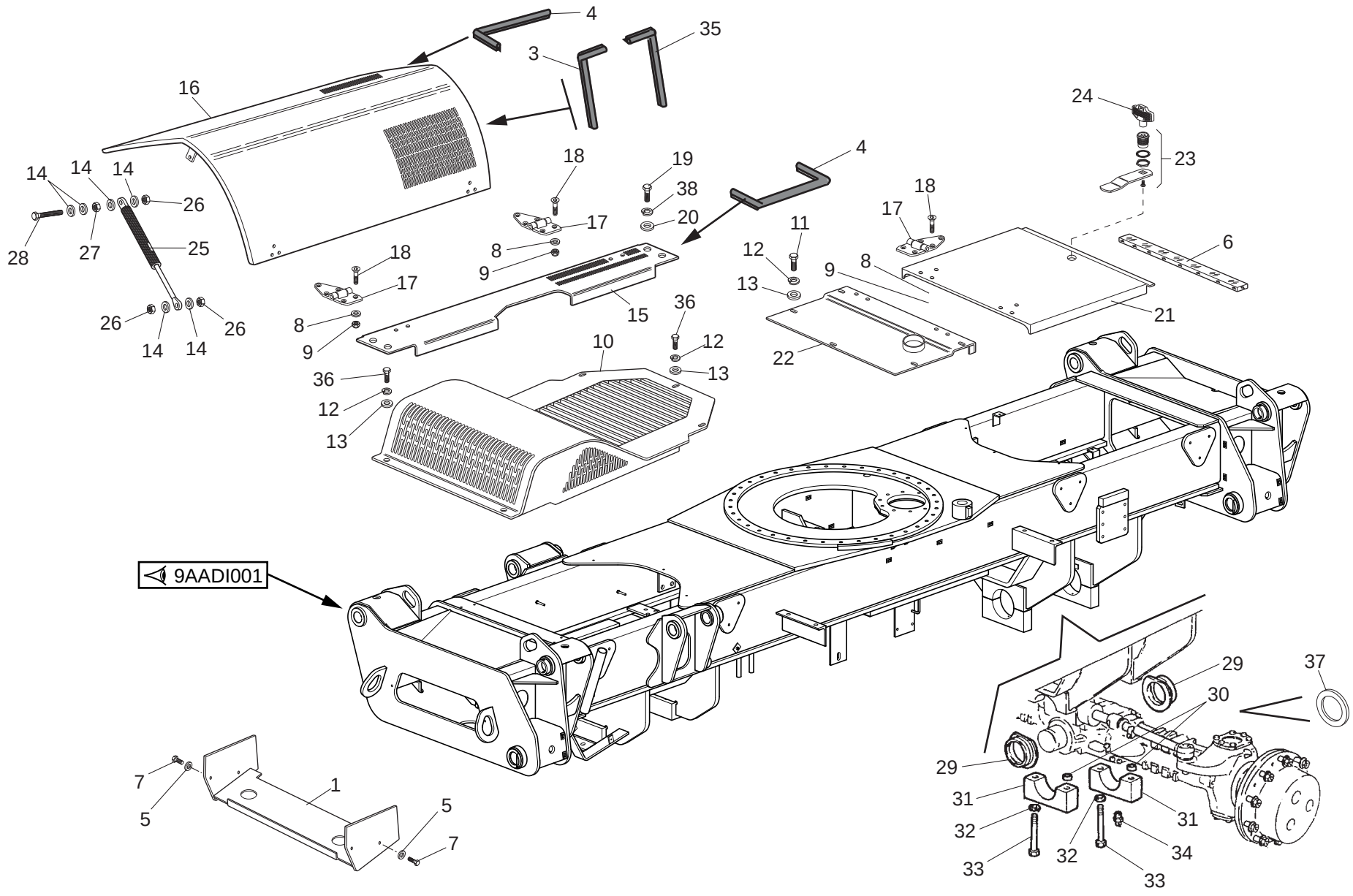

30/04/2013

1/2

648701

CARROZZERIA - TELAIO
CARROSSERIE - CHASSIS
BODY - FRAME
KARROSSERIE - GESTELL
CARROCERIA - BASTIDOR

Quantità
Quantity
Quantité
Menge
Quantità

9AADI 002

30/04/2013

Rep Item	Part. Number	DESCRIZIONE	DESIGNATION	DESCRIPTION	BEZEICHNUNG	DESCRIPCION	MRT 2150	MRT-X 2150							
1	740225	carter	carter	housing	gehaeuse	carter	2	2							
2	716301	protezione	protection	guard	schutz	proteccion	2	2							
3	730197	protezione	protection	guard	schutz	proteccion	1	1							
4	710370	protezione	protection	guard	schutz	proteccion	2	2							
5	505245	rondella	rondelle	washer	unterlegscheibe	arandela	4	4							
6	479795	protezione	protection	guard	schutz	proteccion	1	1							
7	484668	vite	vis	screw	schraube	tornillo	4	4							
8	455018	rondella	rondelle	washer	unterlegscheibe	arandela	20	20							
9	471402	dado	ecrou	nut	mutter	tuerca	20	20							
10	740220	carter	carter	housing	gehaeuse	carter	1	1							
11	448677	vite	vis	screw	schraube	tornillo	5	5							
12	448285	rondella	rondelle	washer	unterlegscheibe	arandela	10	10							
13	484100	rondella	rondelle	washer	unterlegscheibe	arandela	10	10							
14	471360	rondella	rondelle	washer	unterlegscheibe	arandela	12	12							
15	737714	carter	carter	housing	gehaeuse	carter	1	1							
16	737513	cofano	coffre	bonnet	motorhaube	cofre	1	1							
17	184828	cerniera	charniere	hinge	scharnier	charnela	4	4							
18	486639	vite	vis	screw	schraube	tornillo	20	20							
19	448492	vite	vis	screw	schraube	tornillo	4	4							
20	482830	rondella	rondelle	washer	unterlegscheibe	arandela	4	4							
21	658370	carter	carter	housing	gehaeuse	carter	1	1							
22	737534	carter	carter	housing	gehaeuse	carter	1	1							
23	505122	serratura	serrure	lock	schloss	cerradura	1	1							
24	508415	chiave	clef	key	schlussel	llave	1	1							
25	716814	ammortizzatore	amortisseur	damper	daempfer	amortiguador	2	2							

648701

CARROZZERIA - TELAIO
CARROSSERIE - CHASSIS
BODY - FRAME
KARROSSERIE - GESTELL
CARROCERIA - BASTIDOR

Quantità
Quantity
Quantité
Menge
Quantità

9AADI 002

30/04/2013

Rep Item	Part. Number	DESCRIZIONE	DESIGNATION	DESCRIPTION	BEZEICHNUNG	DESCRIPCION	MRT 2150	MRT-X 2150							
26	471320	dado	ecrou	nut	mutter	tuerca	6	6							
27	455185	dado	ecrou	nut	mutter	tuerca	2	2							
28	499341	vite	vis	screw	schraube	tornillo	2	2							
29	485414	boccola	douille	bushing	buchse	buje	2	2							
30	508237	boccola	douille	bushing	buchse	buje	4	4							
31	508238	piastra	plaque	plate	platte	plancha	2	2							
32	471318	rondella	rondelle	washer	unterlegscheibe	arandela	4	4							
33	478860	vite	vis	screw	schraube	tornillo	4	4							
34	471031	ingrassatore	graisseur	grease nipple	fettbuechse	engrasador	2	2							
35	912189	protezione	protection	guard	schutz	proteccion	1	1							
36	471388	vite	vis	screw	schraube	tornillo	5	5							
37	607399	distanziale	entretoise	spacer	abstandstuck	separador	1	1							
38	448291	rondella	rondelle	washer	unterlegscheibe	arandela	4	4							

9AADI003

CARROZZERIA - TELAIO
CARROSSERIE - CHASSIS
BODY - FRAME
KARROSSERIE - GESTELL
CARROCERIA - BASTIDOR

MRT 2150 ✚ Privilege
MRT-X 2150 ✚ Privilege

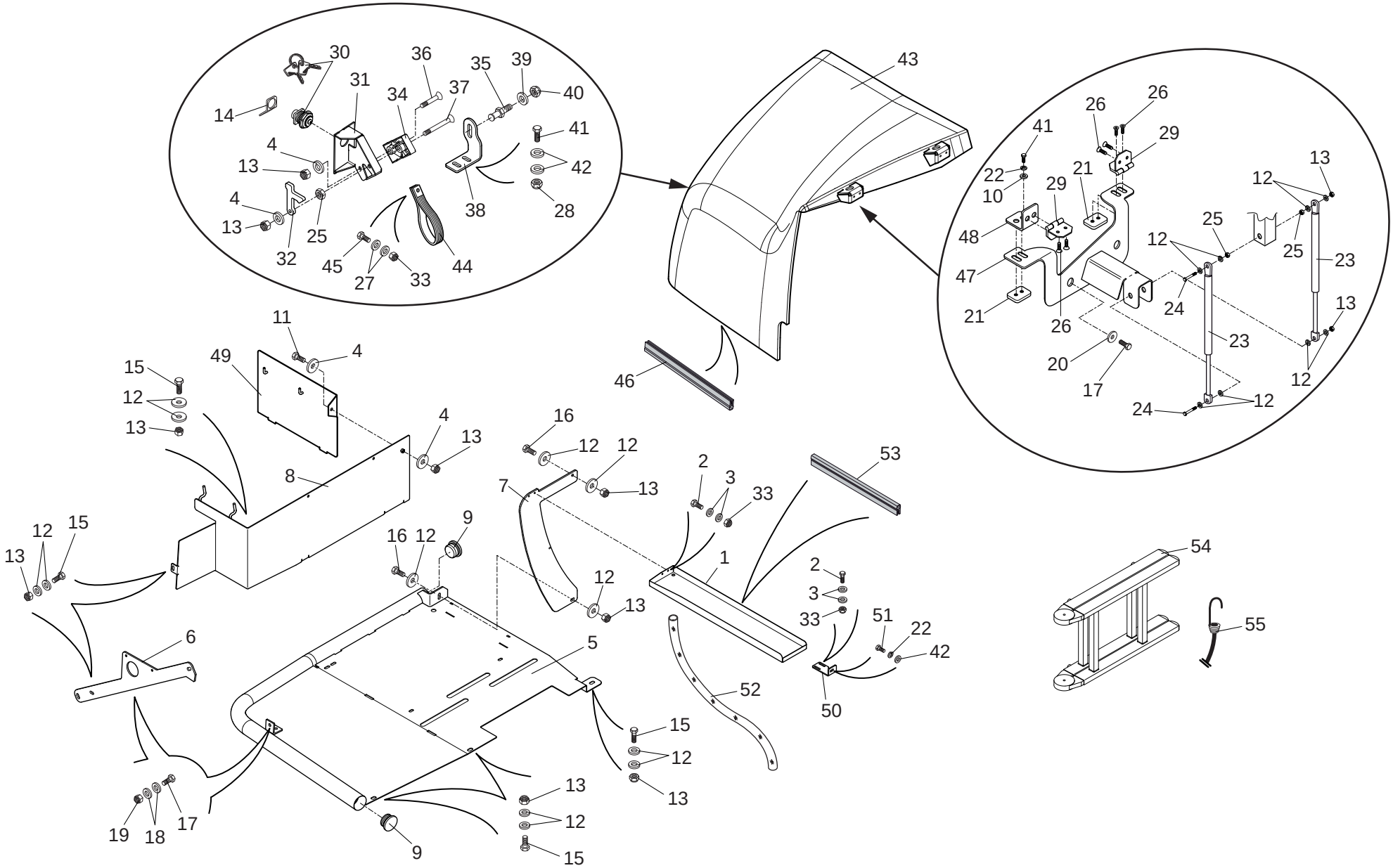

30/04/2013

648701

1/3

648701

CARROZZERIA - TELAIO
CARROSSERIE - CHASSIS
BODY - FRAME
KARROSSERIE - GESTELL
CARROCERIA - BASTIDOR

Quantità
Quantity
Quantité
Menge
Quantità

9AADI 003

30/04/2013

Rep Item	Part. Number	DESCRIZIONE	DESIGNATION	DESCRIPTION	BEZEICHNUNG	DESCRIPCION	MRT 2150	MRT-X 2150							
1	910371	carter	carter	housing	gehaeuse	carter	1	1							
2	471319	vite	vis	screw	schraube	tornillo	4	4							
3	479802	rondella	rondelle	washer	unterlegscheibe	arandela	8	8							
4	471360	rondella	rondelle	washer	unterlegscheibe	arandela	5	5							
5	909226	supporto	support	support	lager	soporte	1	1							
6	911278	supporto	support	support	lager	soporte	1	1							
7	910370	supporto	support	support	lager	soporte	1	1							
8	911508	paratia	cloison	oil baffle	schott	tablero	1	1							
9	673029	tappo	bouchon	plug	stopfen	tapon	2	2							
10	455018	rondella	rondelle	washer	unterlegscheibe	arandela	2	2							
11	448677	vite	vis	screw	schraube	tornillo	1	1							
12	484100	rondella	rondelle	washer	unterlegscheibe	arandela	28	28							
13	471320	dado	ecrou	nut	mutter	tuerca	17	17							
14	740578	gancio	crocket	hook	haken	gancho	1	1							
15	471349	vite	vis	screw	schraube	tornillo	6	6							
16	471363	vite	vis	screw	schraube	tornillo	3	3							
17	471336	vite	vis	screw	schraube	tornillo	6	6							
18	488592	rondella	rondelle	washer	unterlegscheibe	arandela	4	4							
19	455820	dado	ecrou	nut	mutter	tuerca	2	2							
20	775343	rondella	rondelle	washer	unterlegscheibe	arandela	2	2							
21	743882	piatto	plateau	plate	teller	plato	2	2							
22	448401	rondella	rondelle	washer	unterlegscheibe	arandela	3	3							
23	740147	ammortizzatore	amortisseur	damper	daempfer	amortiguador	2	2							
24	482745	vite	vis	screw	schraube	tornillo	2	2							
25	455185	dado	ecrou	nut	mutter	tuerca	5	5							

2/3

648701

CARROZZERIA - TELAIO
CARROSSERIE - CHASSIS
BODY - FRAME
KARROSSERIE - GESTELL
CARROCERIA - BASTIDOR

9AADI 003

30/04/2013

Rep Item	Part. Number	DESCRIZIONE	DESIGNATION	DESCRIPTION	BEZEICHNUNG	DESCRIPCION	Quantità Quantity Quantité MRT 2150	MRT-X 2150	Menge Quantità
26	486639	vite	vis	screw	schraube	tornillo	6	6	
27	731359	rondella	rondelle	washer	unterlegscheibe	arandela	2	2	
28	471402	dado	ecrou	nut	mutter	tuerca	4	4	
29	192315	cerniera	charniere	hinge	scharnier	charnela	2	2	
30	737625	pulsante	bouton poussoir	push button	druckknopf	pulsador	1	1	
31	743805	supporto	support	support	lager	soporte	1	1	
32	738902	rinvio	renvoi	lever	vorgelege	reenvio	1	1	
33	484866	dado	ecrou	nut	mutter	tuerca	5	5	
34	737627	serratura	serrure	lock	schloss	cerradura	1	1	
35	688191	perno	pivot	pin	bolzen	perno	1	1	
36	579233	vite	vis	screw	schraube	tornillo	1	1	
37	687645	vite	vis	screw	schraube	tornillo	1	1	
38	738180	supporto	support	support	lager	soporte	1	1	
39	448484	rondella	rondelle	washer	unterlegscheibe	arandela	1	1	
40	448057	dado	ecrou	nut	mutter	tuerca	1	1	
41	471377	vite	vis	screw	schraube	tornillo	4	4	
42	505245	rondella	rondelle	washer	unterlegscheibe	arandela	5	5	
43	743839	cofano	coffre	bonnet	motorhaube	cofre	1	1	
44	726194	maniglia	poignee	handle	handgriff	manija	1	1	
45	482769	vite	vis	screw	schraube	tornillo	1	1	
46	718053	protezione	protection	guard	schutz	proteccion	1	1	
47	743878	supporto	support	support	lager	soporte	1	1	
48	743881	supporto	support	support	lager	soporte	1	1	
49	737356	carter	carter	housing	gehaeuse	carter	1	1	
50	911252	supporto	support	support	lager	soporte	1	1	

648701

CARROZZERIA - TELAIO
CARROSSERIE - CHASSIS
BODY - FRAME
KARROSSERIE - GESTELL
CARROCERIA - BASTIDOR

Rep Item	Part. Number	DESCRIZIONE	DESIGNATION	DESCRIPTION	BEZEICHNUNG	DESCRIPCION	Quantità Quantity Quantité MRT 2150	Quantità Quantity Quantité MRT-X 2150	Quantità Menge Quantità					
51	484668	vite	vis	screw	schraube	tornillo	1	1						
52	912186	tubo	tuyau	hose	schlauch	tubo	1	1						
53	912188	protezione	protection	guard	schutz	proteccion	1	1						
54	907670	scaletta	rampes	ladder	leiter	escala	1	1						
55	673716	elastico	elastique	rubber band	elastische	elastico	1	1						

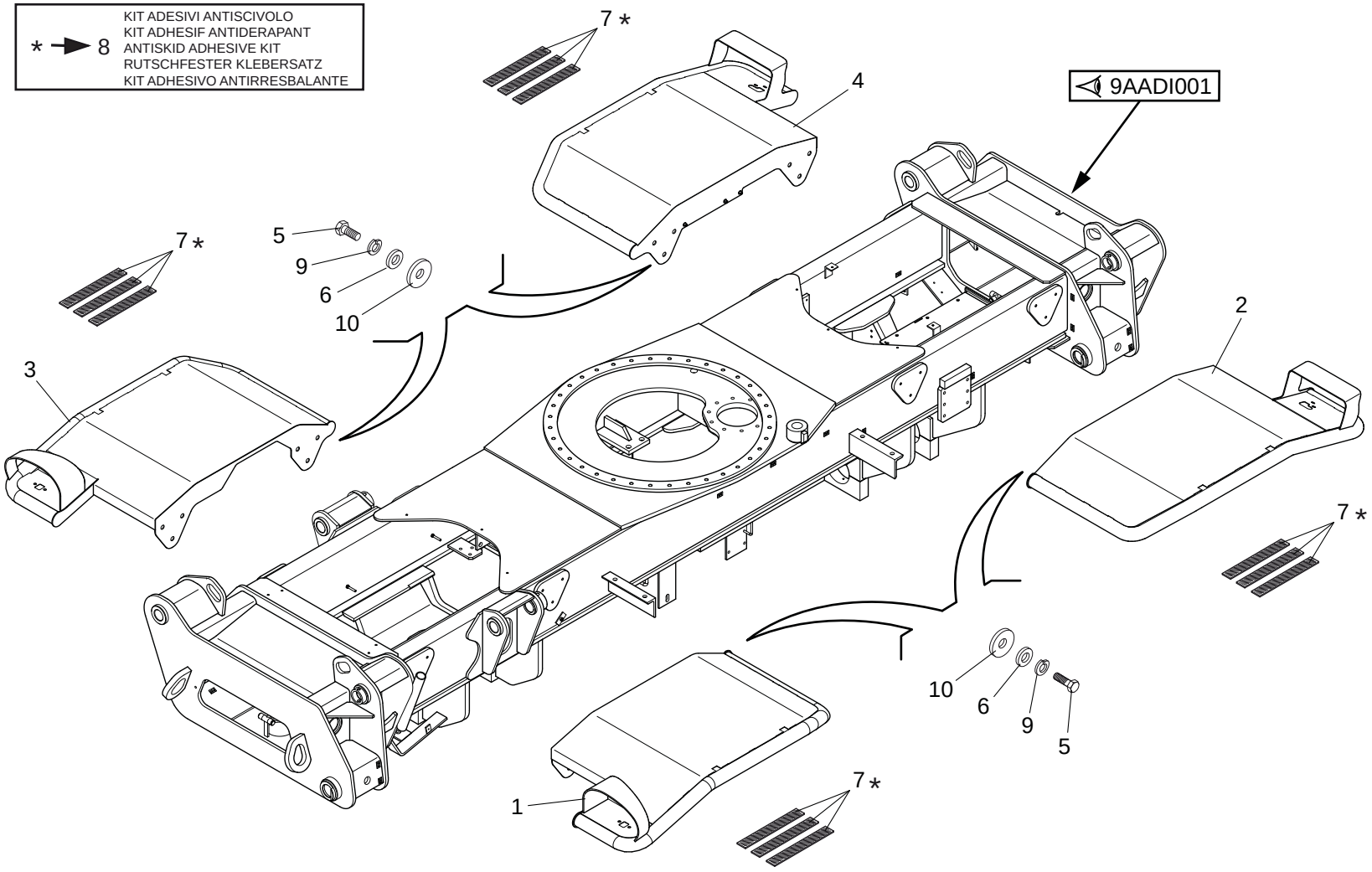
* → 8
KIT ADESIVI ANTISCIVOLO
KIT ADHESIF ANTIDERAPANT
ANTISKID ADHESIVE KIT
RUTSCHFESTER KLEBERSATZ
KIT ADHESIVO ANTIRRESBALANTE
9AADI001
1
2
3
4
5
6
7 *
9
10

1/1

648701

CARROZZERIA - PARAFANGHI
CARROSSERIE - GARDE BOUES
BODY - MUD GUARD
KARROSSERIE - KOTFLUEGEL
CARROCERIA - GUARDABARROS

Quantità
Quantity
Quantité
Menge
Quantità

9AADI 006

30/04/2013

Rep Item	Part. Number	DESCRIZIONE	DESIGNATION	DESCRIPTION	BEZEICHNUNG	DESCRIPCION	MRT 2150	MRT-X 2150							
1	906004	parafango	garde boue	mud guard	kotfluegel	guardabarros	1	1							
2	906006	parafango	garde boue	mud guard	kotfluegel	guardabarros	1	1							
3	906005	parafango	garde boue	mud guard	kotfluegel	guardabarros	1	1							
4	906007	parafango	garde boue	mud guard	kotfluegel	guardabarros	1	1							
5	478861	vite	vis	screw	schraube	tornillo	24	24							
6	479841	rondella	rondelle	washer	unterlegscheibe	arandela	24	24							
7	673642	adesivo antiscivolo	adhesif antiderapant	antiskid adhesive	rutschfester kleber	adhesivo antirresbalante	12	12							
8	672867	kit adesivi antisciv.	kit adhes. antiderapant	antiskid adhesive kit	rutschfester klebersatz	kit adhes. antirresbalante	1	1							
9	448291	rondella	rondelle	washer	unterlegscheibe	arandela	24	24							
10	488592	rondella	rondelle	washer	unterlegscheibe	arandela	24	24							

IMPIANTO IDRAULICO (Circuito aspirazione)
HYDRAULIQUE (Circuit d'admission)
HYDRAULIC (Intake circuit)
HYDRAULIK (Ansaugkreis)
HIDRAULICO (Circuito aspiracion)

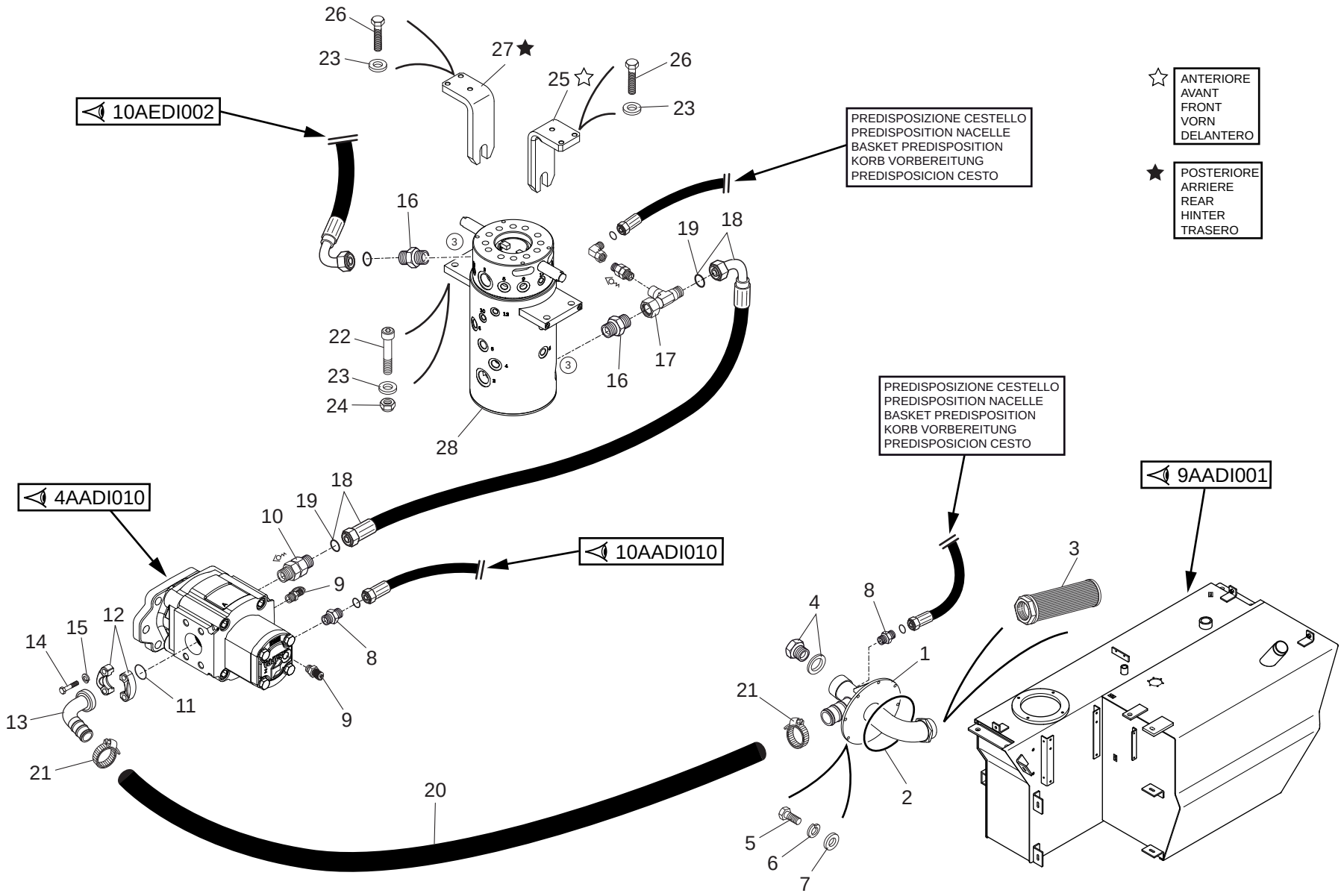

30/04/2013

1/2

648701

IMPIANTO IDRAULICO (Circuito aspirazione)
HYDRAULIQUE (Circuit d'admission)
HYDRAULIC (Intake circuit)
HYDRAULIK (Ansaugkreis)
HIDRAULICO (Circuito aspiracion)

10AADI 005

30/04/2013

Rep Item	Part. Number	DESCRIZIONE	DESIGNATION	DESCRIPTION	BEZEICHNUNG	DESCRIPCION	Quantità Quantity Quantité MRT 2150	MRT-X 2150	Menge Quantità
1	908755	collettore	collecteur	manifold	ansaugkruemmer	colector	1	1	
2	585754	guarnizione	joint	seal	dichtung	guarnicion	1	1	
3	513752	filtro	filtre	filter	filter	filtro	1	1	
4	736920	tappo	bouchon	plug	stopfen	tapon	1	1	
5	448677	vite	vis	screw	schraube	tornillo	8	8	
6	448285	rondella	rondelle	washer	unterlegscheibe	arandela	8	8	
7	471360	rondella	rondelle	washer	unterlegscheibe	arandela	8	8	
8	480158	raccordo	raccord	pipe fitting	rohrverbindung	conexion	2	2	
9	448282	raccordo	raccord	pipe fitting	rohrverbindung	conexion	2	2	
10	908416	valvola	soupape	valve	ventil	valvula	1	1	
11	725793	guarnizione	joint	seal	dichtung	guarnicion	1	1	
12	505204	semiflangia	demi flasque	half flange	halbflansch	semibrida	2	2	
13	725792	portagomma	raccord	connection	verbindung	conexion	1	1	
14	488056	vite	vis	screw	schraube	tornillo	4	4	
15	449522	rondella	rondelle	washer	unterlegscheibe	arandela	4	4	
16	544893	raccordo	raccord	pipe fitting	rohrverbindung	conexion	2	2	
17	908758	raccordo	raccord	pipe fitting	rohrverbindung	conexion	1	1	
18	908528	tubo	tuyau	hose	schlauch	tubo	1	1	
19	501226	guarnizione	joint	seal	dichtung	guarnicion	2	2	
20	908527	tubo	tuyau	hose	schlauch	tubo	1	1	
21	778935	fascetta	collier	clamp	schelle	abrazadera	2	2	
22	501652	vite	vis	screw	schraube	tornillo	4	4	
23	544187	rondella	rondelle	washer	unterlegscheibe	arandela	10	10	
24	479764	dado	ecrou	nut	mutter	tuerca	4	4	
25	742896	supporto	support	support	lager	soporte	1	1	

2/2

648701

IMPIANTO IDRAULICO (Circuito aspirazione)
HYDRAULIQUE (Circuit d'admission)
HYDRAULIC (Intake circuit)
HYDRAULIK (Ansaugkreis)
HIDRAULICO (Circuito aspiracion)

Quantità
Quantity
Quantité
Menge
Quantità

10AADI 005

30/04/2013

Rep Item	Part. Number	DESCRIZIONE	DESIGNATION	DESCRIPTION	BEZEICHNUNG	DESCRIPCION	MRT 2150	MRT-X 2150							
26	479762	vite	vis	screw	schraube	tornillo	6	6							
27	911979	supporto	support	support	lager	soporte	1	1							
28	906957	collettore	collecteur	manifold	ansaugkruemmer	colector	1	1							

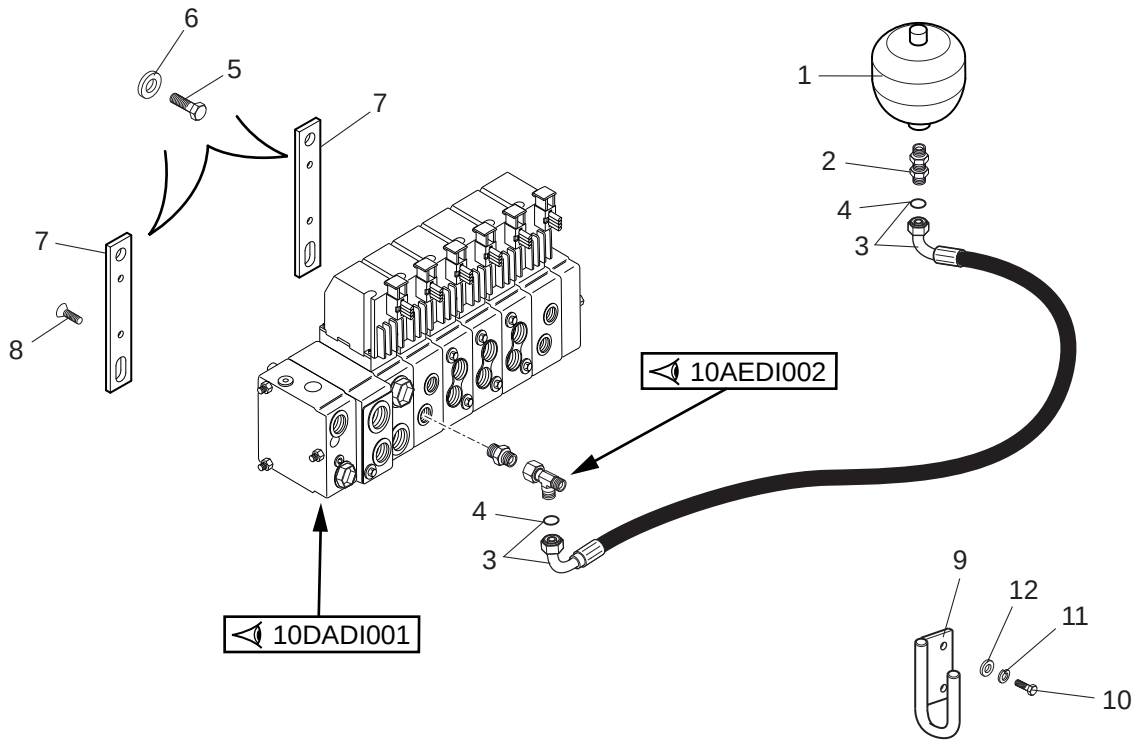
6
5
7
7
8
1
2
4
3
10AEDI002
4
3
10DADI001
9
12
11
10

1/1

648701

IMPIANTO IDRAULICO (Dettagli)
HYDRAULIQUE (Détails)
HYDRAULIC (Details)
HYDRAULIK (Einzelteile)
HIDRAULICO (Detalles)

10AADI 007

30/04/2013

Rep Item	Part. Number	DESCRIZIONE	DESIGNATION	DESCRIPTION	BEZEICHNUNG	DESCRIPCION	Quantità Quantity Quantité MRT 2150	MRT-X 2150	Menge Quantità
1	708041	accumulatore	accumulateur	accumulator	akkumulator	acumulador	1	1	
2	708549	raccordo	raccord	pipe fitting	rohrverbindung	conexion	1	1	
3	579284	tubo	tuyau	hose	schlauch	tubo	1	1	
4	501224	guarnizione	joint	seal	dichtung	guarnicion	2	2	
5	471349	vite	vis	screw	schraube	tornillo	4	4	
6	484100	rondella	rondelle	washer	unterlegscheibe	arandela	4	4	
7	909022	supporto	support	support	lager	soporte	2	2	
8	486610	vite	vis	screw	schraube	tornillo	4	4	
9	739078	supporto	support	support	lager	soporte	1	1	
10	471377	vite	vis	screw	schraube	tornillo	2	2	
11	448401	rondella	rondelle	washer	unterlegscheibe	arandela	2	2	
12	455018	rondella	rondelle	washer	unterlegscheibe	arandela	2	2	

IMPIANTO IDRAULICO (Circuito ventola)
HYDRAULIQUE (Circuit ventilateur)
HYDRAULIC (Fan circuit)
HYDRAULIK (Lufter)
HIDRAULICO (Circuito ventilador)

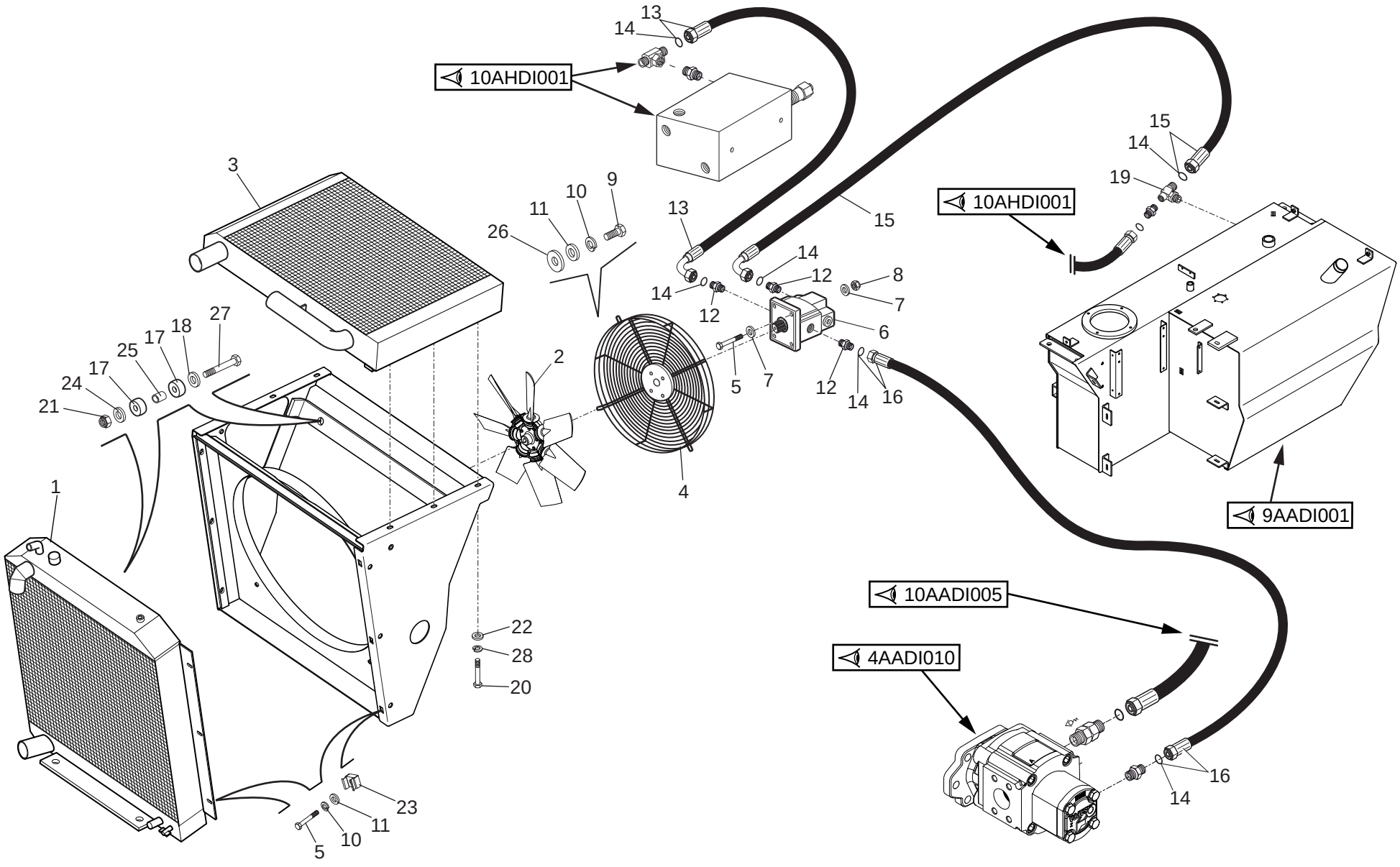

1/2

648701

IMPIANTO IDRAULICO (Circuito ventola)
HYDRAULIQUE (Circuit ventilateur)
HYDRAULIC (Fan circuit)
HYDRAULIK (Lufter)
HIDRAULICO (Circuito ventilador)

Quantità
Quantity
Quantité
Menge
Quantità

10AADI 010

30/04/2013

Rep Item	Part. Number	DESCRIZIONE	DESIGNATION	DESCRIPTION	BEZEICHNUNG	DESCRIPCION	MRT 2150	MRT-X 2150							
1	737458	radiatore acqua	radiateur d'eau	water radiator	wasserkuehler	radiador del agua	1	1							
2	708277	ventola	helice ventilation	fan	propeller	rueda de aletas	1	1							
3	737405	radiatore aria	radiateur d'air	air radiator	ladeluftkuehler	radiador de aire	1	1							
4	690214	griglia	grille	grate	gitter	rejilla	1	1							
5	499341	vite	vis	screw	schraube	tornillo	7	7							
6	709860	motore	moteur	motor	motor	motor	1	1							
7	471360	rondella	rondelle	washer	unterlegscheibe	arandela	8	8							
8	471320	dado	ecrou	nut	mutter	tuerca	4	4							
9	471363	vite	vis	screw	schraube	tornillo	4	4							
10	448285	rondella	rondelle	washer	unterlegscheibe	arandela	7	7							
11	484100	rondella	rondelle	washer	unterlegscheibe	arandela	7	7							
12	480158	raccordo	raccord	pipe fitting	rohrverbindung	conexion	3	3							
13	739923	tubo	tuyau	hose	schlauch	tubo	1	1							
14	501224	guarnizione	joint	seal	dichtung	guarnicion	6	6							
15	708524	tubo	tuyau	hose	schlauch	tubo	1	1							
16	708523	tubo	tuyau	hose	schlauch	tubo	1	1							
17	455029	tassello	goujon	block	duebel	clavija	8	8							
18	482830	rondella	rondelle	washer	unterlegscheibe	arandela	4	4							
19	499530	raccordo	raccord	pipe fitting	rohrverbindung	conexion	1	1							
20	484668	vite	vis	screw	schraube	tornillo	6	6							
21	455820	dado	ecrou	nut	mutter	tuerca	4	4							
22	505245	rondella	rondelle	washer	unterlegscheibe	arandela	6	6							
23	527966	gabbietta	cage	retainer	kaefig	caja-jaula	3	3							
24	488592	rondella	rondelle	washer	unterlegscheibe	arandela	4	4							
25	710188	distanziale	entretoise	spacer	abstandstuck	separador	4	4							

2/2

648701

IMPIANTO IDRAULICO (Circuito ventola)
HYDRAULIQUE (Circuit ventilateur)
HYDRAULIC (Fan circuit)
HYDRAULIK (Lufter)
HIDRAULICO (Circuito ventilador)

Quantità
Quantity
Quantité
Menge
Quantità

10AADI 010

30/04/2013

Rep Item	Part. Number	DESCRIZIONE	DESIGNATION	DESCRIPTION	BEZEICHNUNG	DESCRIPCION	MRT 2150	MRT-X 2150							
26	544187	rondella	rondelle	washer	unterlegscheibe	arandela	4	4							
27	586386	vite	vis	screw	schraube	tornillo	4	4							
28	448401	rondella	rondelle	washer	unterlegscheibe	arandela	6	6							

10AEDI002

IMPIANTO IDRAULICO (Circuito sollevamento - cpmpensazione - alimentazione braccio)
HYDRAULIQUE (Circuit levage - compensation - alimentation fleche)
HYDRAULIC (Lifting compensation circuit - jib feed circuit)
HYDRAULIK (Aufwind compensation - ausleger zuschiebung kreis)
HIDRAULICO (Circuito levantamiento - compensacion - alimentacion aguilon)

MRT 2150 + Privilege
MRT-X 2150 + Privilege

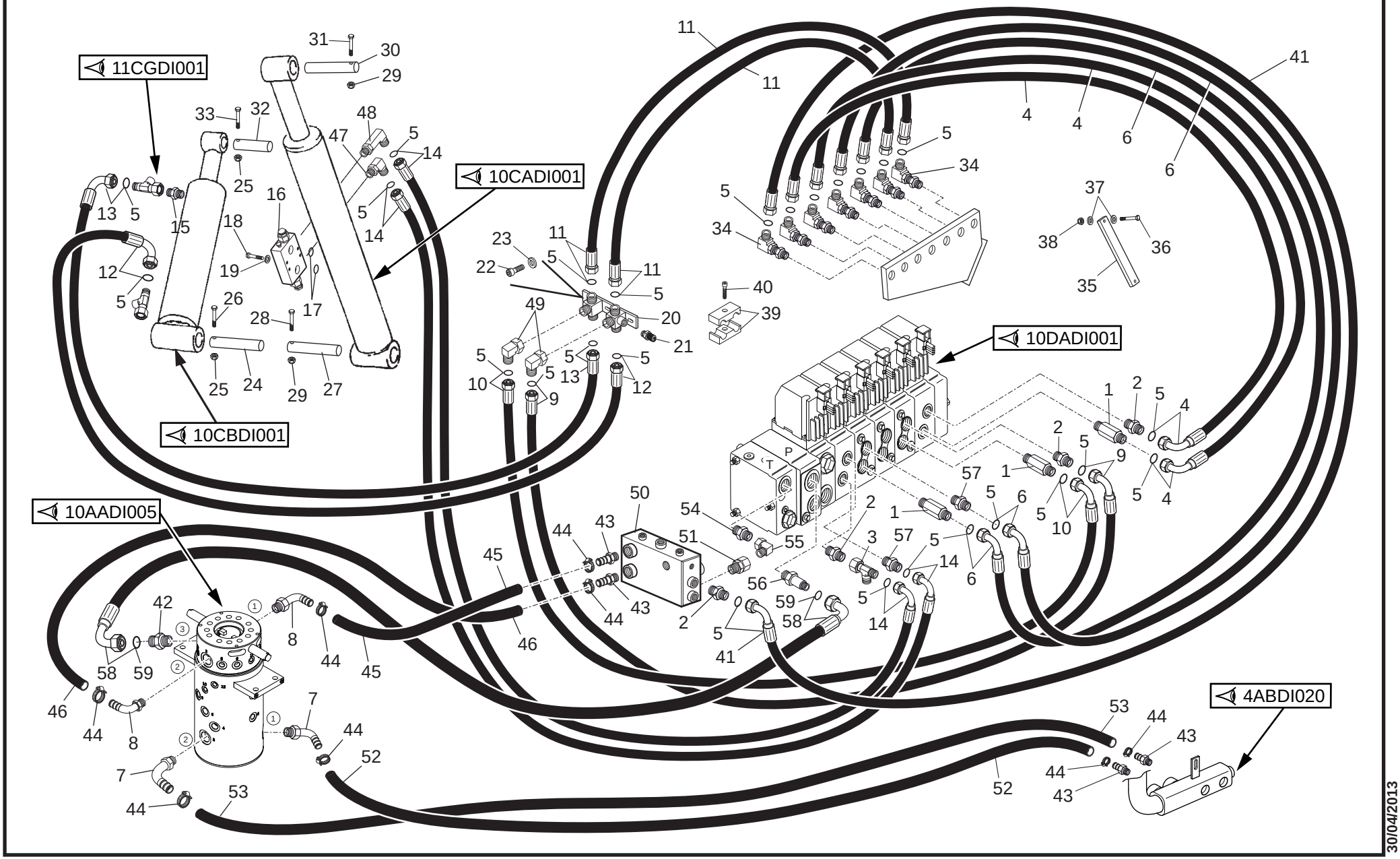

30/04/2013

648701

1/3

648701

IMPIANTO IDRAULICO (Circuito sollevamento - cpmpensazione - alimentazione braccio)
HYDRAULIQUE (Circuit levage - compensation - alimentation fleche)
HYDRAULIC (Lifting compensation circuit - jib feed circuit)
HYDRAULIK (Aufwind compensation - ausleger zuschiebung kreis)
HIDRAULICO (Circuito levantamiento - compensacion - alimentacion aguilon)

Quantità / Quantity / Quantité / Menge / Quantità

10AEDI 002

30/04/2013

Rep Item	Part. Number	DESCRIZIONE	DESIGNATION	DESCRIPTION	BEZEICHNUNG	DESCRIPCION	MRT 2150	MRT-X 2150
1	505352	raccordo	raccord	pipe fitting	rohrverbindung	conexion	3	3
2	480158	raccordo	raccord	pipe fitting	rohrverbindung	conexion	4	4
3	488527	raccordo	raccord	pipe fitting	rohrverbindung	conexion	1	1
4	911151	tubo	tuyau	hose	schlauch	tubo	2	2
5	501224	guarnizione	joint	seal	dichtung	guarnicion	26	26
6	911152	tubo	tuyau	hose	schlauch	tubo	2	2
7	908757	portagomma	raccord	connection	verbindung	conexion	2	2
8	908756	portagomma	raccord	connection	verbindung	conexion	2	2
9	911150	tubo	tuyau	hose	schlauch	tubo	1	1
10	911148	tubo	tuyau	hose	schlauch	tubo	1	1
11	739702	tubo	tuyau	hose	schlauch	tubo	2	2
12	501729	tubo	tuyau	hose	schlauch	tubo	1	1
13	501730	tubo	tuyau	hose	schlauch	tubo	1	1
14	911147	tubo	tuyau	hose	schlauch	tubo	2	2
15	485396	raccordo	raccord	pipe fitting	rohrverbindung	conexion	1	1
16	189197	valvola	soupape	valve	ventil	valvula	1	1
17	486134	guarnizione	joint	seal	dichtung	guarnicion	2	2
18	488567	vite	vis	screw	schraube	tornillo	4	4
19	448285	rondella	rondelle	washer	unterlegscheibe	arandela	4	4
20	608700	raccordo	raccord	pipe fitting	rohrverbindung	conexion	1	1
21	448282	raccordo	raccord	pipe fitting	rohrverbindung	conexion	1	1
22	485719	vite	vis	screw	schraube	tornillo	2	2
23	471360	rondella	rondelle	washer	unterlegscheibe	arandela	2	2
24	569534	perno	pivot	pin	bolzen	perno	1	1
25	448057	dado	ecrou	nut	mutter	tuerca	2	2

2/3

648701

IMPIANTO IDRAULICO (Circuito sollevamento - cpmpensazione - alimentazione braccio)
HYDRAULIQUE (Circuit levage - compensation - alimentation fleche)
HYDRAULIC (Lifting compensation circuit - jib feed circuit)
HYDRAULIK (Aufwind compensation - ausleger zuschiebung kreis)
HIDRAULICO (Circuito levantamiento - compensacion - alimentacion aguilon)

10AEDI 002

30/04/2013

Rep Item	Part. Number	DESCRIZIONE	DESIGNATION	DESCRIPTION	BEZEICHNUNG	DESCRIPCION	Quantità Quantity Quantité MRT 2150	MRT-X 2150		Menge Quantità		
26	478778	vite	vis	screw	schraube	tornillo	1	1				
27	499754	perno	pivot	pin	bolzen	perno	1	1				
28	485875	vite	vis	screw	schraube	tornillo	1	1				
29	471331	dado	ecrou	nut	mutter	tuerca	2	2				
30	527948	perno	pivot	pin	bolzen	perno	1	1				
31	485881	vite	vis	screw	schraube	tornillo	1	1				
32	509508	perno	pivot	pin	bolzen	perno	1	1				
33	485868	vite	vis	screw	schraube	tornillo	1	1				
34	405951	raccordo	raccord	pipe fitting	rohrverbindung	conexion	7	7				
35	505457	piatto	plateau	plate	teller	plato	1	1				
36	509079	vite	vis	screw	schraube	tornillo	2	2				
37	471360	rondella	rondelle	washer	unterlegscheibe	arandela	4	4				
38	471320	dado	ecrou	nut	mutter	tuerca	2	2				
39	487777	collare	collier	collar	stellring	brida	2	2				
40	060845	vite	vis	screw	schraube	tornillo	2	2				
41	739701	tubo	tuyau	hose	schlauch	tubo	1	1				
42	544893	raccordo	raccord	pipe fitting	rohrverbindung	conexion	1	1				
43	908557	portagomma	raccord	connection	verbindung	conexion	4	4				
44	577890	fascetta	collier	clamp	schelle	abrazadera	8	8				
45	739025	tubo	tuyau	hose	schlauch	tubo	1	1				
46	739024	tubo	tuyau	hose	schlauch	tubo	1	1				
47	673826	raccordo	raccord	pipe fitting	rohrverbindung	conexion	1	1				
48	739017	raccordo	raccord	pipe fitting	rohrverbindung	conexion	1	1				
49	503899	raccordo	raccord	pipe fitting	rohrverbindung	conexion	2	2				
50	907969	collettore	collecteur	manifold	ansaugkruemmer	colector	1	1				

3/3

648701

IMPIANTO IDRAULICO (Circuito sollevamento - cpmpensazione - alimentazione braccio)
HYDRAULIQUE (Circuit levage - compensation - alimentation fleche)
HYDRAULIC (Lifting compensation circuit - jib feed circuit)
HYDRAULIK (Aufwind compensation - ausleger zuschiebung kreis)
HIDRAULICO (Circuito levantamiento - compensacion - alimentacion aguilon)

Quantità
Quantity
Quantité
Menge
Quantità

10AEDI 002

30/04/2013

Rep Item	Part. Number	DESCRIZIONE	DESIGNATION	DESCRIPTION	BEZEICHNUNG	DESCRIPCION	MRT 2150	MRT-X 2150							
51	237792	raccordo	raccord	pipe fitting	rohrverbindung	conexion	1	1							
52	908771	tubo	tuyau	hose	schlauch	tubo	1	1							
53	908772	tubo	tuyau	hose	schlauch	tubo	1	1							
54	567846	raccordo	raccord	pipe fitting	rohrverbindung	conexion	1	1							
55	732767	raccordo	raccord	pipe fitting	rohrverbindung	conexion	1	1							
56	908969	raccordo	raccord	pipe fitting	rohrverbindung	conexion	1	1							
57	723310	raccordo	raccord	pipe fitting	rohrverbindung	conexion	2	2							
58	911709	tubo	tuyau	hose	schlauch	tubo	1	1							
59	501226	guarnizione	joint	seal	dichtung	guarnicion	2	2							

IMPIANTO IDRAULICO (Circuito braccio telescopico)
HYDRAULIQUE (Circuit fleche)
HYDRAULIC (Jib circuit)
HYDRAULIK (Ausleger kreis)
HIDRAULICO (Circuito aguilon)

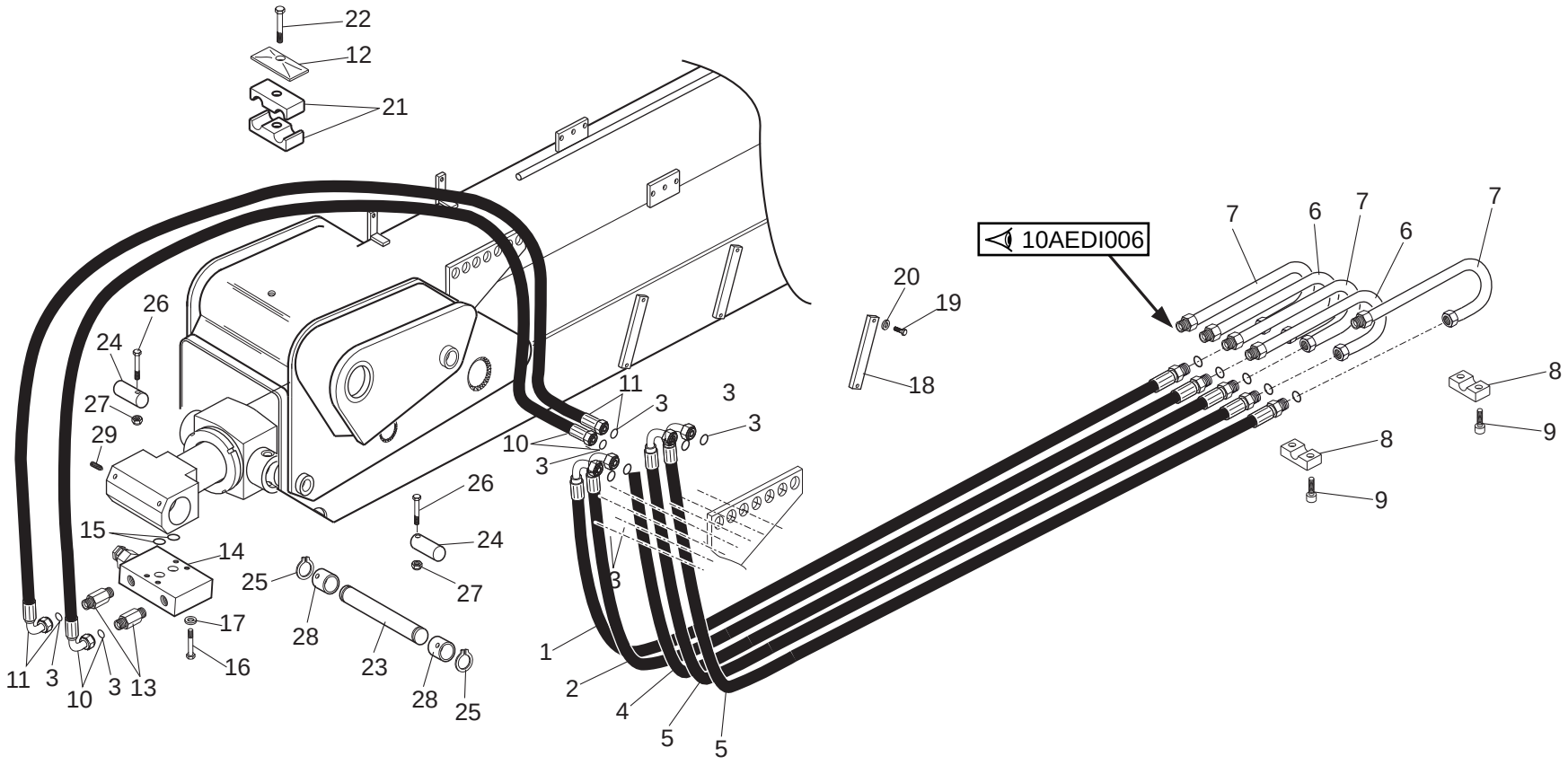

1/2

648701

IMPIANTO IDRAULICO (Circuito braccio telescopico)
HYDRAULIQUE (Circuit fleche)
HYDRAULIC (Jib circuit)
HYDRAULIK (Ausleger kreis)
HIDRAULICO (Circuito aguilon)

10AEDI 005

30/04/2013

Rep Item	Part. Number	DESCRIZIONE	DESIGNATION	DESCRIPTION	BEZEICHNUNG	DESCRIPCION	Quantità Quantity Quantité MRT 2150	Quantità Quantity Quantité MRT-X 2150	Quantità Quantity Quantité	Menge Quantità					
1	725337	tubo	tuyau	hose	schlauch	tubo	1	1							
2	725338	tubo	tuyau	hose	schlauch	tubo	1	1							
3	501224	guarnizione	joint	seal	dichtung	guarnicion	9	9							
4	725339	tubo	tuyau	hose	schlauch	tubo	1	1							
5	725340	tubo	tuyau	hose	schlauch	tubo	2	2							
6	690667	tubo	tuyau	hose	schlauch	tubo	2	2							
7	690668	tubo	tuyau	hose	schlauch	tubo	3	3							
8	505311	collare	collier	collar	stellring	brida	3	3							
9	487981	vite	vis	screw	schraube	tornillo	10	10							
10	501730	tubo	tuyau	hose	schlauch	tubo	1	1							
11	504559	tubo	tuyau	hose	schlauch	tubo	1	1							
12	484202	piastra	plaque	plate	platte	plancha	1	1							
13	586427	raccordo	raccord	pipe fitting	rohrverbindung	conexion	2	2							
14	199263	valvola	soupape	valve	ventil	valvula	1	1							
15	503974	guarnizione	joint	seal	dichtung	guarnicion	2	2							
16	505442	vite	vis	screw	schraube	tornillo	4	4							
17	471326	rondella	rondelle	washer	unterlegscheibe	arandela	4	4							
18	543622	piatto	plateau	plate	teller	plato	3	3							
19	485529	vite	vis	screw	schraube	tornillo	6	6							
20	484100	rondella	rondelle	washer	unterlegscheibe	arandela	6	6							
21	487777	collare	collier	collar	stellring	brida	1	1							
22	471339	vite	vis	screw	schraube	tornillo	1	1							
23	584784	perno	pivot	pin	bolzen	perno	1	1							
24	717351	perno	pivot	pin	bolzen	perno	2	2							
25	585032	anello	bague	ring	ring	anillo	2	2							

2/2

648701

IMPIANTO IDRAULICO (Circuito braccio telescopico)
HYDRAULIQUE (Circuit fleche)
HYDRAULIC (Jib circuit)
HYDRAULIK (Ausleger kreis)
HIDRAULICO (Circuito aguilon)

Quantità
Quantity
Quantité
Menge
Quantità

10AEDI 005

30/04/2013

Rep Item	Part. Number	DESCRIZIONE	DESIGNATION	DESCRIPTION	BEZEICHNUNG	DESCRIPCION	MRT 2150	MRT-X 2150							
26	509646	vite	vis	screw	schraube	tornillo	2	2							
27	455820	dado	ecrou	nut	mutter	tuerca	2	2							
28	719160	boccola	douille	bushing	buchse	buje	2	2							
29	545136	grano	pivot de repere	dowel pin	stift	perno de centrado	2	2							

IMPIANTO IDRAULICO (Circuito braccio telescopico)
HYDRAULIQUE (Circuit fleche)
HYDRAULIC (Jib circuit)
HYDRAULIK (Ausleger kreis)
HIDRAULICO (Circuito aguilon)

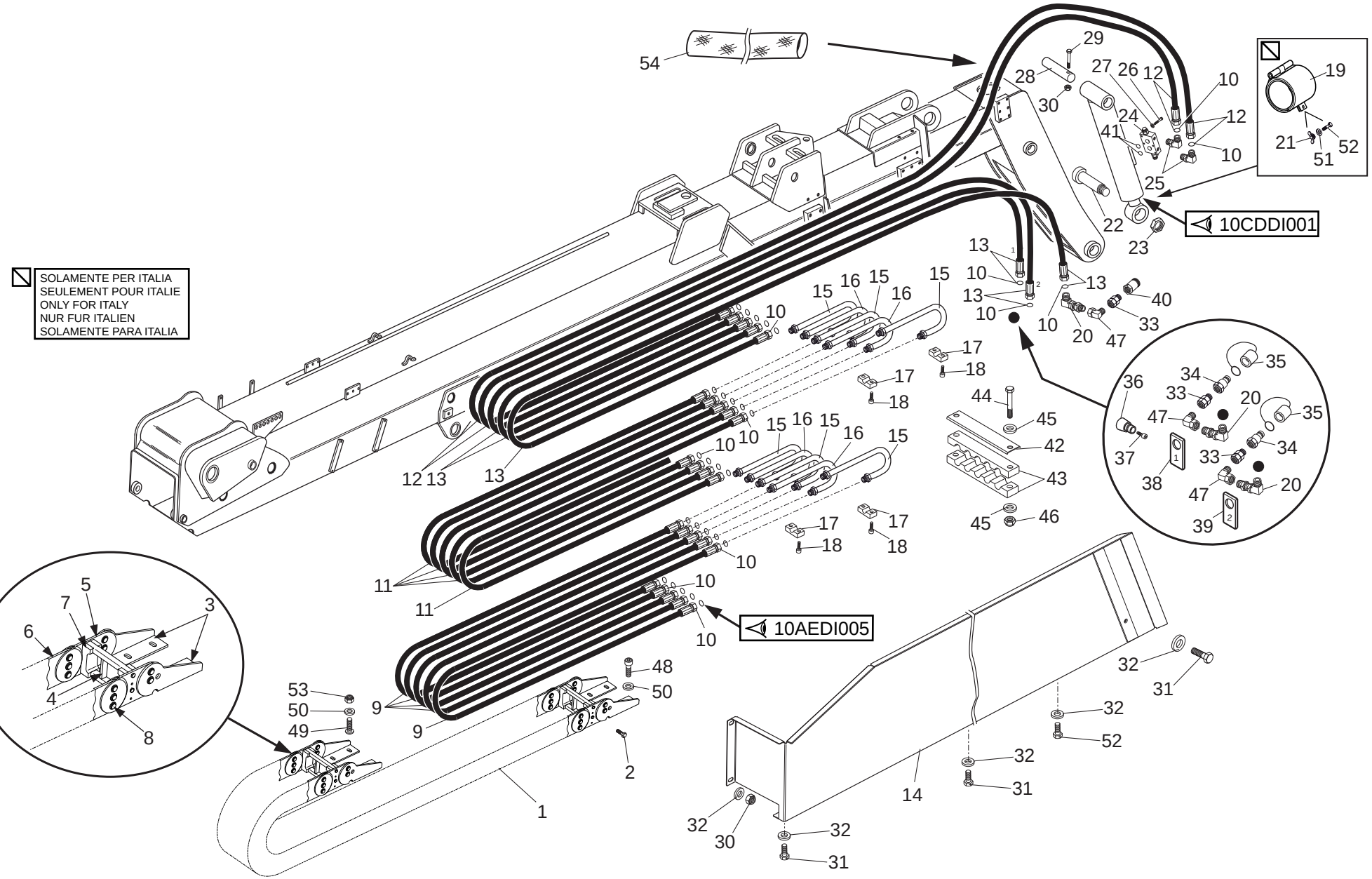

1/3

648701

IMPIANTO IDRAULICO (Circuito braccio telescopico)
HYDRAULIQUE (Circuit fleche)
HYDRAULIC (Jib circuit)
HYDRAULIK (Ausleger kreis)
HIDRAULICO (Circuito aguilon)

Quantità
Quantity
Quantité
Menge
Quantità

10AEDI 006

30/04/2013

Rep Item	Part. Number	DESCRIZIONE	DESIGNATION	DESCRIPTION	BEZEICHNUNG	DESCRIPCION	MRT 2150	MRT-X 2150							
1	584850	catena	chaine	chain	kette	cadena	3	3							
2	188737	perno	pivot	pin	bolzen	perno	12	12							
3	485098	kit attacco	kit attaque	connection kit	anschlussgruppe	kit junta	x	x							
4	569228	traversa	traverse	cross member	quertraeger	travesano	x	x							
5	526909	maglia	maillon	track link	glied	eslabon	x	x							
6	569232	maglia	maillon	track link	glied	eslabon	x	x							
7	569229	separatore	separateur	separator	trenner	separador	x	x							
8	569233	pattino	bloc de glissement	sliding block	gleitstueck	patin	x	x							
9	725092	tubo	tuyau	hose	schlauch	tubo	5	5							
10	501222	guarnizione	joint	seal	dichtung	guarnicion	30	30							
11	725093	tubo	tuyau	hose	schlauch	tubo	5	5							
12	725094	tubo	tuyau	hose	schlauch	tubo	2	2							
13	725305	tubo	tuyau	hose	schlauch	tubo	3	3							
14	725188	carter	carter	housing	gehaeuse	carter	1	1							
15	690666	tubo	tuyau	hose	schlauch	tubo	6	6							
16	690665	tubo	tuyau	hose	schlauch	tubo	4	4							
17	505311	collare	collier	collar	stellring	brida	7	7							
18	487981	vite	vis	screw	schraube	tornillo	22	22							
19	579850	distanziale	entretoise	spacer	abstandstuck	separador	1	1							
20	405950	raccordo	raccord	pipe fitting	rohrverbindung	conexion	3	3							
21	482831	dado	ecrou	nut	mutter	tuerca	1	1							
22	499759	perno	pivot	pin	bolzen	perno	1	1							
23	448068	ghiera	frette	ring nut	verschraubung	abrazadera	1	1							
24	487912	valvola	soupape	valve	ventil	valvula	1	1							
25	504066	raccordo	raccord	pipe fitting	rohrverbindung	conexion	2	2							

2/3

648701

IMPIANTO IDRAULICO (Circuito braccio telescopico)
HYDRAULIQUE (Circuit fleche)
HYDRAULIC (Jib circuit)
HYDRAULIK (Ausleger kreis)
HIDRAULICO (Circuito aguilon)

Quantità
Quantity
Quantité
Menge
Quantità

10AEDI 006

30/04/2013

Rep Item	Part. Number	DESCRIZIONE	DESIGNATION	DESCRIPTION	BEZEICHNUNG	DESCRIPCION	MRT 2150	MRT-X 2150							
26	471339	vite	vis	screw	schraube	tornillo	4	4							
27	448285	rondella	rondelle	washer	unterlegscheibe	arandela	4	4							
28	609615	perno	pivot	pin	bolzen	perno	1	1							
29	480141	vite	vis	screw	schraube	tornillo	1	1							
30	455820	dado	ecrou	nut	mutter	tuerca	3	3							
31	478861	vite	vis	screw	schraube	tornillo	6	6							
32	488592	rondella	rondelle	washer	unterlegscheibe	arandela	12	12							
33	169091	raccordo	raccord	pipe fitting	rohrverbindung	conexion	3	3							
34	266089	attacco rapido	attaque rapide	quich connection	schnellkupplung	enclaje rapido	2	2							
35	261398	tappo	bouchon	plug	stopfen	tapon	2	2							
36	192040	supporto	support	support	lager	soporte	2	2							
37	60845	vite	vis	screw	schraube	tornillo	2	2							
38	214364	targhetta	plaquette	name plate	schild	tarjeta	1	1							
39	214365	targhetta	plaquette	name plate	schild	tarjeta	1	1							
40	266090	attacco rapido	attaque rapide	quich connection	schnellkupplung	enclaje rapido	1	1							
41	659984	guarnizione	joint	seal	dichtung	guarnicion	2	2							
42	505304	piatto	plateau	plate	teller	plato	1	1							
43	527686	collare	collier	collar	stellring	brida	1	1							
44	486604	vite	vis	screw	schraube	tornillo	2	2							
45	484100	rondella	rondelle	washer	unterlegscheibe	arandela	4	4							
46	471320	dado	ecrou	nut	mutter	tuerca	2	2							
47	512970	raccordo	raccord	pipe fitting	rohrverbindung	conexion	3	3							
48	499940	vite	vis	screw	schraube	tornillo	12	12							
49	737533	vite	vis	screw	schraube	tornillo	12	12							
50	455018	rondella	rondelle	washer	unterlegscheibe	arandela	24	24							

3/3	648701	**IMPIANTO IDRAULICO (Circuito braccio telescopico)** HYDRAULIQUE (Circuit fleche) HYDRAULIC (Jib circuit) HYDRAULIK (Ausleger kreis) HIDRAULICO (Circuito aguilon)					Quantità Quantity Quantité			Menge Quantità			10AEDI 006			30/04/2013
Rep Item	**Part. Number**	**DESCRIZIONE**	**DESIGNATION**	**DESCRIPTION**	**BEZEICHNUNG**	**DESCRIPCION**	**MRT 2150**	**MRT-X 2150**							
51	471326	rondella	rondelle	washer	unterlegscheibe	arandela	1	1							
52	471336	vite	vis	screw	schraube	tornillo	3	3							
53	471402	dado	ecrou	nut	mutter	tuerca	12	12							
54	738136	protezione	protection	guard	schutz	proteccion	2	2							

10AGDI010

BRACCI STABILIZZATORI ANTERIORI-POSTERIORI
STABILISATEURS AVANT-ARRIERE
FRONT-REAR STABILIZERS
STABILIZER VORNE-HINTER
ESTABILIZADOR DELANTERO-TRASERO

MRT 2150 + Privilege
MRT-X 2150 + Privilege

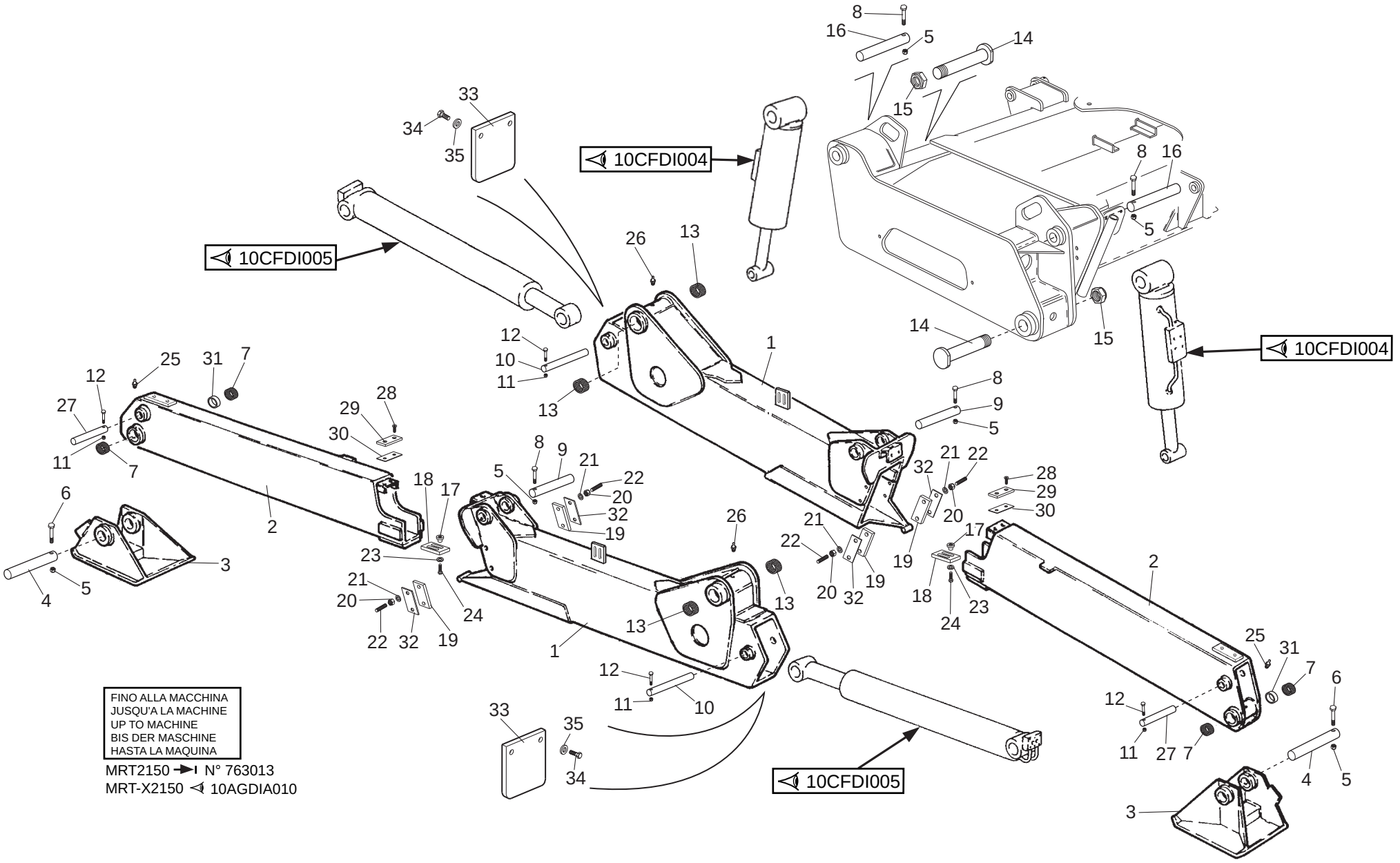

30/04/2013

648701

1/2

648701

BRACCI STABILIZZATORI ANTERIORI-POSTERIORI
STABILISATEURS AVANT-ARRIERE
FRONT-REAR STABILIZERS
STABILIZER VORNE-HINTER
ESTABILIZADOR DELANTERO-TRASERO

Quantità
Quantity **Quantité** **Menge** **Quantità**

10AGDI 010

30/04/2013

Rep Item	Part. Number	DESCRIZIONE	DESIGNATION	DESCRIPTION	BEZEICHNUNG	DESCRIPCION	MRT 2150	MRT-X 2150							
1	774952	braccio oscillante	bras oscillant	swing arm	schwungarm	brazo	4	4							
2	656940	sfilo interno	rallonge telescopique	inner extension	innenausziehung	prolongacion interior	4	4							
3	568621	piede	pied	(base) stand	fuss	pie	4	4							
4	504131	perno	pivot	pin	bolzen	perno	4	4							
5	455820	dado	ecrou	nut	mutter	tuerca	16	16							
6	478859	vite	vis	screw	schraube	tornillo	4	4							
7	486603	boccola	douille	bushing	buchse	buje	8	8							
8	480141	vite	vis	screw	schraube	tornillo	12	12							
9	504128	perno	pivot	pin	bolzen	perno	4	4							
10	504129	perno	pivot	pin	bolzen	perno	4	4							
11	471320	dado	ecrou	nut	mutter	tuerca	8	8							
12	484799	vite	vis	screw	schraube	tornillo	8	8							
13	479722	boccola	douille	bushing	buchse	buje	8	8							
14	504126	perno	pivot	pin	bolzen	perno	4	4							
15	448103	ghiera	frette	ring nut	verschraubung	abrazadera	4	4							
16	504127	perno	pivot	pin	bolzen	perno	4	4							
17	487265	inserto	piece intercalaire	insert	einsats	pieza interpuesta	8	8							
18	501831	pattino	bloc de glissement	sliding block	gleitstueck	patin	4	4							
19	656973	pattino	bloc de glissement	sliding block	gleitstueck	patin	8	8							
20	448057	dado	ecrou	nut	mutter	tuerca	16	16							
21	448484	rondella	rondelle	washer	unterlegscheibe	arandela	16	16							
22	486648	grano	pivot de repere	dowel pin	stift	perno de centrado	16	16							
23	449522	rondella	rondelle	washer	unterlegscheibe	arandela	8	8							
24	455649	vite	vis	screw	schraube	tornillo	8	8							
25	471157	ingrassatore	graisseur	grease nipple	fettbuechse	engrasador	4	4							

2/2

648701

BRACCI STABILIZZATORI ANTERIORI-POSTERIORI
STABILISATEURS AVANT-ARRIERE
FRONT-REAR STABILIZERS
STABILIZER VORNE-HINTER
ESTABILIZADOR DELANTERO-TRASERO

Quantità
Quantity
Quantité
Menge
Quantità

10AGDI 010

30/04/2013

Rep Item	Part. Number	DESCRIZIONE	DESIGNATION	DESCRIPTION	BEZEICHNUNG	DESCRIPCION		MRT 2150	MRT-X 2150							
26	470719	ingrassatore	graisseur	grease nipple	fettbuechse	engrasador		4	4							
27	504130	perno	pivot	pin	bolzen	perno		4	4							
28	480161	vite	vis	screw	schraube	tornillo		8	8							
29	778307	pattino	bloc de glissement	sliding block	gleitstueck	patin		4	4							
30	776530	registro	regulateur	adjuster ass'y	einstellschraube	registro	1mm	8	8							
31	545198	distanziale	entretoise	spacer	abstandstuck	separador		4	4							
32	657014	spessore	epaisseur	thickness	staerke	espesor		8	8							
33	736628	carter	carter	housing	gehaeuse	carter		4	4							
34	471388	vite	vis	screw	schraube	tornillo		8	8							
35	484100	rondella	rondelle	washer	unterlegscheibe	arandela		8	8							

BRACCI STABILIZZATORI ANTERIORI-POSTERIORI
STABILISATEURS AVANT-ARRIERE
FRONT-REAR STABILIZERS
STABILIZER VORNE-HINTER
ESTABILIZADOR DELANTERO-TRASERO

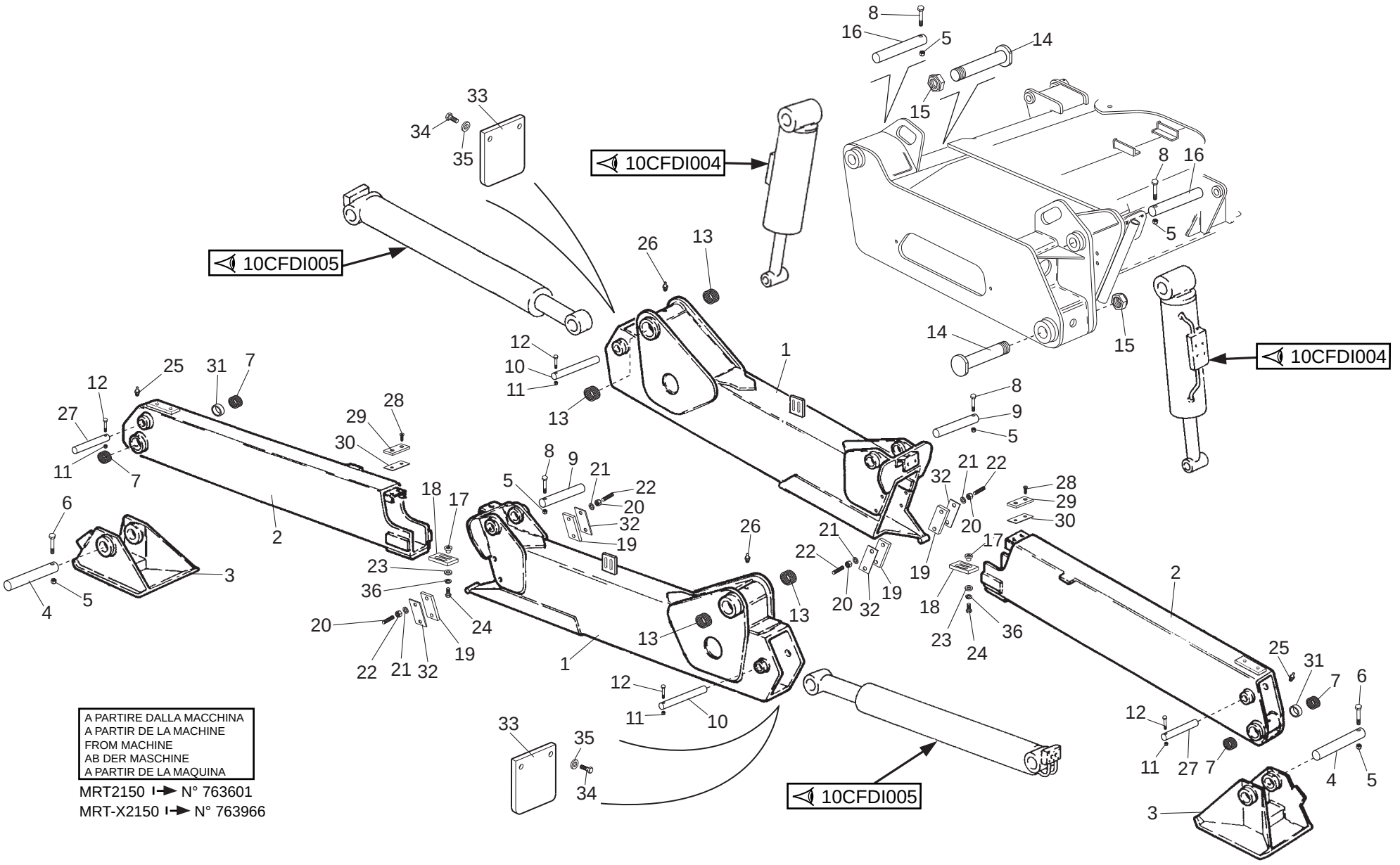

1/2

648701

BRACCI STABILIZZATORI ANTERIORI-POSTERIORI
STABILISATEURS AVANT-ARRIERE
FRONT-REAR STABILIZERS
STABILIZER VORNE-HINTER
ESTABILIZADOR DELANTERO-TRASERO

Quantità
Quantity
Quantité
Menge
Quantità

10AGDIA 010

30/04/2013

Rep Item	Part. Number	DESCRIZIONE	DESIGNATION	DESCRIPTION	BEZEICHNUNG	DESCRIPCION	MRT 2150	MRT-X 2150							
1	774952	braccio oscillante	bras oscillant	swing arm	schwungarm	brazo	4	4							
2	656940	sfilo interno	rallonge telescopique	inner extension	innenausziehung	prolongacion interior	4	4							
3	568621	piede	pied	(base) stand	fuss	pie	4	4							
4	504131	perno	pivot	pin	bolzen	perno	4	4							
5	455820	dado	ecrou	nut	mutter	tuerca	16	16							
6	478859	vite	vis	screw	schraube	tornillo	4	4							
7	486603	boccola	douille	bushing	buchse	buje	8	8							
8	480141	vite	vis	screw	schraube	tornillo	12	12							
9	504128	perno	pivot	pin	bolzen	perno	4	4							
10	504129	perno	pivot	pin	bolzen	perno	4	4							
11	471320	dado	ecrou	nut	mutter	tuerca	8	8							
12	484799	vite	vis	screw	schraube	tornillo	8	8							
13	479722	boccola	douille	bushing	buchse	buje	8	8							
14	504126	perno	pivot	pin	bolzen	perno	4	4							
15	448103	ghiera	frette	ring nut	verschraubung	abrazadera	4	4							
16	504127	perno	pivot	pin	bolzen	perno	4	4							
17	688475	inserto	piece intercalaire	insert	einsats	pieza interpuesta	8	8							
18	912001	pattino	bloc de glissement	sliding block	gleitstueck	patin	4	4							
19	656973	pattino	bloc de glissement	sliding block	gleitstueck	patin	8	8							
20	448057	dado	ecrou	nut	mutter	tuerca	16	16							
21	448484	rondella	rondelle	washer	unterlegscheibe	arandela	16	16							
22	486648	grano	pivot de repere	dowel pin	stift	perno de centrado	16	16							
23	449522	rondella	rondelle	washer	unterlegscheibe	arandela	8	8							
24	455649	vite	vis	screw	schraube	tornillo	8	8							
25	471157	ingrassatore	graisseur	grease nipple	fettbuechse	engrasador	4	4							

2/2

648701

BRACCI STABILIZZATORI ANTERIORI-POSTERIORI
STABILISATEURS AVANT-ARRIERE
FRONT-REAR STABILIZERS
STABILIZER VORNE-HINTER
ESTABILIZADOR DELANTERO-TRASERO

Quantità
Quantity
Quantité
Menge
Quantità

10AGDIA 010

30/04/2013

Rep Item	Part. Number	DESCRIZIONE	DESIGNATION	DESCRIPTION	BEZEICHNUNG	DESCRIPCION		MRT 2150	MRT-X 2150								
26	470719	ingrassatore	graisseur	grease nipple	fettbuechse	engrasador		4	4								
27	504130	perno	pivot	pin	bolzen	perno		4	4								
28	480161	vite	vis	screw	schraube	tornillo		8	8								
29	778307	pattino	bloc de glissement	sliding block	gleitstueck	patin		4	4								
30	776530	registro	regulateur	adjuster ass'y	einstellschraube	registro	1mm	8	8								
31	545198	distanziale	entretoise	spacer	abstandstuck	separador		4	4								
32	657014	spessore	epaisseur	thickness	staerke	espesor		8	8								
33	736628	carter	carter	housing	gehaeuse	carter		4	4								
34	471388	vite	vis	screw	schraube	tornillo		8	8								
35	484100	rondella	rondelle	washer	unterlegscheibe	arandela		8	8								
36	729594	rondella	rondelle	washer	unterlegscheibe	arandela		8	8								

IMPIANTO IDRAULICO (Circuito stabilizzatori)
HYDRAULIQUE (Circuit stabilisateur)
HYDRAULIC (Stabilizer circuit)
HYDRAULIK (Stabilizerkreis)
HIDRAULICO (Circuito estabilizador)

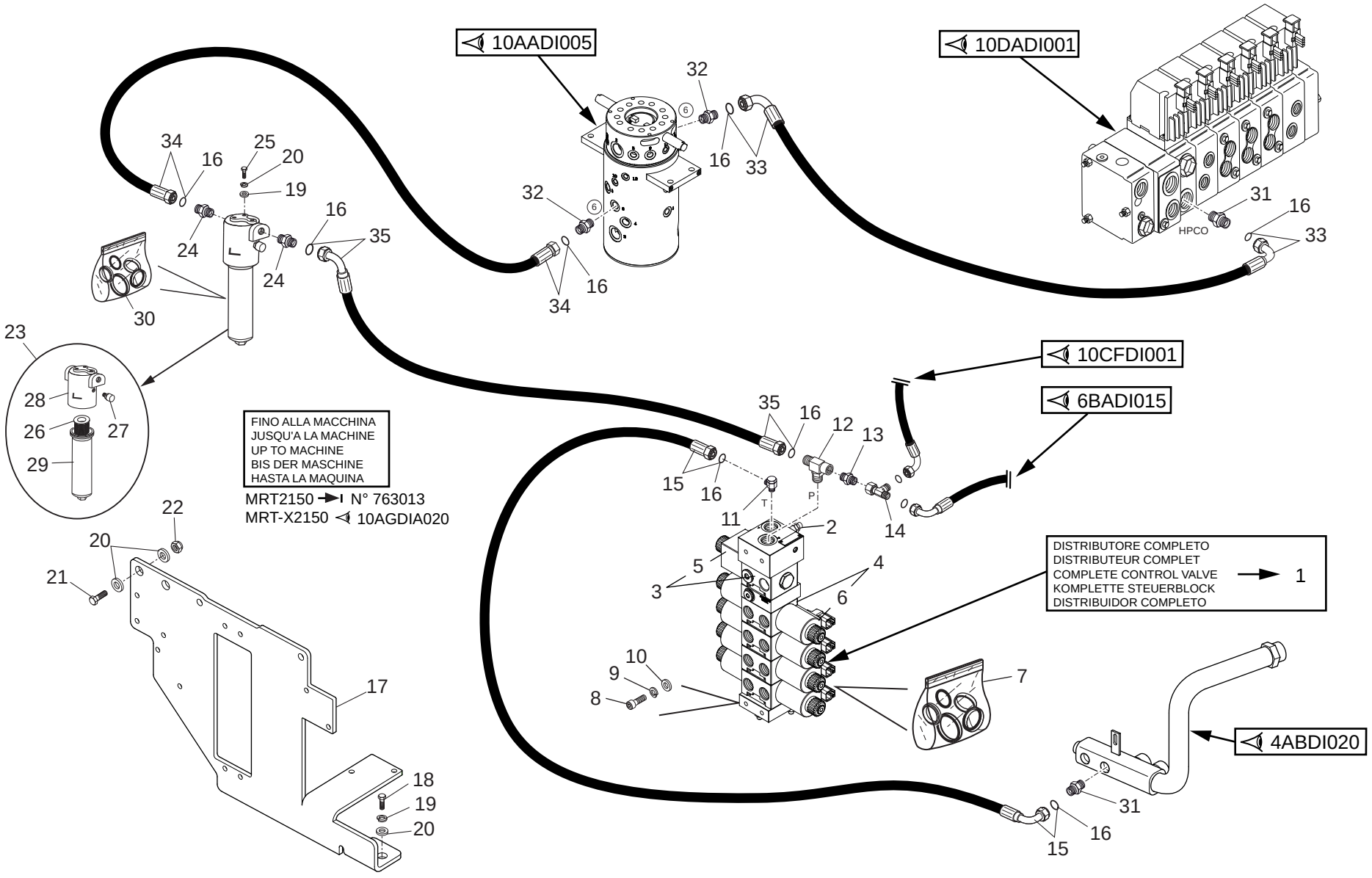

1/2

648701

IMPIANTO IDRAULICO (Circuito stabilizzatori)
HYDRAULIQUE (Circuit stabilisateur)
HYDRAULIC (Stabilizer circuit)
HYDRAULIK (Stabilizerkreis)
HIDRAULICO (Circuito estabilizador)

Quantità
Quantity
Quantité
Menge
Quantità

10AGDI 020

30/04/2013

Rep Item	Part. Number	DESCRIZIONE	DESIGNATION	DESCRIPTION	BEZEICHNUNG	DESCRIPCION	MRT 2150	MRT-X 2150							
1	882784	elettrovalvola	soupape electrique	solenoid valve	elektroventil	electrovalvula	1	1							
2	908943	valvola	soupape	valve	ventil	valvula	1	1							
3	911502	elettrovalvola	soupape electrique	solenoid valve	elektroventil	electrovalvula	1	1							
4	911510	elettrovalvola	soupape electrique	solenoid valve	elektroventil	electrovalvula	4	4							
5	910487	bobina	bobine	coil	rolle	bobina	1	1							
6	886484	bobina	bobine	coil	rolle	bobina	8	8							
7	908939	kit guarnizioni	kit joints	seal kit	dichtungssatz	junta de repuesto	5	5							
8	482535	vite	vis	screw	schraube	tornillo	4	4							
9	448285	rondella	rondelle	washer	unterlegscheibe	arandela	4	4							
10	471360	rondella	rondelle	washer	unterlegscheibe	arandela	4	4							
11	885596	raccordo	raccord	pipe fitting	rohrverbindung	conexion	1	1							
12	499530	raccordo	raccord	pipe fitting	rohrverbindung	conexion	1	1							
13	488487	raccordo	raccord	pipe fitting	rohrverbindung	conexion	1	1							
14	585186	raccordo	raccord	pipe fitting	rohrverbindung	conexion	1	1							
15	739553	tubo	tuyau	hose	schlauch	tubo	1	1							
16	501224	guarnizione	joint	seal	dichtung	guarnicion	8	8							
17	908955	supporto	support	support	lager	soporte	1	1							
18	478861	vite	vis	screw	schraube	tornillo	2	2							
19	488598	rondella	rondelle	washer	unterlegscheibe	arandela	5	5							
20	479841	rondella	rondelle	washer	unterlegscheibe	arandela	9	9							
21	471365	vite	vis	screw	schraube	tornillo	2	2							
22	455820	dado	ecrou	nut	mutter	tuerca	2	2							
23	658099	filtro	filtre	filter	filter	filtro	1	1							
24	885902	raccordo	raccord	pipe fitting	rohrverbindung	conexion	2	2							
25	471336	vite	vis	screw	schraube	tornillo	3	3							

2/2

648701

IMPIANTO IDRAULICO (Circuito stabilizzatori)
HYDRAULIQUE (Circuit stabilisateur)
HYDRAULIC (Stabilizer circuit)
HYDRAULIK (Stabilizerkreis)
HIDRAULICO (Circuito estabilizador)

Quantità
Quantity
Quantité
Menge
Quantità

10AGDI 020

30/04/2013

Rep Item	Part. Number	DESCRIZIONE	DESIGNATION	DESCRIPTION	BEZEICHNUNG	DESCRIPCION	MRT 2150	MRT-X 2150							
26	659292	cartuccia	cartouche	cartridge	patrone	cartucho	1	1							
27	659446	indicatore	indicateur	gauge	anzeiger	indicador	1	1							
28	659444	testata	culasse	cylinder head	zylinderkopf	cabezera	1	1							
29	659445	contenitore	container	container	behaelter	contenedor	1	1							
30	729093	kit guarnizioni	kit joints	seal kit	dichtungssatz	junta de repuesto	1	1							
31	885902	raccordo	raccord	pipe fitting	rohrverbindung	conexion	2	2							
32	480158	raccordo	raccord	pipe fitting	rohrverbindung	conexion	2	2							
33	908767	tubo	tuyau	hose	schlauch	tubo	1	1							
34	578583	tubo	tuyau	hose	schlauch	tubo	1	1							
35	779400	tubo	tuyau	hose	schlauch	tubo	1	1							

IMPIANTO IDRAULICO (Circuito stabilizzatori)
HYDRAULIQUE (Circuit stabilisateur)
HYDRAULIC (Stabilizer circuit)
HYDRAULIK (Stabilizerkreis)
HIDRAULICO (Circuito estabilizador)

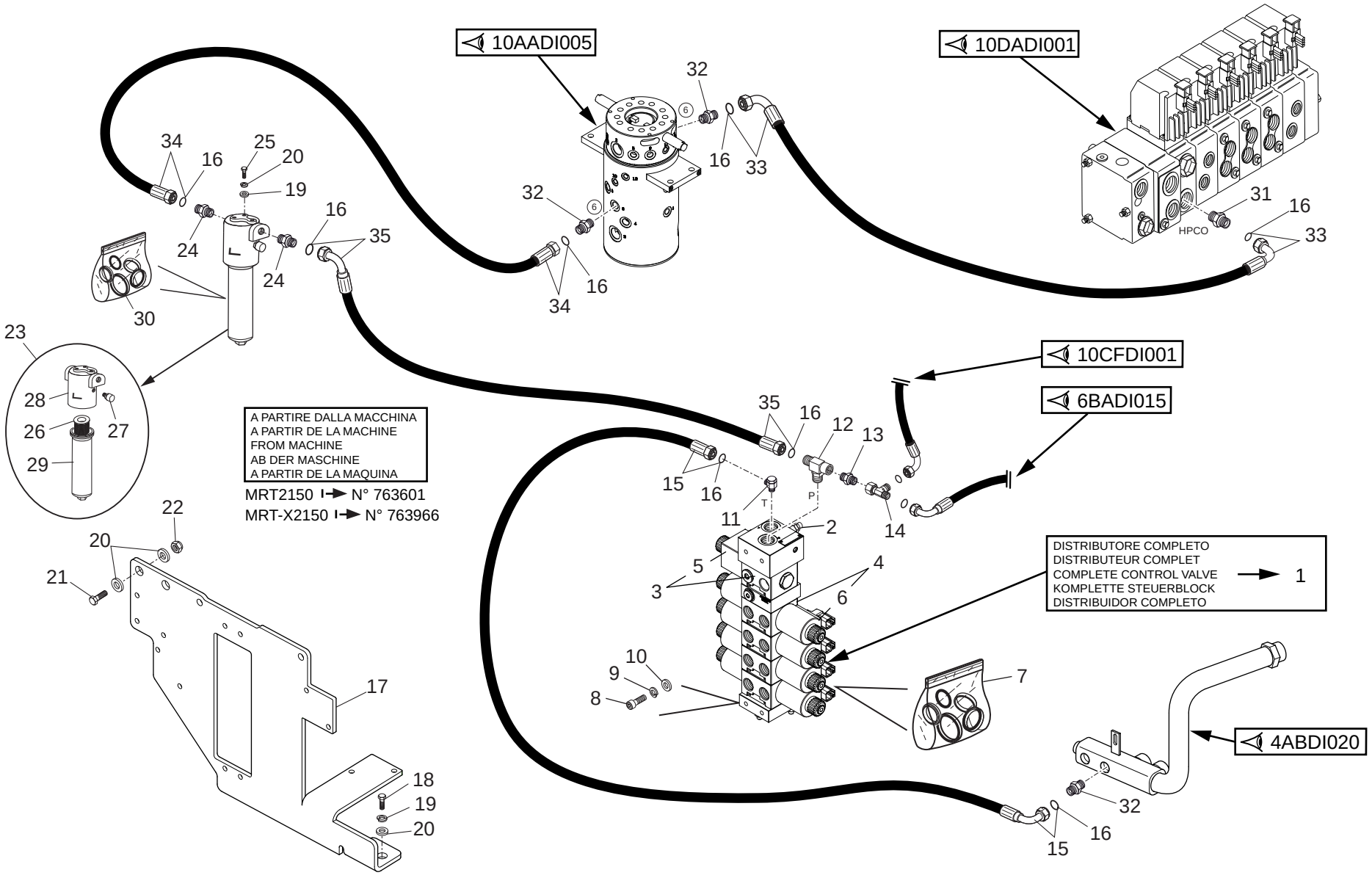

30/04/2013

1/2

648701

IMPIANTO IDRAULICO (Circuito stabilizzatori)
HYDRAULIQUE (Circuit stabilisateur)
HYDRAULIC (Stabilizer circuit)
HYDRAULIK (Stabilizerkreis)
HIDRAULICO (Circuito estabilizador)

Quantità
Quantity
Quantité
Menge
Quantità

10AGDIA 020

30/04/2013

Rep Item	Part. Number	DESCRIZIONE	DESIGNATION	DESCRIPTION	BEZEICHNUNG	DESCRIPCION	MRT 2150	MRT-X 2150							
1	882784	elettrovalvola	soupape electrique	solenoid valve	elektroventil	electrovalvula	1	1							
2	908943	valvola	soupape	valve	ventil	valvula	1	1							
3	911502	elettrovalvola	soupape electrique	solenoid valve	elektroventil	electrovalvula	1	1							
4	911510	elettrovalvola	soupape electrique	solenoid valve	elektroventil	electrovalvula	4	4							
5	910487	bobina	bobine	coil	rolle	bobina	1	1							
6	886484	bobina	bobine	coil	rolle	bobina	8	8							
7	908939	kit guarnizioni	kit joints	seal kit	dichtungssatz	junta de repuesto	5	5							
8	482535	vite	vis	screw	schraube	tornillo	4	4							
9	448285	rondella	rondelle	washer	unterlegscheibe	arandela	4	4							
10	471360	rondella	rondelle	washer	unterlegscheibe	arandela	4	4							
11	885596	raccordo	raccord	pipe fitting	rohrverbindung	conexion	1	1							
12	499530	raccordo	raccord	pipe fitting	rohrverbindung	conexion	1	1							
13	488487	raccordo	raccord	pipe fitting	rohrverbindung	conexion	1	1							
14	585186	raccordo	raccord	pipe fitting	rohrverbindung	conexion	1	1							
15	739553	tubo	tuyau	hose	schlauch	tubo	1	1							
16	501224	guarnizione	joint	seal	dichtung	guarnicion	8	8							
17	908955	supporto	support	support	lager	soporte	1	1							
18	478861	vite	vis	screw	schraube	tornillo	2	2							
19	488598	rondella	rondelle	washer	unterlegscheibe	arandela	5	5							
20	479841	rondella	rondelle	washer	unterlegscheibe	arandela	9	9							
21	471365	vite	vis	screw	schraube	tornillo	2	2							
22	455820	dado	ecrou	nut	mutter	tuerca	2	2							
23	658099	filtro	filtre	filter	filter	filtro	1	1							
24	885902	raccordo	raccord	pipe fitting	rohrverbindung	conexion	2	2							
25	471336	vite	vis	screw	schraube	tornillo	3	3							

2/2

648701

IMPIANTO IDRAULICO (Circuito stabilizzatori)
HYDRAULIQUE (Circuit stabilisateur)
HYDRAULIC (Stabilizer circuit)
HYDRAULIK (Stabilizerkreis)
HIDRAULICO (Circuito estabilizador)

Quantità
Quantity
Quantité
Menge
Quantità

10AGDIA 020

30/04/2013

Rep Item	Part. Number	DESCRIZIONE	DESIGNATION	DESCRIPTION	BEZEICHNUNG	DESCRIPCION	MRT 2150	MRT-X 2150							
26	659292	cartuccia	cartouche	cartridge	patrone	cartucho	1	1							
27	659446	indicatore	indicateur	gauge	anzeiger	indicador	1	1							
28	659444	testata	culasse	cylinder head	zylinderkopf	cabezera	1	1							
29	659445	contenitore	container	container	behaelter	contenedor	1	1							
30	729093	kit guarnizioni	kit joints	seal kit	dichtungssatz	junta de repuesto	1	1							
31	885902	raccordo	raccord	pipe fitting	rohrverbindung	conexion	1	1							
32	480158	raccordo	raccord	pipe fitting	rohrverbindung	conexion	3	3							
33	908767	tubo	tuyau	hose	schlauch	tubo	1	1							
34	578583	tubo	tuyau	hose	schlauch	tubo	1	1							
35	779400	tubo	tuyau	hose	schlauch	tubo	1	1							

IMPIANTO IDRAULICO (Circuito stabilizzatori)
HYDRAULIQUE (Circuit stabilisateur)
HYDRAULIC (Stabilizer circuit)
HYDRAULIK (Stabilizerkreis)
HIDRAULICO (Circuito estabilizador)

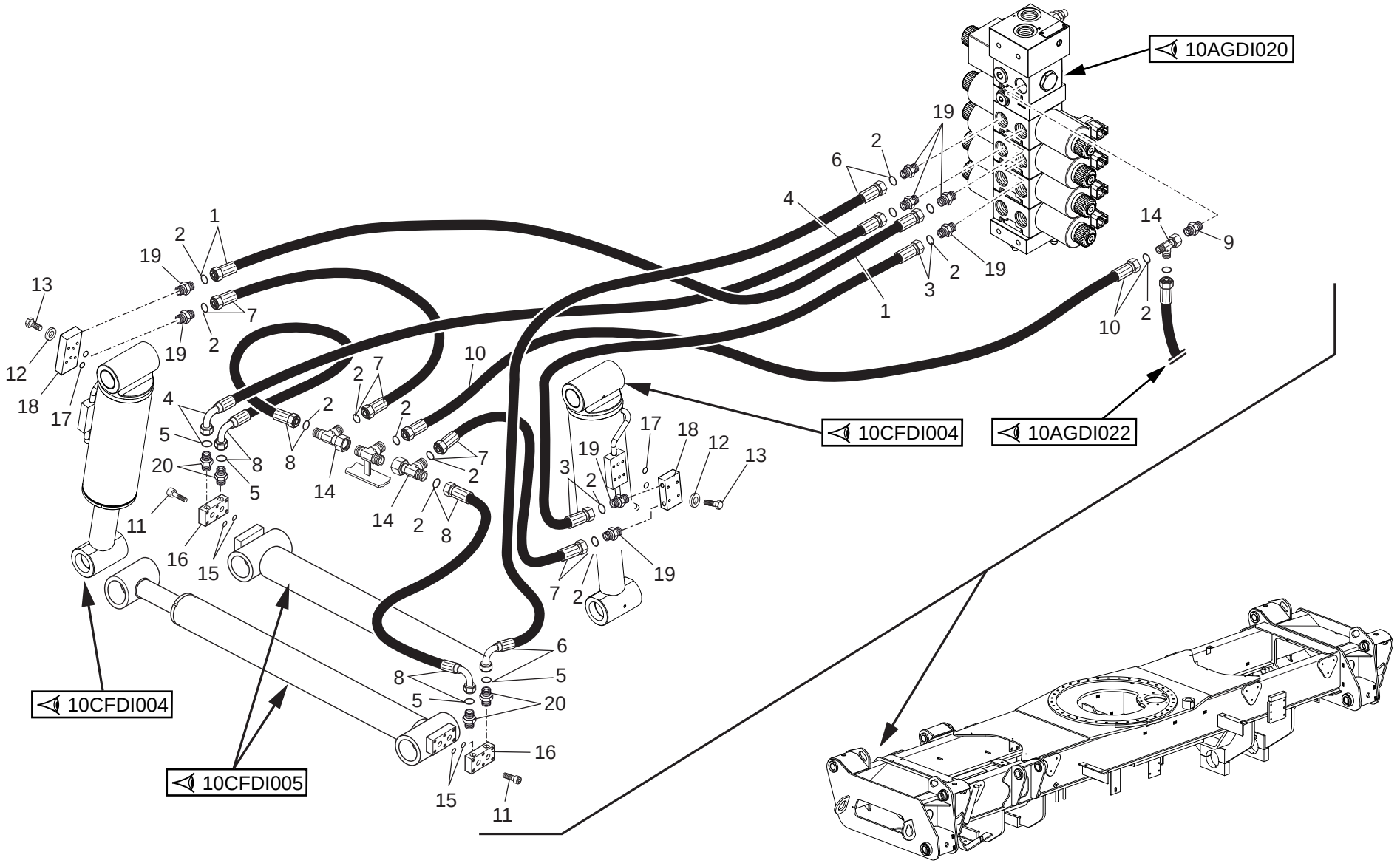

30/04/2013

1/1

648701

IMPIANTO IDRAULICO (Circuito stabilizzatori)
HYDRAULIQUE (Circuit stabilisateur)
HYDRAULIC (Stabilizer circuit)
HYDRAULIK (Stabilizerkreis)
HIDRAULICO (Circuito estabilizador)

Quantità
Quantity
Quantité
Menge
Quantità

10AGDI 021

30/04/2013

Rep Item	Part. Number	DESCRIZIONE	DESIGNATION	DESCRIPTION	BEZEICHNUNG	DESCRIPCION	MRT 2150	MRT-X 2150							
1	487133	tubo	tuyau	hose	schlauch	tubo	1	1							
2	501224	guarnizione	joint	seal	dichtung	guarnicion	16	16							
3	658260	tubo	tuyau	hose	schlauch	tubo	1	1							
4	658259	tubo	tuyau	hose	schlauch	tubo	1	1							
5	501222	guarnizione	joint	seal	dichtung	guarnicion	4	4							
6	658261	tubo	tuyau	hose	schlauch	tubo	1	1							
7	503833	tubo	tuyau	hose	schlauch	tubo	2	2							
8	658264	tubo	tuyau	hose	schlauch	tubo	2	2							
9	738056	raccordo	raccord	pipe fitting	rohrverbindung	conexion	1	1							
10	658354	tubo	tuyau	hose	schlauch	tubo	1	1							
11	675166	vite	vis	screw	schraube	tornillo	8	8							
12	471360	rondella	rondelle	washer	unterlegscheibe	arandela	8	8							
13	471339	vite	vis	screw	schraube	tornillo	8	8							
14	488527	raccordo	raccord	pipe fitting	rohrverbindung	conexion	3	3							
15	501233	guarnizione	joint	seal	dichtung	guarnicion	4	4							
16	675161	valvola	soupape	valve	ventil	valvula	2	2							
17	501467	guarnizione	joint	seal	dichtung	guarnicion	4	4							
18	499579	valvola	soupape	valve	ventil	valvula	2	2							
19	480158	raccordo	raccord	pipe fitting	rohrverbindung	conexion	8	8							
20	485397	raccordo	raccord	pipe fitting	rohrverbindung	conexion	4	4							

IMPIANTO IDRAULICO (Circuito stabilizzatori)
HYDRAULIQUE (Circuit stabilisateur)
HYDRAULIC (Stabilizer circuit)
HYDRAULIK (Stabilizerkreis)
HIDRAULICO (Circuito estabilizador)

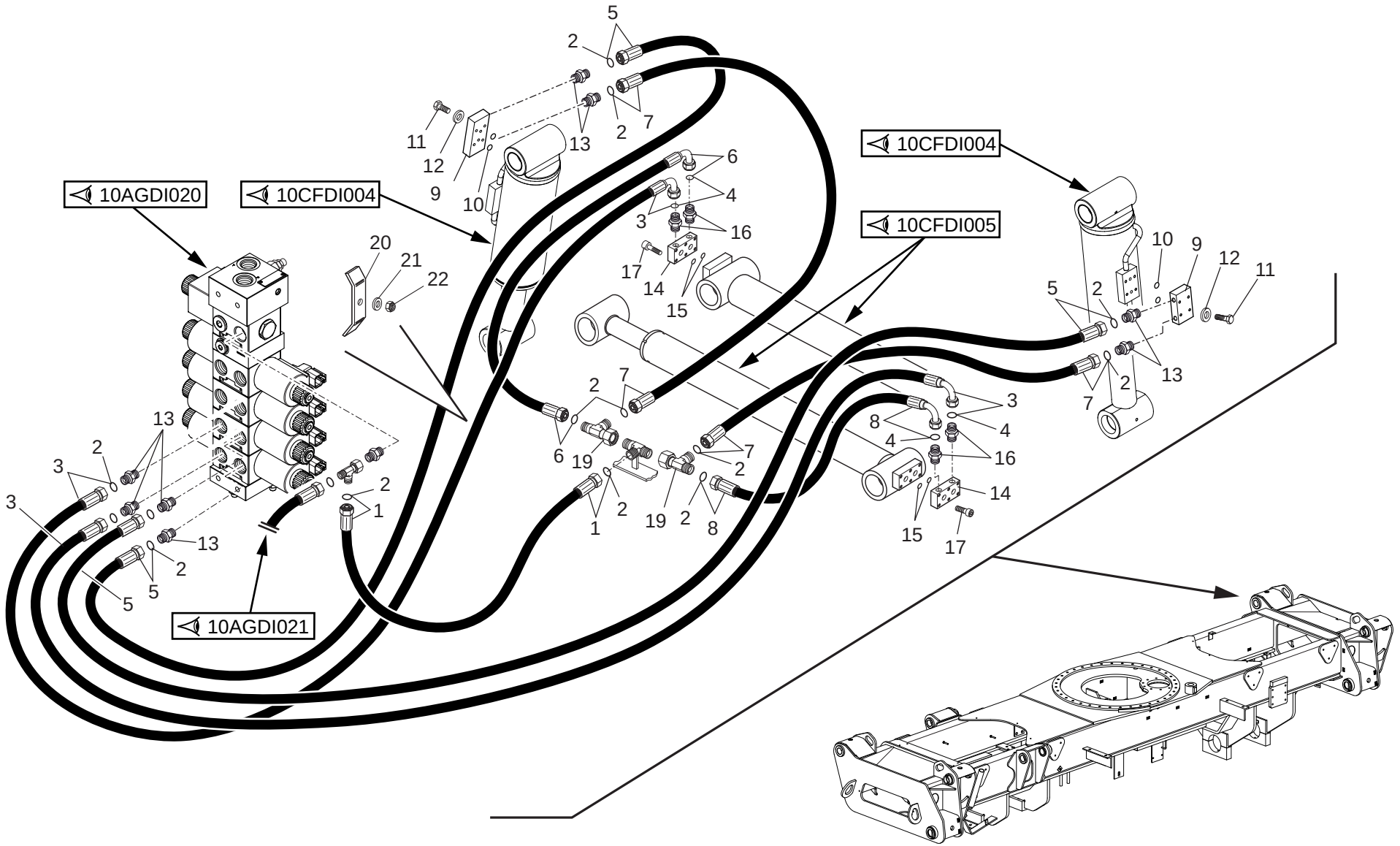

30/04/2013

1/1

648701

IMPIANTO IDRAULICO (Circuito stabilizzatori)
HYDRAULIQUE (Circuit stabilisateur)
HYDRAULIC (Stabilizer circuit)
HYDRAULIK (Stabilizerkreis)
HIDRAULICO (Circuito estabilizador)

Quantità
Quantity
Quantité
Menge
Quantità

10AGDI 022

30/04/2013

Rep Item	Part. Number	DESCRIZIONE	DESIGNATION	DESCRIPTION	BEZEICHNUNG	DESCRIPCION	MRT 2150	MRT-X 2150							
1	658258	tubo	tuyau	hose	schlauch	tubo	1	1							
2	501224	guarnizione	joint	seal	dichtung	guarnicion	14	14							
3	658263	tubo	tuyau	hose	schlauch	tubo	2	2							
4	501222	guarnizione	joint	seal	dichtung	guarnicion	4	4							
5	658262	tubo	tuyau	hose	schlauch	tubo	2	2							
6	658265	tubo	tuyau	hose	schlauch	tubo	1	1							
7	503833	tubo	tuyau	hose	schlauch	tubo	2	2							
8	658264	tubo	tuyau	hose	schlauch	tubo	1	1							
9	499579	valvola	soupape	valve	ventil	valvula	2	2							
10	501467	guarnizione	joint	seal	dichtung	guarnicion	4	4							
11	471339	vite	vis	screw	schraube	tornillo	8	8							
12	471360	rondella	rondelle	washer	unterlegscheibe	arandela	8	8							
13	480158	raccordo	raccord	pipe fitting	rohrverbindung	conexion	8	8							
14	675161	valvola	soupape	valve	ventil	valvula	2	2							
15	501233	guarnizione	joint	seal	dichtung	guarnicion	4	4							
16	485397	raccordo	raccord	pipe fitting	rohrverbindung	conexion	4	4							
17	675166	vite	vis	screw	schraube	tornillo	8	8							
19	488527	raccordo	raccord	pipe fitting	rohrverbindung	conexion	2	2							
20	508807	piatto	plateau	plate	teller	plato	2	2							
21	484100	rondella	rondelle	washer	unterlegscheibe	arandela	2	2							
22	471320	dado	ecrou	nut	mutter	tuerca	2	2							

IMPIANTO IDRAULICO (Circuito rotazione torretta)
HYDRAULIQUE (Circuit rotation tourelle)
HYDRAULIC (Rotation turret circuit)
HYDRAULIK (Drehbar turmkreis)
HIDRAULICO (Circuito rotacion torre)

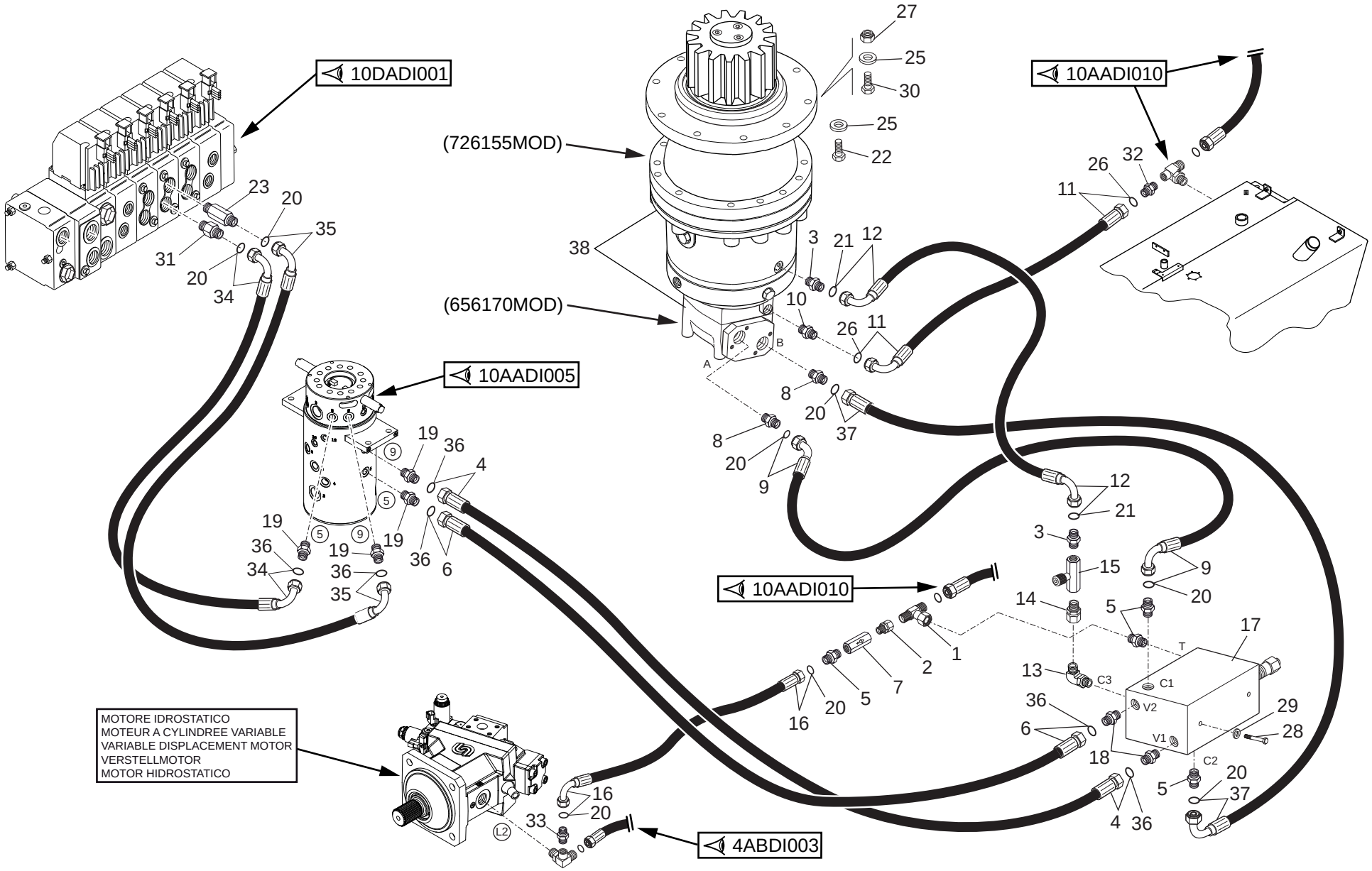

1/2

648701

IMPIANTO IDRAULICO (Circuito rotazione torretta)
HYDRAULIQUE (Circuit rotation tourelle)
HYDRAULIC (Rotation turret circuit)
HYDRAULIK (Drehbar turmkreis)
HIDRAULICO (Circuito rotacion torre)

Quantità
Quantity **Menge**
Quantité **Quantità**

10AHDI 001

30/04/2013

Rep Item	Part. Number	DESCRIZIONE	DESIGNATION	DESCRIPTION	BEZEICHNUNG	DESCRIPCION	MRT 2150	MRT-X 2150							
1	488525	raccordo	raccord	pipe fitting	rohrverbindung	conexion	1	1							
2	485570	raccordo	raccord	pipe fitting	rohrverbindung	conexion	1	1							
3	487366	raccordo	raccord	pipe fitting	rohrverbindung	conexion	2	2							
4	908770	tubo	tuyau	hose	schlauch	tubo	1	1							
5	480158	raccordo	raccord	pipe fitting	rohrverbindung	conexion	4	4							
6	908769	tubo	tuyau	hose	schlauch	tubo	1	1							
7	657988	valvola	soupape	valve	ventil	valvula	1	1							
8	882902	raccordo	raccord	pipe fitting	rohrverbindung	conexion	2	2							
9	910045	tubo	tuyau	hose	schlauch	tubo	1	1							
10	569401	raccordo	raccord	pipe fitting	rohrverbindung	conexion	1	1							
11	658355	tubo	tuyau	hose	schlauch	tubo	1	1							
12	656354	tubo	tuyau	hose	schlauch	tubo	1	1							
13	508804	raccordo	raccord	pipe fitting	rohrverbindung	conexion	1	1							
14	488489	raccordo	raccord	pipe fitting	rohrverbindung	conexion	1	1							
15	501919	valvola	soupape	valve	ventil	valvula	1	1							
16	910622	tubo	tuyau	hose	schlauch	tubo	1	1							
17	656171	valvola	soupape	valve	ventil	valvula	1	1							
18	485398	raccordo	raccord	pipe fitting	rohrverbindung	conexion	2	2							
19	485397	raccordo	raccord	pipe fitting	rohrverbindung	conexion	4	4							
20	501224	guarnizione	joint	seal	dichtung	guarnicion	8	8							
21	501220	guarnizione	joint	seal	dichtung	guarnicion	2	2							
22	731236	vite	vis	screw	schraube	tornillo	4	4							
23	505352	raccordo	raccord	pipe fitting	rohrverbindung	conexion	1	1							
24	508804	raccordo	raccord	pipe fitting	rohrverbindung	conexion	1	1							
25	731238	rondella	rondelle	washer	unterlegscheibe	arandela	10	10							

2/2

648701

IMPIANTO IDRAULICO (Circuito rotazione torretta)
HYDRAULIQUE (Circuit rotation tourelle)
HYDRAULIC (Rotation turret circuit)
HYDRAULIK (Drehbar turmkreis)
HIDRAULICO (Circuito rotacion torre)

10AHDI 001

30/04/2013

Rep Item	Part. Number	DESCRIZIONE	DESIGNATION	DESCRIPTION	BEZEICHNUNG	DESCRIPCION	Quantità Quantity Quantité MRT 2150	Quantità Quantity Quantité MRT-X 2150	Quantità Quantity Quantité	Menge Quantità					
26	501219	guarnizione	joint	seal	dichtung	guarnicion	2	2							
27	479937	dado	ecrou	nut	mutter	tuerca	6	6							
28	478861	vite	vis	screw	schraube	tornillo	2	2							
29	471326	rondella	rondelle	washer	unterlegscheibe	arandela	2	2							
30	731237	vite	vis	screw	schraube	tornillo	6	6							
31	723310	raccordo	raccord	pipe fitting	rohrverbindung	conexion	1	1							
32	488487	raccordo	raccord	pipe fitting	rohrverbindung	conexion	1	1							
33	485396	raccordo	raccord	pipe fitting	rohrverbindung	conexion	1	1							
34	908979	tubo	tuyau	hose	schlauch	tubo	1	1							
35	908980	tubo	tuyau	hose	schlauch	tubo	1	1							
36	501222	guarnizione	joint	seal	dichtung	guarnicion	6	6							
37	910046	tubo	tuyau	hose	schlauch	tubo	1	1							

IMPIANTO IDRAULICO (Circuito sterzo)
HYDRAULIQUE (Circuit direction)
HYDRAULIC (Steering circuit)
HYDRAULIK (Lenkungkreis)
HIDRAULICO (Circuito direcciòn)

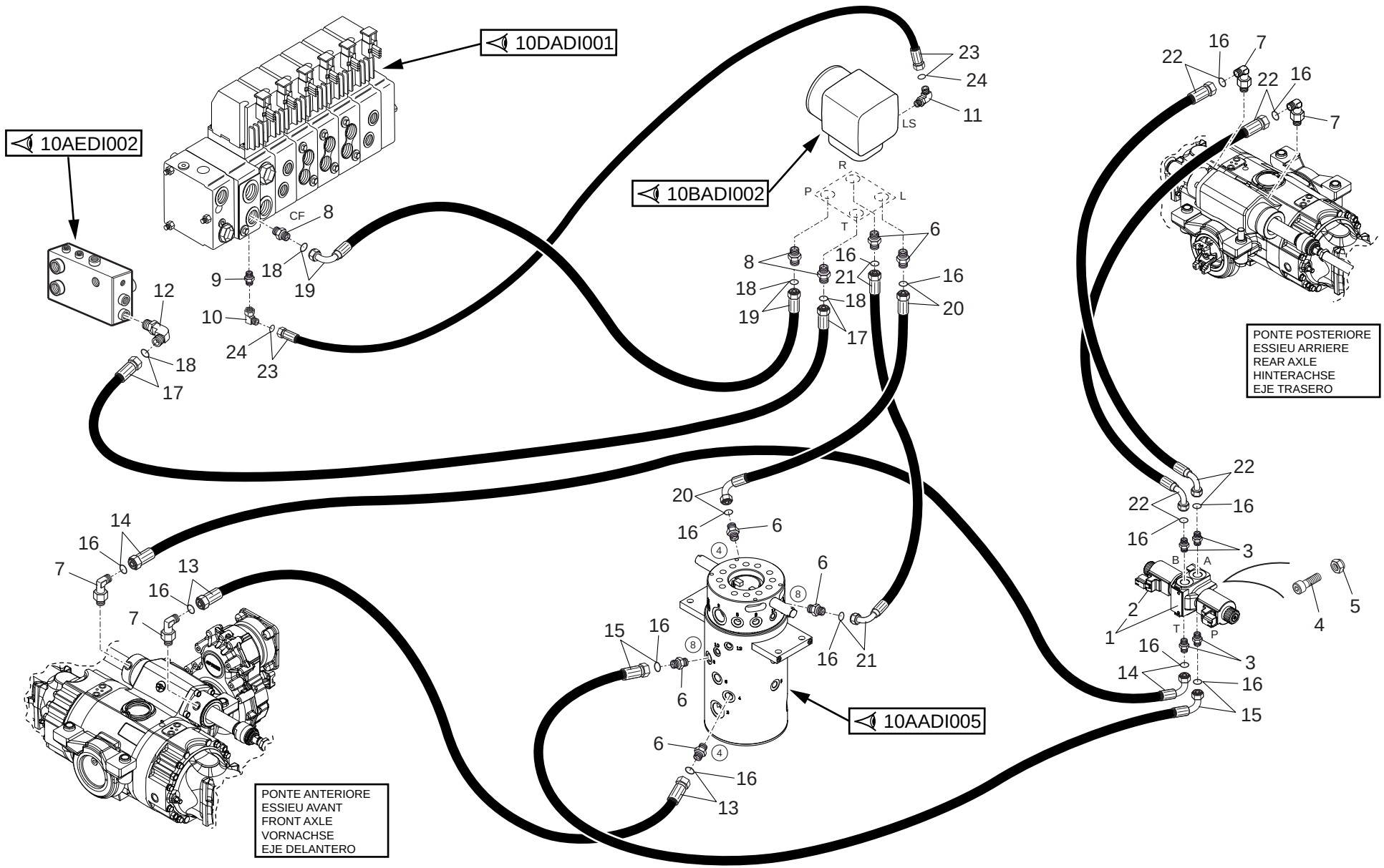

30/04/2013

1/1

648701

IMPIANTO IDRAULICO (Circuito sterzo)
HYDRAULIQUE (Circuit direction)
HYDRAULIC (Steering circuit)
HYDRAULIK (Lenkungkreis)
HIDRAULICO (Circuito direcciòn)

Quantità
Quantity
Quantité
Menge
Quantità

10BADI 001

30/04/2013

Rep Item	Part. Number	DESCRIZIONE	DESIGNATION	DESCRIPTION	BEZEICHNUNG	DESCRIPCION	MRT 2150	MRT-X 2150							
1	882730	elettrovalvola	soupape electrique	solenoid valve	elektroventil	electrovalvula	1	1							
2	886484	bobina	bobine	coil	rolle	bobina	2	2							
3	485397	raccordo	raccord	pipe fitting	rohrverbindung	conexion	4	4							
4	478573	vite	vis	screw	schraube	tornillo	2	2							
5	743587	dado	ecrou	nut	mutter	tuerca	2	2							
6	485398	raccordo	raccord	pipe fitting	rohrverbindung	conexion	6	6							
7	526778	raccordo	raccord	pipe fitting	rohrverbindung	conexion	4	4							
8	480158	raccordo	raccord	pipe fitting	rohrverbindung	conexion	3	3							
9	487366	raccordo	raccord	pipe fitting	rohrverbindung	conexion	1	1							
10	513075	raccordo	raccord	pipe fitting	rohrverbindung	conexion	1	1							
11	526606	raccordo	raccord	pipe fitting	rohrverbindung	conexion	1	1							
12	503921	raccordo	raccord	pipe fitting	rohrverbindung	conexion	1	1							
13	908763	tubo	tuyau	hose	schlauch	tubo	1	1							
14	910722	tubo	tuyau	hose	schlauch	tubo	1	1							
15	908762	tubo	tuyau	hose	schlauch	tubo	1	1							
16	501222	guarnizione	joint	seal	dichtung	guarnicion	6	6							
17	739710	tubo	tuyau	hose	schlauch	tubo	1	1							
18	501224	guarnizione	joint	seal	dichtung	guarnicion	4	4							
19	908760	tubo	tuyau	hose	schlauch	tubo	1	1							
20	514264	tubo	tuyau	hose	schlauch	tubo	1	1							
21	739708	tubo	tuyau	hose	schlauch	tubo	1	1							
22	658277	tubo	tuyau	hose	schlauch	tubo	2	2							
23	908761	tubo	tuyau	hose	schlauch	tubo	1	1							
24	501220	guarnizione	joint	seal	dichtung	guarnicion	2	2							

IMPIANTO IDRAULICO (Circuito sterzo)
HYDRAULIQUE (Circuit direction)
HYDRAULIC (Steering circuit)
HYDRAULIK (Lenkungkreis)
HIDRAULICO (Circuito direcciòn)

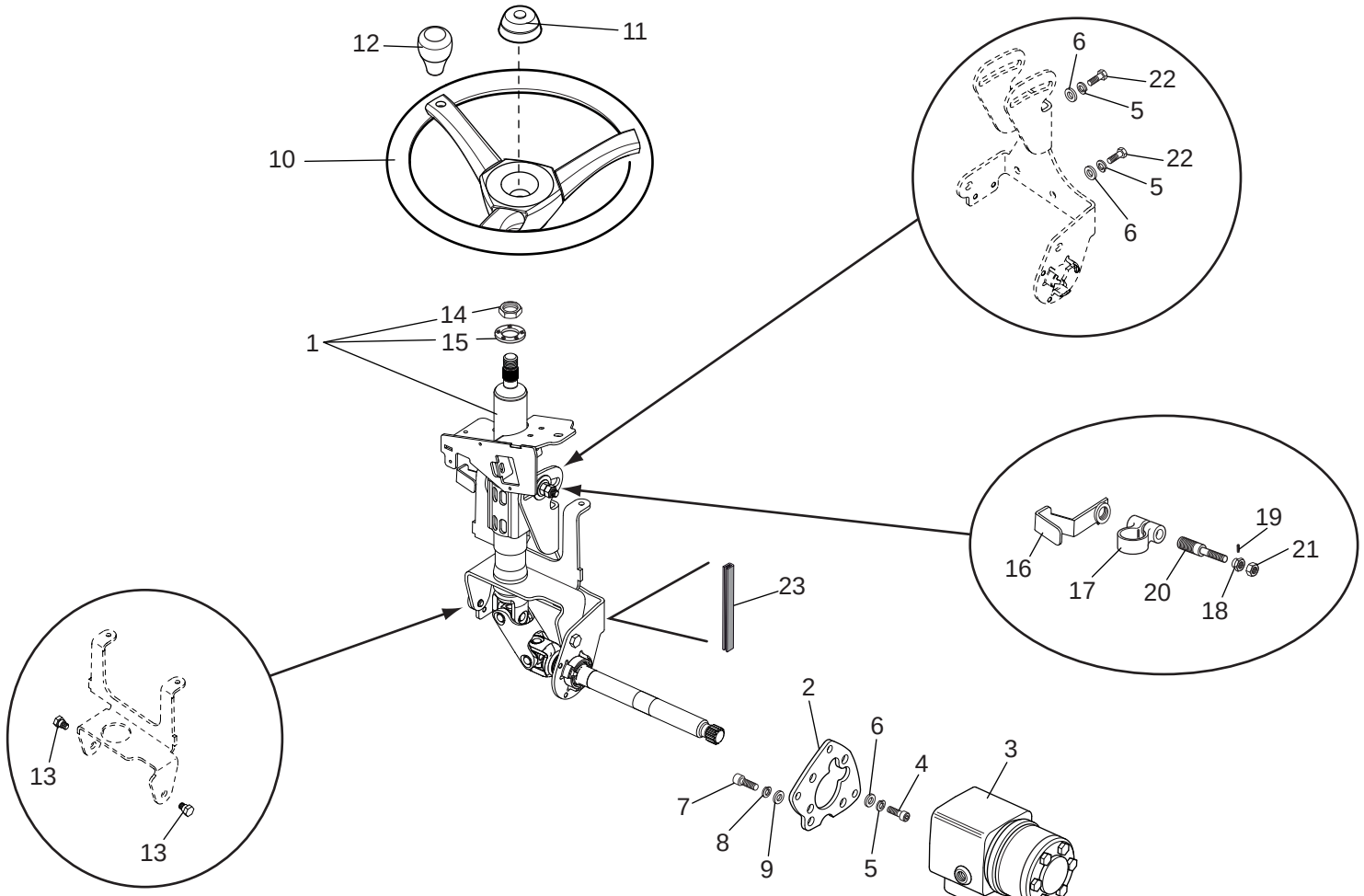

1/1

648701

IMPIANTO IDRAULICO (Circuito sterzo)
HYDRAULIQUE (Circuit direction)
HYDRAULIC (Steering circuit)
HYDRAULIK (Lenkungkreis)
HIDRAULICO (Circuito direcciòn)

10BADI 002

30/04/2013

Rep Item	Part. Number	DESCRIZIONE	DESIGNATION	DESCRIPTION	BEZEICHNUNG	DESCRIPCION	Quantità Quantity Quantité MRT 2150	Quantità Quantity Quantité MRT-X 2150	Menge Quantità
1	736891	colonnetta	colonnette	stud	schraubbolzen	esparrago	1	1	
2	736942	piastra	plaque	plate	platte	plancha	1	1	
3	566977	idroguida	direction hydraul.	power steering	hydrolenkung	hidroguia	1	1	
4	482535	vite	vis	screw	schraube	tornillo	3	3	
5	448285	rondella	rondelle	washer	unterlegscheibe	arandela	7	7	
6	471360	rondella	rondelle	washer	unterlegscheibe	arandela	7	7	
7	725789	vite	vis	screw	schraube	tornillo	4	4	
8	448291	rondella	rondelle	washer	unterlegscheibe	arandela	4	4	
9	471326	rondella	rondelle	washer	unterlegscheibe	arandela	4	4	
10	226310	volante	volant	steering wheel	lenkrad	volante	1	1	
11	253211	tappo	bouchon	plug	stopfen	tapon	1	1	
12	228047	pomello	bouton	knob	knebelgriff	boton	1	1	
13	740500	vite	vis	screw	schraube	tornillo	2	2	
14	606650	dado	ecrou	nut	mutter	tuerca	1	1	
15	740499	guarnizione	joint	seal	dichtung	guarnicion	1	1	
16	740501	leva	levier	lever	hebel	palanca	1	1	
17	740502	collare	collier	collar	stellring	brida	1	1	
18	740503	ghiera	frette	ring nut	verschraubung	abrazadera	1	1	
19	740504	spina	cheville	pin	stift	pernio	1	1	
20	740505	prigioniero	goujon	stud bolt	stiftschraube	tornillo esparrago	1	1	
21	740498	dado	ecrou	nut	mutter	tuerca	1	1	
22	471349	vite	vis	screw	schraube	tornillo	4	4	
23	922064	protezione	protection	guard	schutz	proteccion	1	1	

IMPIANTO IDRAULICO (Cilindro di sollevamento)
HYDRAULIQUE (Vérin de levage)
HYDRAULIC (Lifting cylinder)
HYDRAULIK (Aufwinden zylinder)
HIDRAULICO (Cilindro de levantamiento)

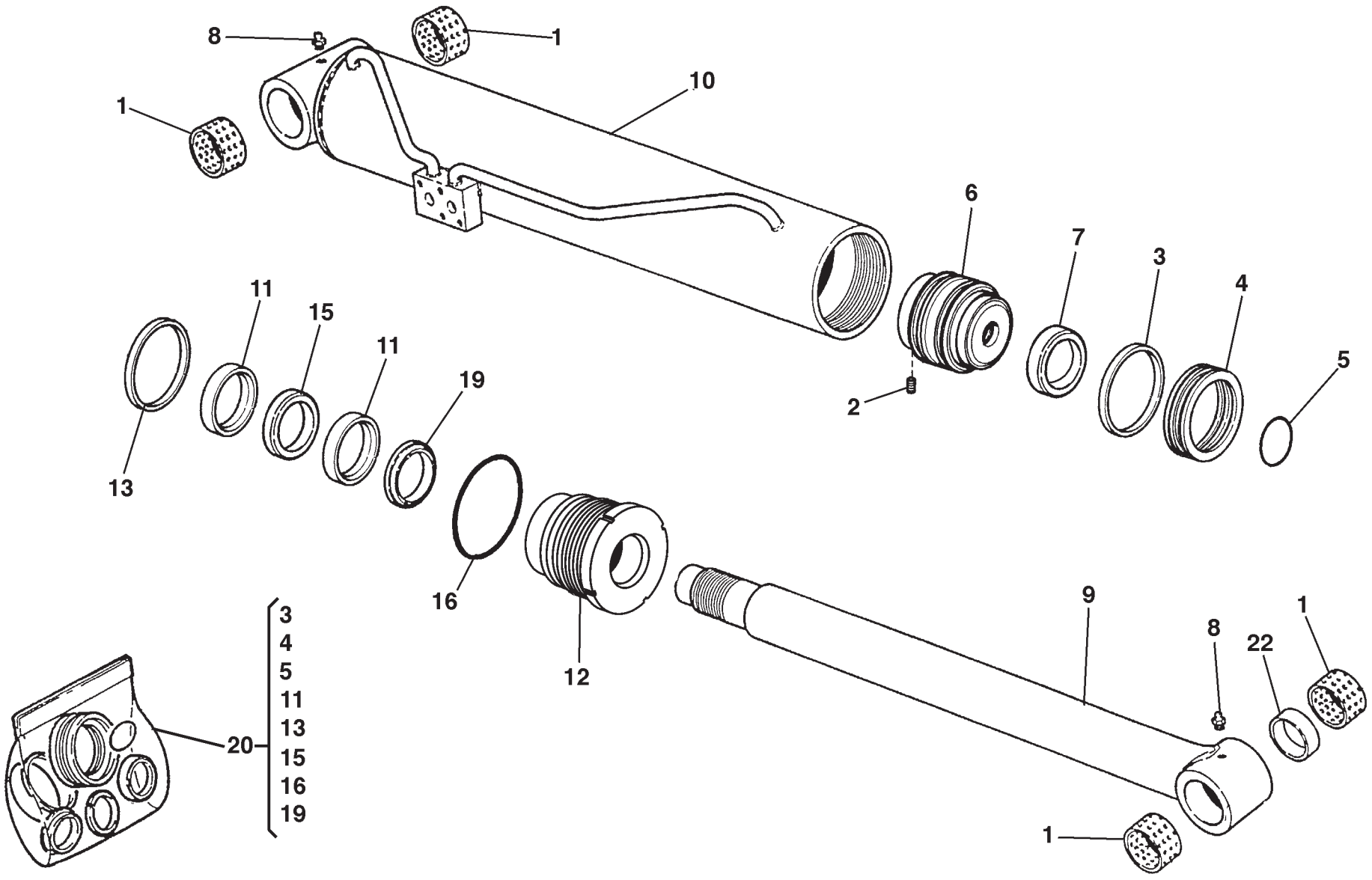

30/04/2013

1/1

648701

IMPIANTO IDRAULICO (Cilindro di sollevamento)
HYDRAULIQUE (Vérin de levage)
HYDRAULIC (Lifting cylinder)
HYDRAULIK (Aufwinden zylinder)
HIDRAULICO (Cilindro de levantamiento)

Quantità
Quantity
Quantité
Menge
Quantità

10CADI 001

30/04/2013

Rep Item	Part. Number	DESCRIZIONE	DESIGNATION	DESCRIPTION	BEZEICHNUNG	DESCRIPCION	MRT 2150	MRT-X 2150							
1	578894	boccola	douille	bushing	buchse	buje	4	4							
2	549137	grano	pivot de repere	dowel pin	stift	perno de centrado	1	1							
3	738109	guarnizione	joint	seal	dichtung	guarnicion	1	1							
4	738110	guarnizione	joint	seal	dichtung	guarnicion	1	1							
5	48384	anello di tenuta	bague d'étanchéité	sealing ring	dichtring	anillo de retén	1	1							
6	738108	pistone	piston	piston	kolben	piston	1	1							
7	738114	distanziale	entretoise	spacer	abstandstuck	separador	1	1							
8	470719	ingrassatore	graisseur	grease nipple	fettbuechse	engrasador	2	2							
9	738107	stelo	tige	rod	spindel	vastago	1	1							
10	738111	camicia	chemise	cylinder liner	laufbuchse	camisa	1	1							
11	716154	guarnizione	joint	seal	dichtung	guarnicion	2	2							
12	738112	testata	culasse	cylinder head	zylinderkopf	cabezera	1	1							
13	738113	guarnizione	joint	seal	dichtung	guarnicion	1	1							
14															
15	716150	guarnizione	joint	seal	dichtung	guarnicion	1	1							
16	732359	guarnizione	joint	seal	dichtung	guarnicion	1	1							
19	716149	guarnizione	joint	seal	dichtung	guarnicion	1	1							
20	732752	kit guarnizioni	kit joints	seal kit	dichtungssatz	junta de repuesto	1	1							
21	729347	cilindro completo	cylindre complet	complete cylinder	kompletter zylinder	martinete compl.	1	1							
22	716156	distanziale	entretoise	spacer	abstandstuck	separador	1	1							

IMPIANTO IDRAULICO (Cilindro di compensazione)
HYDRAULIQUE (Vérin de compensation)
HYDRAULIC (Compensation cylinder)
HYDRAULIK (Kompensation zylinder)
HIDRAULICO (Cilindro de compensacion)

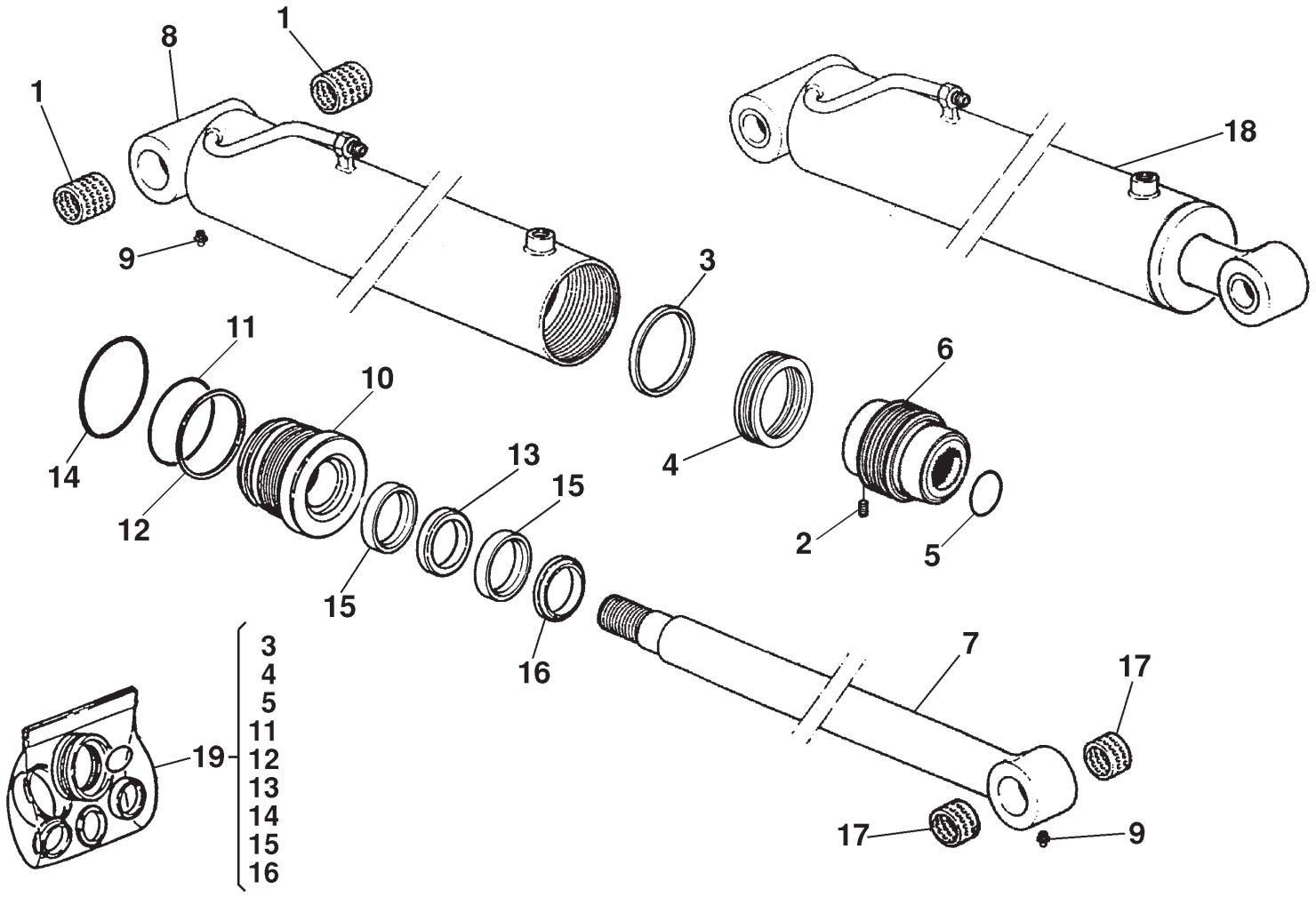

1/1

648701

IMPIANTO IDRAULICO (Cilindro di compensazione)
HYDRAULIQUE (Vérin de compensation)
HYDRAULIC (Compensation cylinder)
HYDRAULIK (Kompensation zylinder)
HIDRAULICO (Cilindro de compensacion)

Quantità
Quantity
Quantité
Menge
Quantità

10CBDI 001

30/04/2013

Rep Item	Part. Number	DESCRIZIONE	DESIGNATION	DESCRIPTION	BEZEICHNUNG	DESCRIPCION	MRT 2150	MRT-X 2150							
1	486603	boccola	douille	bushing	buchse	buje	2	2							
2	199446	grano	pivot de repere	dowel pin	stift	perno de centrado	1	1							
3	738539	anello di tenuta	bague d'étanchéité	sealing ring	dichtring	anillo de retén	1	1							
4	738540	guarnizione	joint	seal	dichtung	guarnicion	1	1							
5	4040	guarnizione	joint	seal	dichtung	guarnicion	1	1							
6	738538	pistone	piston	piston	kolben	piston	1	1							
7	776560	stelo	tige	rod	spindel	vastago	1	1							
8	738548	camicia	chemise	cylinder liner	laufbuchse	camisa	1	1							
9	470719	ingrassatore	graisseur	grease nipple	fettbuechse	engrasador	2	2							
10	738542	testata	culasse	cylinder head	zylinderkopf	cabezera	1	1							
11	731385	guarnizione	joint	seal	dichtung	guarnicion	1	1							
12	731386	guarnizione	joint	seal	dichtung	guarnicion	1	1							
13	197708	guarnizione	joint	seal	dichtung	guarnicion	1	1							
14	731384	guarnizione	joint	seal	dichtung	guarnicion	1	1							
15	604119	guarnizione	joint	seal	dichtung	guarnicion	2	2							
16	197709	guarnizione	joint	seal	dichtung	guarnicion	1	1							
17	182264	boccola	douille	bushing	buchse	buje	2	2							
18	775625	cilindro completo	cylindre complet	complete cylinder	kompletter zylinder	martinete compl.	1	1							
19	730589	kit guarnizioni	kit joints	seal kit	dichtungssatz	junta de repuesto	1	1							

IMPIANTO IDRAULICO (Cilindro sfilo)
HYDRAULIQUE (Vérin telescopage)
HYDRAULIC (Telescope cylinder)
HYDRAULIK (Telescop zylinder)
HIDRAULICO (Cilindro de telescopaje)

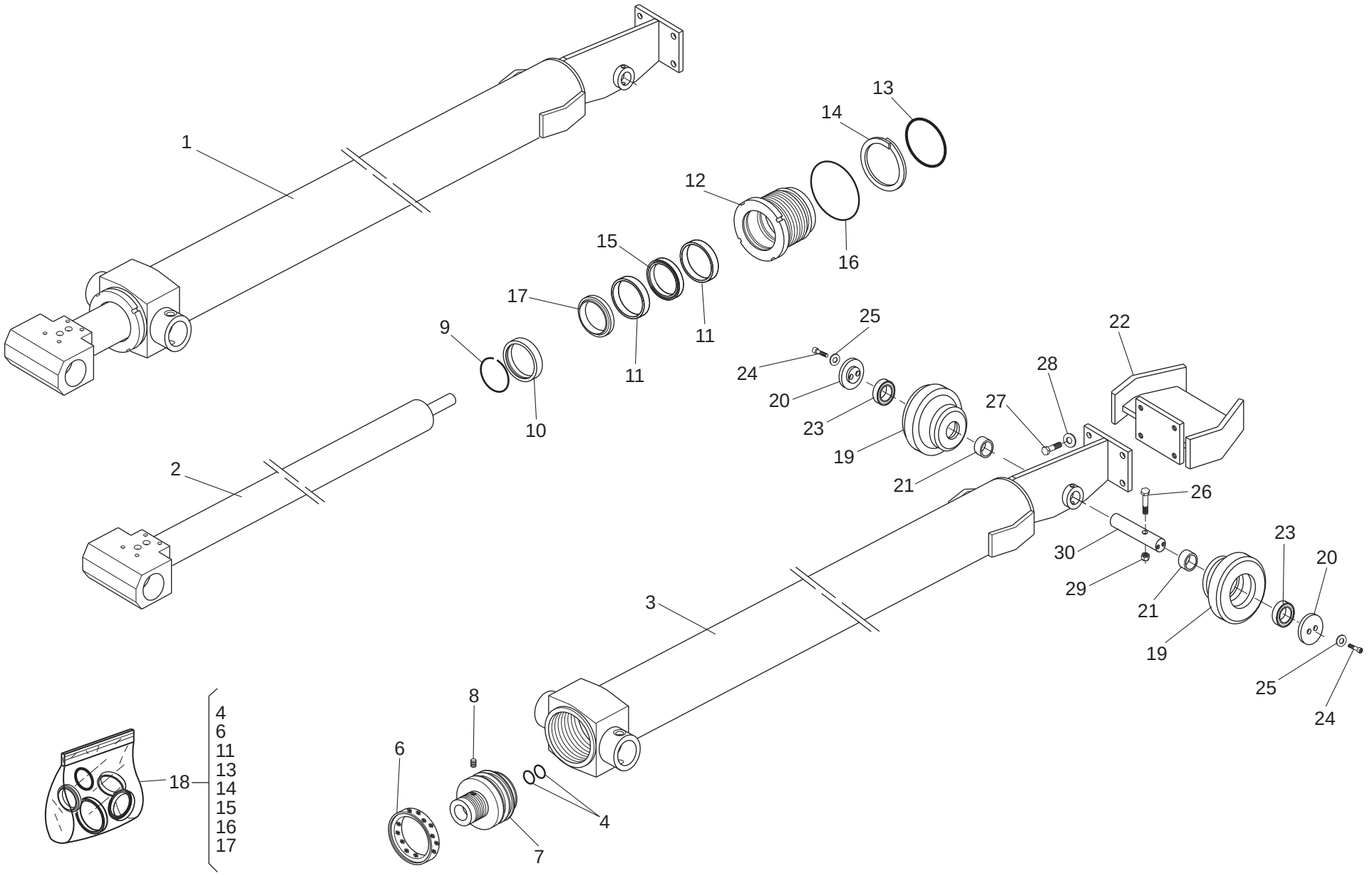

1/2

648701

IMPIANTO IDRAULICO (Cilindro sfilo)
HYDRAULIQUE (Vérin telescopage)
HYDRAULIC (Telescope cylinder)
HYDRAULIK (Telescop zylinder)
HIDRAULICO (Cilindro de telescopaje)

Quantità / Quantity / Quantité / Menge / Quantità

10CCDI 001

30/04/2013

Rep Item	Part. Number	DESCRIZIONE	DESIGNATION	DESCRIPTION	BEZEICHNUNG	DESCRIPCION	MRT 2150	MRT-X 2150							
1	729437	cilindro completo	cylindre complet	complete cylinder	kompletter zylinder	martinete compl.	1	1							
2	738095	stelo	tige	rod	spindel	vastago	1	1							
3	738096	camicia	chemise	cylinder liner	laufbuchse	camisa	1	1							
4	5077	guarnizione	joint	seal	dichtung	guarnicion	2	2							
6	738008	guarnizione	joint	seal	dichtung	guarnicion	1	1							
7	738007	pistone	piston	piston	kolben	piston	1	1							
8	550825	grano	pivot de repere	dowel pin	stift	perno de centrado	1	1							
9	162410	anello	bague	ring	ring	anillo	1	1							
10	738089	battuta	butee	spacer	anschlag	antepecho	1	1							
11	738092	anello	bague	ring	ring	anillo	2	2							
12	738091	testata	culasse	cylinder head	zylinderkopf	cabezera	1	1							
13	702440	guarnizione	joint	seal	dichtung	guarnicion	1	1							
14	184350	anello	bague	ring	ring	anillo	1	1							
15	738093	guarnizione	joint	seal	dichtung	guarnicion	1	1							
16	184338	guarnizione	joint	seal	dichtung	guarnicion	1	1							
17	5234	anello	bague	ring	ring	anillo	1	1							
18	732773	kit guarnizioni	kit joints	seal kit	dichtungssatz	junta de repuesto	1	1							
19	716697	rullo	rouleau	roller	walze	rollo	2	2							
20	584793	flangia	flasque	flange	flansch	brida	2	2							
21	584794	distanziale	entretoise	spacer	abstandstuck	separador	2	2							
22	584860	guida	guide	guide	fuehrung	guia	1	1							
23	487567	cuscinetto	coussinet	bearing	lagerschale	cojinete	2	2							
24	485719	vite	vis	screw	schraube	tornillo	4	4							
25	886818	rondella	rondelle	washer	unterlegscheibe	arandela	4	4							

2/2	648701	**IMPIANTO IDRAULICO (Cilindro sfilo)** HYDRAULIQUE (Vérin telescopage) HYDRAULIC (Telescope cylinder) HYDRAULIK (Telescop zylinder) HIDRAULICO (Cilindro de telescopaje)					**Quantità** **Quantity** **Quantité**			**Menge** **Quantità**			**10CCDI 001**			30/04/2013
Rep Item	**Part. Number**	**DESCRIZIONE**	**DESIGNATION**	**DESCRIPTION**	**BEZEICHNUNG**	**DESCRIPCION**	**MRT 2150**	**MRT-X 2150**							
26	486604	vite	vis	screw	schraube	tornillo	1	1							
27	478861	vite	vis	screw	schraube	tornillo	4	4							
28	448291	rondella	rondelle	washer	unterlegscheibe	arandela	4	4							
29	471320	dado	ecrou	nut	mutter	tuerca	1	1							
30	716698	perno	pivot	pin	bolzen	perno	1	1							

IMPIANTO IDRAULICO (Cilindro di brandeggio)
HYDRAULIQUE (Vérin d'inclinaison)
HYDRAULIC (Tilt cylinder)
HYDRAULIK (Neigezylinder)
HIDRAULICO (Cilindro de inclinaciòn)

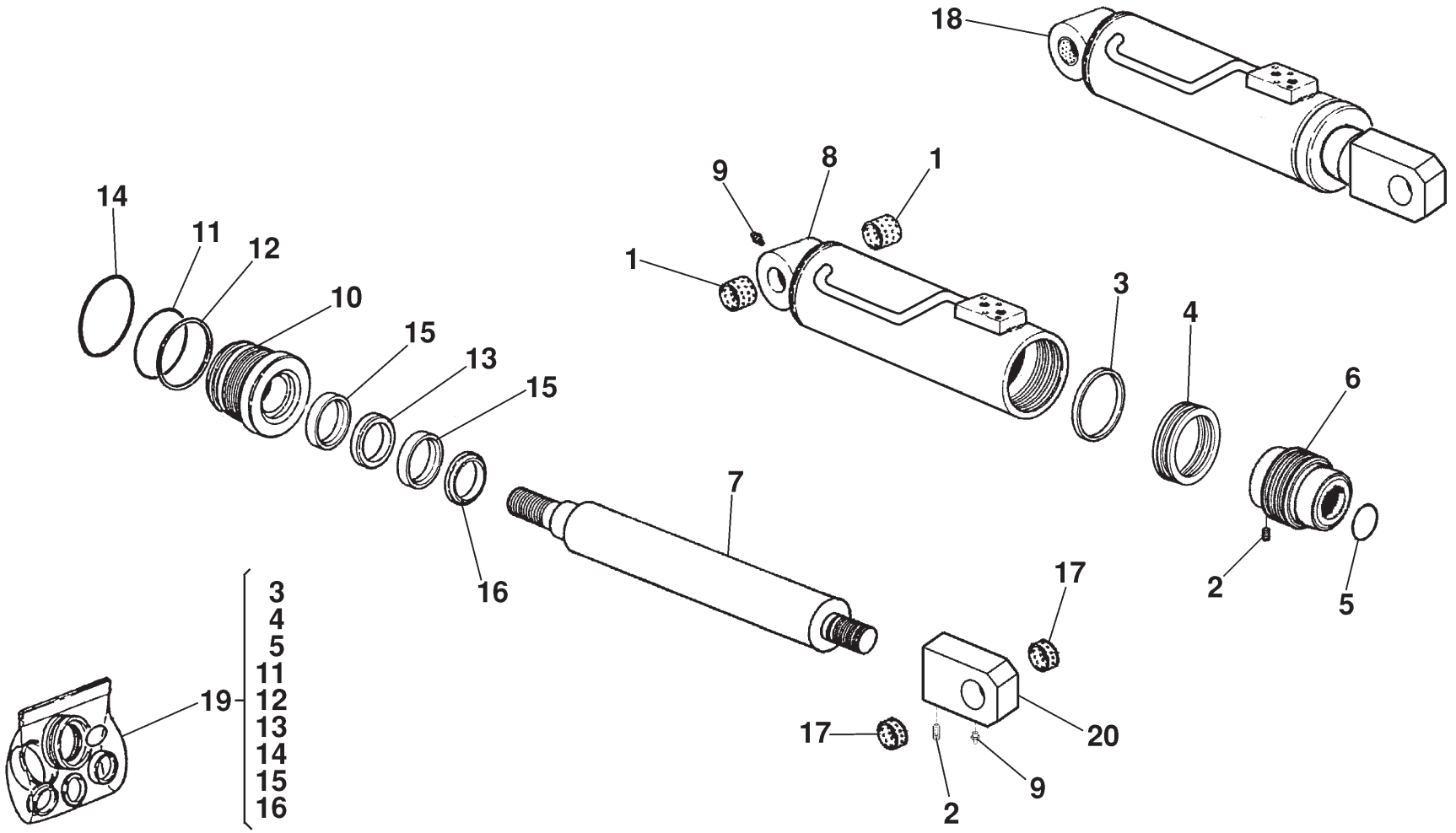

30/04/2013

1/1

648701

IMPIANTO IDRAULICO (Cilindro di brandeggio)
HYDRAULIQUE (Vérin d'inclinaison)
HYDRAULIC (Tilt cylinder)
HYDRAULIK (Neigezylinder)
HIDRAULICO (Cilindro de inclinaciòn)

Quantità
Quantity
Quantité
Menge
Quantità

10CDDI 001

30/04/2013

Rep Item	Part. Number	DESCRIZIONE	DESIGNATION	DESCRIPTION	BEZEICHNUNG	DESCRIPCION	MRT 2150	MRT-X 2150							
1	486603	boccola	douille	bushing	buchse	buje	2	2							
2	569039	grano	pivot de repere	dowel pin	stift	perno de centrado	2	2							
3	738539	anello di tenuta	bague d'étanchéité	sealing ring	dichtring	anillo de retén	1	1							
4	738540	guarnizione	joint	seal	dichtung	guarnicion	1	1							
5	569042	guarnizione	joint	seal	dichtung	guarnicion	1	1							
6	738538	pistone	piston	piston	kolben	piston	1	1							
7	738537	stelo	tige	rod	spindel	vastago	1	1							
8	738541	camicia	chemise	cylinder liner	laufbuchse	camisa	1	1							
9	470719	ingrassatore	graisseur	grease nipple	fettbuechse	engrasador	2	2							
10	738542	testata	culasse	cylinder head	zylinderkopf	cabezera	1	1							
11	731385	guarnizione	joint	seal	dichtung	guarnicion	1	1							
12	731386	guarnizione	joint	seal	dichtung	guarnicion	1	1							
13	197708	guarnizione	joint	seal	dichtung	guarnicion	1	1							
14	731384	guarnizione	joint	seal	dichtung	guarnicion	1	1							
15	585100	guarnizione	joint	seal	dichtung	guarnicion	2	2							
16	197709	guarnizione	joint	seal	dichtung	guarnicion	1	1							
17	182264	boccola	douille	bushing	buchse	buje	2	2							
18	725466	cilindro completo	cylindre complet	complete cylinder	kompletter zylinder	martinete compl.	1	1							
19	730589	kit guarnizioni	kit joints	seal kit	dichtungssatz	junta de repuesto	1	1							
20	585116	fondello	culot	end plate	bodenteller	tapon	1	1							

IMPIANTO IDRAULICO (Circuito di livellamento)
HYDRAULIQUE (Circuit nivellement)
HYDRAULIC (Leveling circuit)
HYDRAULIK (Neigungkreis)
HIDRAULICO (Circuito nivelacion)

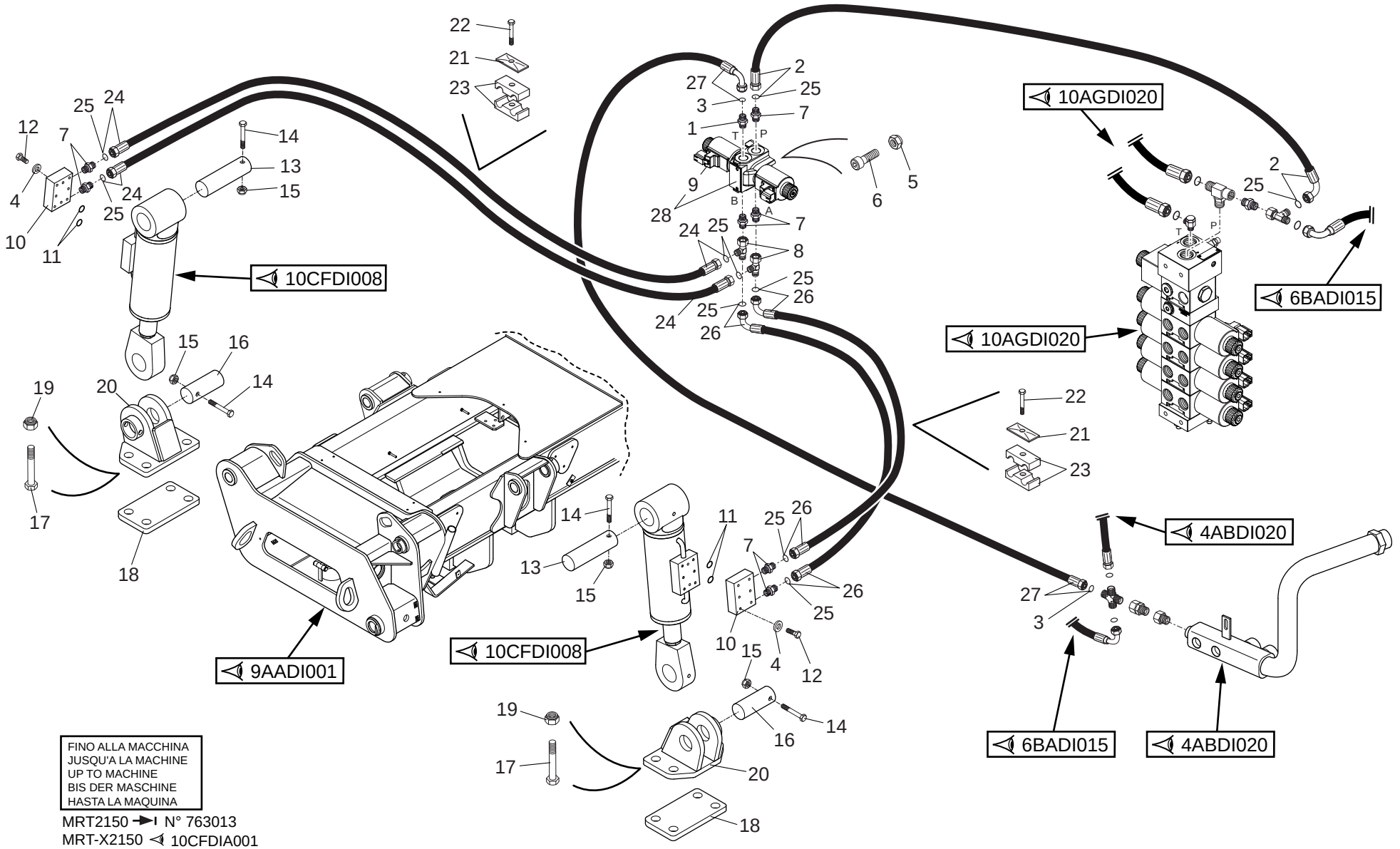

1/2

648701

IMPIANTO IDRAULICO (Circuito di livellamento)
HYDRAULIQUE (Circuit nivellement)
HYDRAULIC (Leveling circuit)
HYDRAULIK (Neigungkreis)
HIDRAULICO (Circuito nivelacion)

Quantità / Quantity / Quantité / Menge / Quantità

10CFDI 001

30/04/2013

Rep Item	Part. Number	DESCRIZIONE	DESIGNATION	DESCRIPTION	BEZEICHNUNG	DESCRIPCION	MRT 2150	MRT-X 2150							
1	657371	raccordo	raccord	pipe fitting	rohrverbindung	conexion	1	1							
2	908971	tubo	tuyau	hose	schlauch	tubo	1	1							
3	501220	guarnizione	joint	seal	dichtung	guarnicion	2	2							
4	455018	rondella	rondelle	washer	unterlegscheibe	arandela	12	12							
5	743587	dado	ecrou	nut	mutter	tuerca	2	2							
6	478573	vite	vis	screw	schraube	tornillo	2	2							
7	513077	raccordo	raccord	pipe fitting	rohrverbindung	conexion	7	7							
8	499372	raccordo	raccord	pipe fitting	rohrverbindung	conexion	2	2							
9	886483	bobina	bobine	coil	rolle	bobina	2	2							
10	488412	valvola	soupape	valve	ventil	valvula	2	2							
11	501233	guarnizione	joint	seal	dichtung	guarnicion	4	4							
12	505198	vite	vis	screw	schraube	tornillo	12	12							
13	501217	perno	pivot	pin	bolzen	perno	2	2							
14	501492	vite	vis	screw	schraube	tornillo	4	4							
15	471331	dado	ecrou	nut	mutter	tuerca	4	4							
16	501218	perno	pivot	pin	bolzen	perno	2	2							
17	488572	vite	vis	screw	schraube	tornillo	8	8							
18	455084	piastra	plaque	plate	platte	plancha	2	2							
19	471333	dado	ecrou	nut	mutter	tuerca	8	8							
20	504849	staffa	etrier	bracket	buegel	estribo	2	2							
21	487779	piastra	plaque	plate	platte	plancha	2	2							
22	499341	vite	vis	screw	schraube	tornillo	2	2							
23	448487	collare	collier	collar	stellring	brida	2	2							
24	658156	tubo	tuyau	hose	schlauch	tubo	2	2							
25	501219	guarnizione	joint	seal	dichtung	guarnicion	10	10							

2/2

648701

IMPIANTO IDRAULICO (Circuito di livellamento)
HYDRAULIQUE (Circuit nivellement)
HYDRAULIC (Leveling circuit)
HYDRAULIK (Neigungkreis)
HIDRAULICO (Circuito nivelacion)

Quantità
Quantity
Quantité
Menge
Quantità

10CFDI 001

30/04/2013

Rep Item	Part. Number	DESCRIZIONE	DESIGNATION	DESCRIPTION	BEZEICHNUNG	DESCRIPCION	MRT 2150	MRT-X 2150							
26	658160	tubo	tuyau	hose	schlauch	tubo	2	2							
27	657315	tubo	tuyau	hose	schlauch	tubo	1	1							
28	882786	elettrovalvola	soupape electrique	solenoid valve	elektroventil	electrovalvula	1	1							

IMPIANTO IDRAULICO (Circuito di livellamento)
HYDRAULIQUE (Circuit nivellement)
HYDRAULIC (Leveling circuit)
HYDRAULIK (Neigungkreis)
HIDRAULICO (Circuito nivelacion)

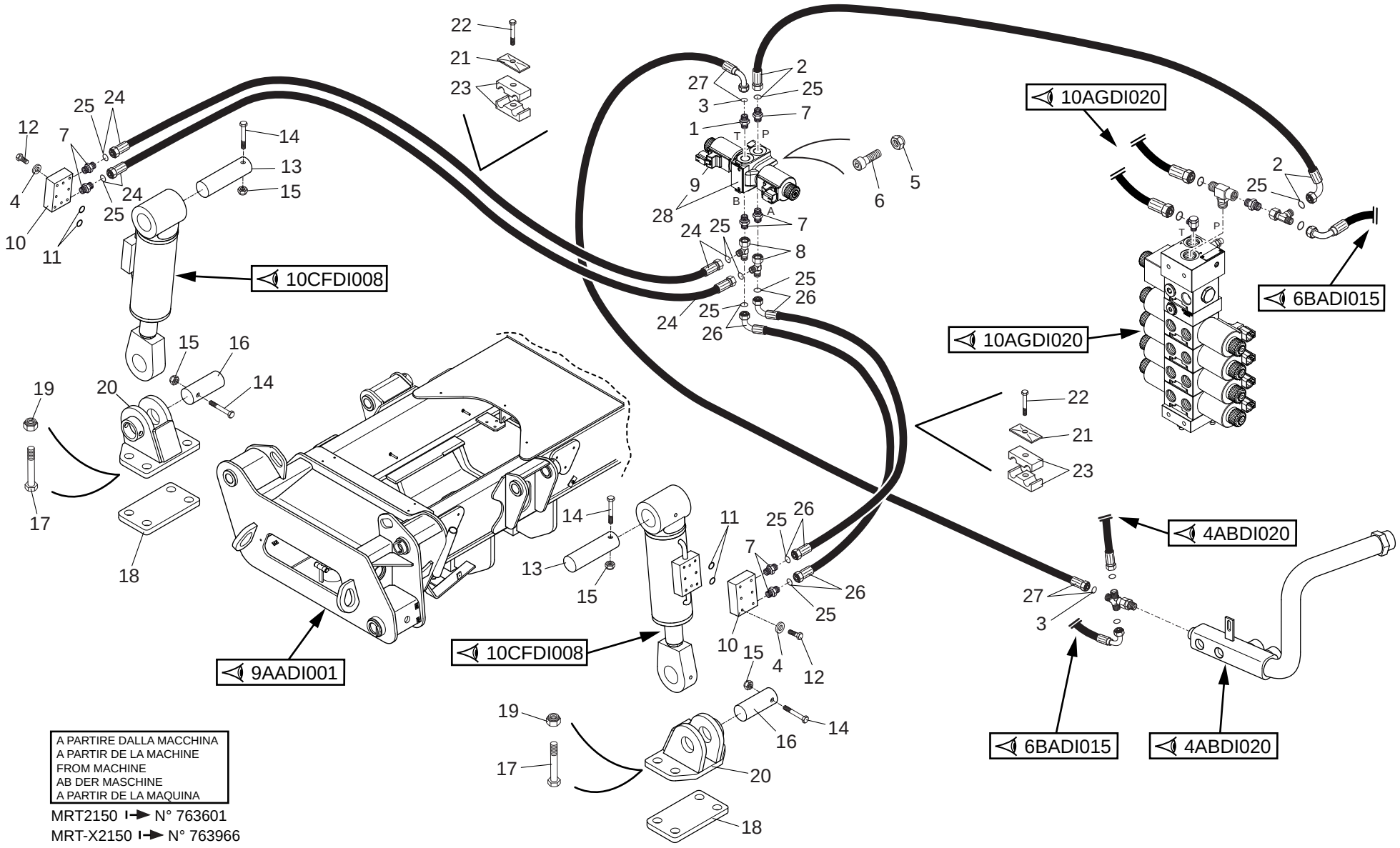

1/2

648701

IMPIANTO IDRAULICO (Circuito di livellamento)
HYDRAULIQUE (Circuit nivellement)
HYDRAULIC (Leveling circuit)
HYDRAULIK (Neigungkreis)
HIDRAULICO (Circuito nivelacion)

Quantità
Quantity
Quantité
Menge
Quantità

10CFDIA 001

30/04/2013

Rep Item	Part. Number	DESCRIZIONE	DESIGNATION	DESCRIPTION	BEZEICHNUNG	DESCRIPCION	MRT 2150	MRT-X 2150							
1	657371	raccordo	raccord	pipe fitting	rohrverbindung	conexion	1	1							
2	908971	tubo	tuyau	hose	schlauch	tubo	1	1							
3	501220	guarnizione	joint	seal	dichtung	guarnicion	2	2							
4	455018	rondella	rondelle	washer	unterlegscheibe	arandela	12	12							
5	743587	dado	ecrou	nut	mutter	tuerca	2	2							
6	478573	vite	vis	screw	schraube	tornillo	2	2							
7	513077	raccordo	raccord	pipe fitting	rohrverbindung	conexion	7	7							
8	499372	raccordo	raccord	pipe fitting	rohrverbindung	conexion	2	2							
9	886483	bobina	bobine	coil	rolle	bobina	2	2							
10	488412	valvola	soupape	valve	ventil	valvula	2	2							
11	501233	guarnizione	joint	seal	dichtung	guarnicion	4	4							
12	505198	vite	vis	screw	schraube	tornillo	12	12							
13	501217	perno	pivot	pin	bolzen	perno	2	2							
14	501492	vite	vis	screw	schraube	tornillo	4	4							
15	471331	dado	ecrou	nut	mutter	tuerca	4	4							
16	501218	perno	pivot	pin	bolzen	perno	2	2							
17	488572	vite	vis	screw	schraube	tornillo	8	8							
18	455084	piastra	plaque	plate	platte	plancha	2	2							
19	471333	dado	ecrou	nut	mutter	tuerca	8	8							
20	504849	staffa	etrier	bracket	buegel	estribo	2	2							
21	487779	piastra	plaque	plate	platte	plancha	2	2							
22	499341	vite	vis	screw	schraube	tornillo	2	2							
23	448487	collare	collier	collar	stellring	brida	2	2							
24	658156	tubo	tuyau	hose	schlauch	tubo	2	2							
25	501219	guarnizione	joint	seal	dichtung	guarnicion	10	10							

2/2

648701

IMPIANTO IDRAULICO (Circuito di livellamento)
HYDRAULIQUE (Circuit nivellement)
HYDRAULIC (Leveling circuit)
HYDRAULIK (Neigungkreis)
HIDRAULICO (Circuito nivelacion)

10CFDIA 001

30/04/2013

Rep Item	Part. Number	DESCRIZIONE	DESIGNATION	DESCRIPTION	BEZEICHNUNG	DESCRIPCION	Quantità Quantity Quantité MRT 2150	MRT-X 2150		Menge Quantità		
26	658160	tubo	tuyau	hose	schlauch	tubo	2	2				
27	657315	tubo	tuyau	hose	schlauch	tubo	1	1				
28	882786	elettrovalvola	soupape electrique	solenoid valve	elektroventil	electrovalvula	1	1				

IMPIANTO IDRAULICO (Cilindro inclinazione stabilizzatori)
HYDRAULIQUE (Vérin d'inclinaison stabilisateurs)
HYDRAULIC (Tilt stabilizer cylinder)
HYDRAULIK (Neigung stabilisator zylinder)
HIDRAULICO (Cilindro de inclinaciòn estabilizador)

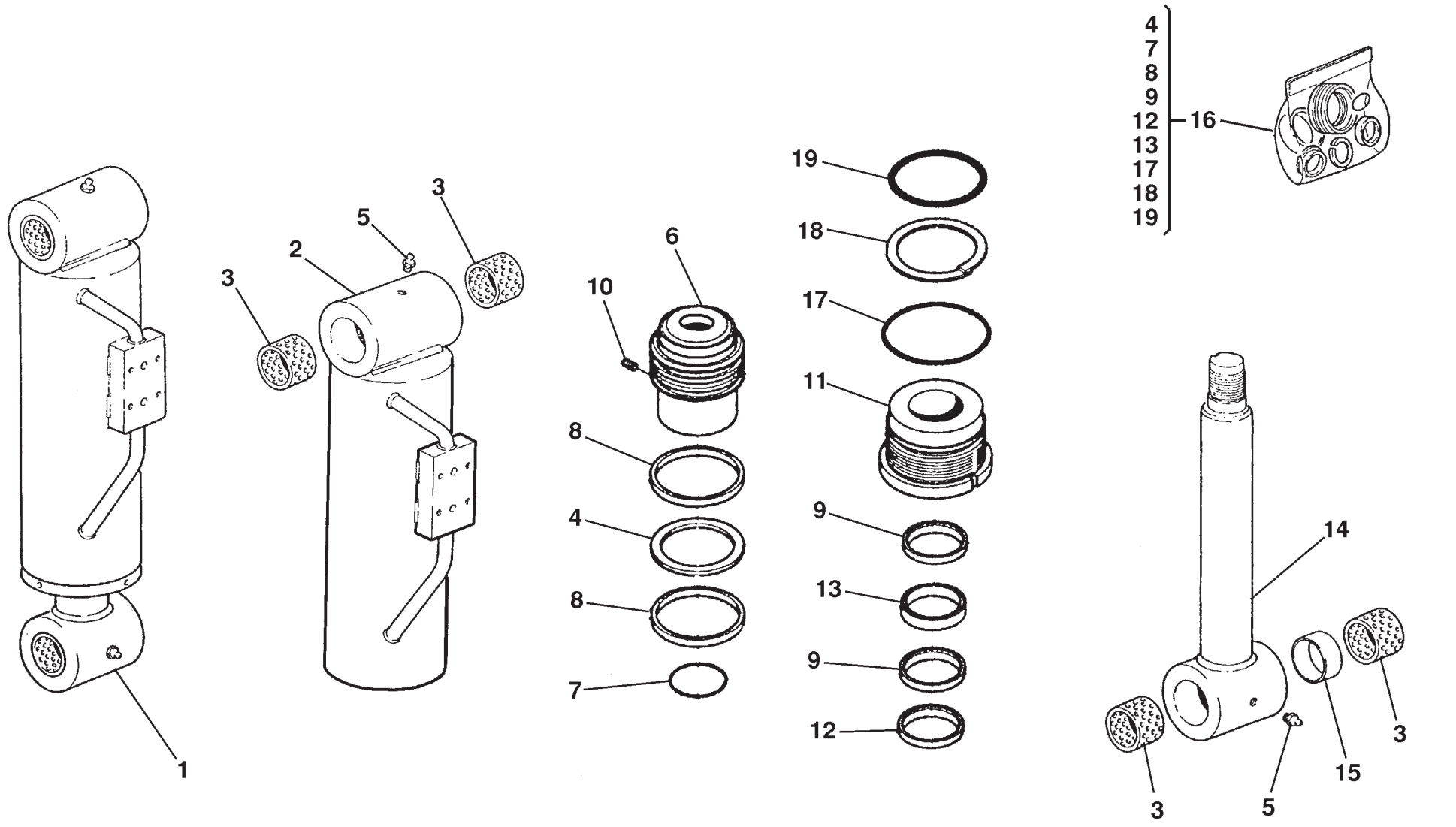

30/04/2013

1/1

648701

IMPIANTO IDRAULICO (Cilindro inclinazione stabilizzatori)
HYDRAULIQUE (Vérin d'inclinaison stabilisateurs)
HYDRAULIC (Tilt stabilizer cylinder)
HYDRAULIK (Neigung stabilisator zylinder)
HIDRAULICO (Cilindro de inclinaciòn estabilizador)

Quantità
Quantity
Quantité
Menge
Quantità

10CFDI 004

30/04/2013

Rep Item	Part. Number	DESCRIZIONE	DESIGNATION	DESCRIPTION	BEZEICHNUNG	DESCRIPCION	MRT 2150	MRT-X 2150							
1	569635	cilindro completo	cylindre complet	complete cylinder	kompletter zylinder	martinete compl.	4	4							
2	585373	camicia	chemise	cylinder liner	laufbuchse	camisa	1	1							
3	488520	boccola	douille	bushing	buchse	buje	4	4							
4	550135	guarnizione	joint	seal	dichtung	guarnicion	1	1							
5	470719	ingrassatore	graisseur	grease nipple	fettbuechse	engrasador	2	2							
6	585371	pistone	piston	piston	kolben	piston	1	1							
7	569057	anello di tenuta	bague d'étanchéité	sealing ring	dichtring	anillo de retén	1	1							
8	563170	guarnizione	joint	seal	dichtung	guarnicion	2	2							
9	569051	guarnizione	joint	seal	dichtung	guarnicion	2	2							
10	569039	grano	pivot de repere	dowel pin	stift	perno de centrado	1	1							
11	563166	testata	culasse	cylinder head	zylinderkopf	cabezera	1	1							
12	569052	guarnizione	joint	seal	dichtung	guarnicion	1	1							
13	579565	guarnizione	joint	seal	dichtung	guarnicion	1	1							
14	585372	stelo	tige	rod	spindel	vastago	1	1							
15	501045	distanziale	entretoise	spacer	abstandstuck	separador	1	1							
16	585370	kit guarnizioni	kit joints	seal kit	dichtungssatz	junta de repuesto	1	1							
17	1195	guarnizione	joint	seal	dichtung	guarnicion	1	1							
18	564573	guarnizione	joint	seal	dichtung	guarnicion	1	1							
19	187931	guarnizione	joint	seal	dichtung	guarnicion	1	1							

IMPIANTO IDRAULICO (Cilindro sfilo stabilizzatori)
HYDRAULIQUE (Vérin de telescopage stabilisateurs)
HYDRAULIC (Telescope stabilizer cylinder)
HYDRAULIK (Telescop stabilisator zylinder)
HIDRAULICO (Cilindro de telescopaje estabilizador)

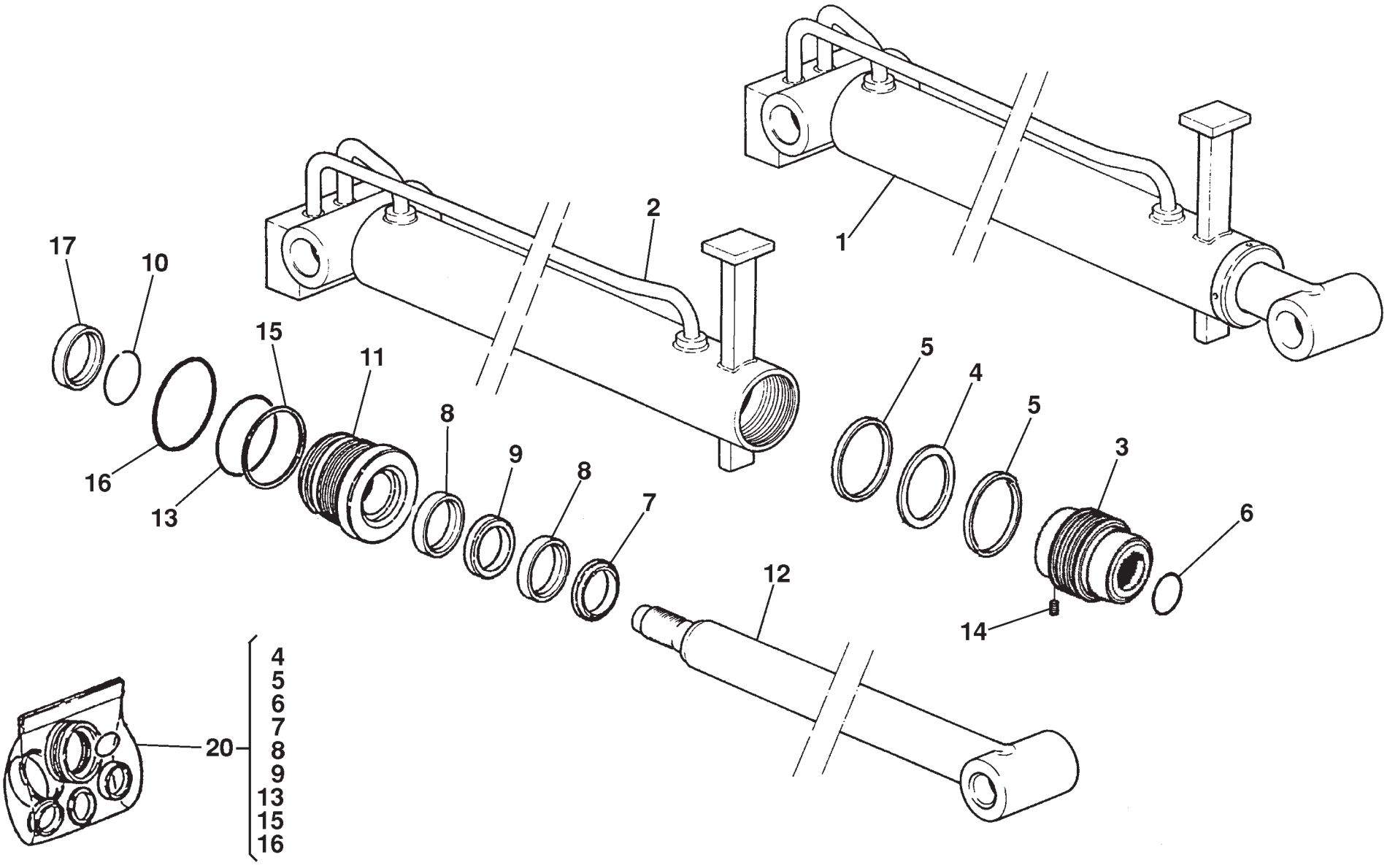

30/04/2013

1/1

648701

IMPIANTO IDRAULICO (Cilindro sfilo stabilizzatori)
HYDRAULIQUE (Vérin de telescopage stabilisateurs)
HYDRAULIC (Telescope stabilizer cylinder)
HYDRAULIK (Telescop stabilisator zylinder)
HIDRAULICO (Cilindro de telescopaje estabilizador)

Quantità
Quantity
Quantité
Menge
Quantità

10CFDI 005

30/04/2013

Rep Item	Part. Number	DESCRIZIONE	DESIGNATION	DESCRIPTION	BEZEICHNUNG	DESCRIPCION	MRT 2150	MRT-X 2150							
1	569708	cilindro completo	cylindre complet	complete cylinder	kompletter zylinder	martinete compl.	4	4							
2	585508	camicia	chemise	cylinder liner	laufbuchse	camisa	1	1							
3	585380	pistone	piston	piston	kolben	piston	1	1							
4	585381	guarnizione	joint	seal	dichtung	guarnicion	1	1							
5	564086	guarnizione	joint	seal	dichtung	guarnicion	2	2							
6	4039	anello di tenuta	bague d'étanchéité	sealing ring	dichtring	anillo de retén	1	1							
7	585377	guarnizione	joint	seal	dichtung	guarnicion	1	1							
8	561376	guarnizione	joint	seal	dichtung	guarnicion	2	2							
9	585379	guarnizione	joint	seal	dichtung	guarnicion	1	1							
10	165142	anello	bague	ring	ring	anillo	1	1							
11	585378	testata	culasse	cylinder head	zylinderkopf	cabezera	1	1							
12	585507	stelo	tige	rod	spindel	vastago	1	1							
13	569057	guarnizione	joint	seal	dichtung	guarnicion	1	1							
14	579757	grano	pivot de repere	dowel pin	stift	perno de centrado	1	1							
15	186925	guarnizione	joint	seal	dichtung	guarnicion	1	1							
16	192260	guarnizione	joint	seal	dichtung	guarnicion	1	1							
17	562697	anello	bague	ring	ring	anillo	1	1							
20	585374	kit guarnizioni	kit joints	seal kit	dichtungssatz	junta de repuesto	1	1							

IMPIANTO IDRAULICO (Cilindro di livellamento)
HYDRAULIQUE (Vérin de nivellement)
HYDRAULIC (Leveling cylinder)
HYDRAULIK (Neigungzylinder)
HIDRAULICO (Cilindro de nivelaciòn)

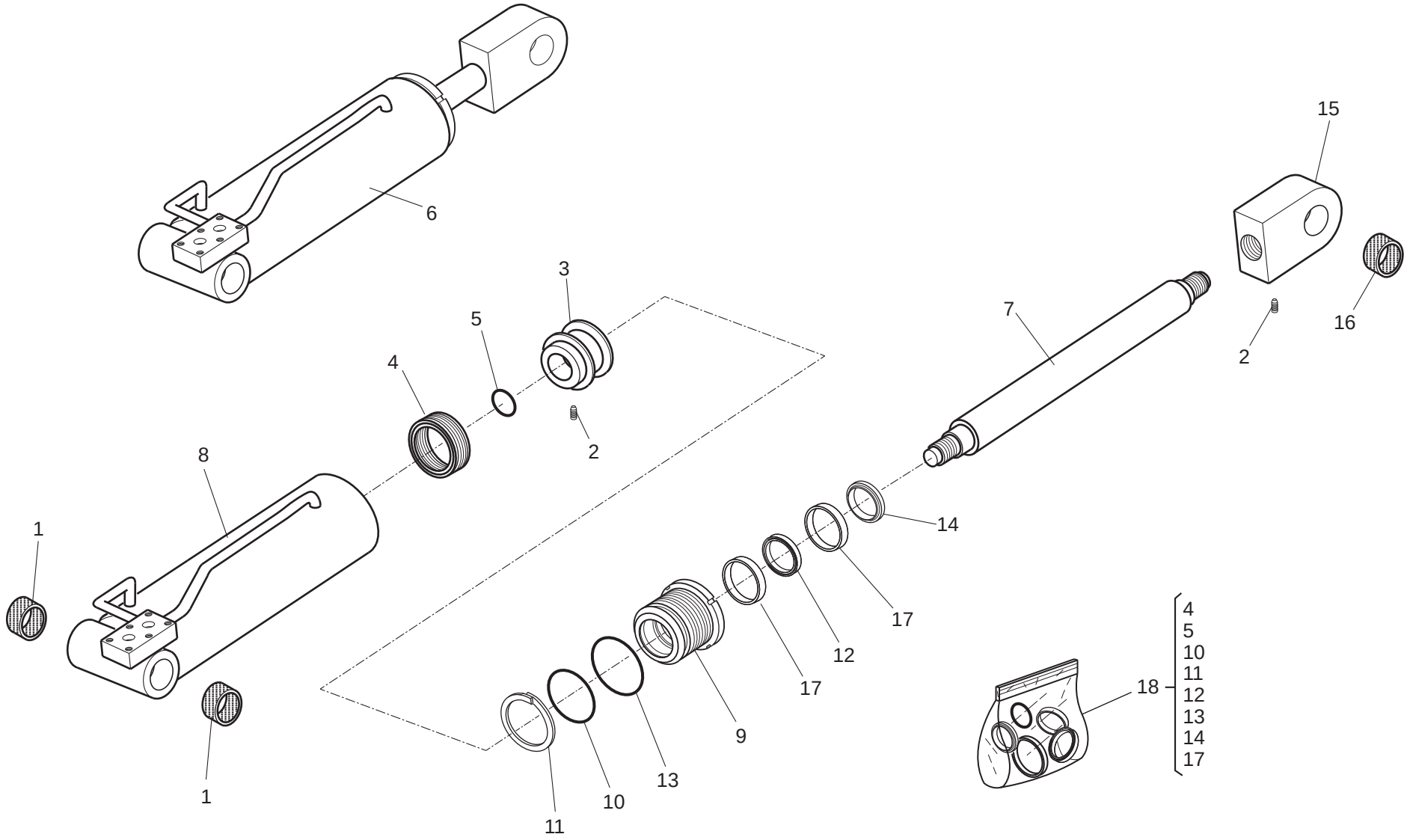

30/04/2013

1/1

648701

IMPIANTO IDRAULICO (Cilindro di livellamento)
HYDRAULIQUE (Vérin de nivellement)
HYDRAULIC (Leveling cylinder)
HYDRAULIK (Neigungzylinder)
HIDRAULICO (Cilindro de nivelaciòn)

Quantità
Quantity
Quantité
Menge
Quantità

10CFDI 008

30/04/2013

Rep Item	Part. Number	DESCRIZIONE	DESIGNATION	DESCRIPTION	BEZEICHNUNG	DESCRIPCION	MRT 2150	MRT-X 2150							
1	486603	boccola	douille	bushing	buchse	buje	4	4							
2	569054	grano	pivot de repere	dowel pin	stift	perno de centrado	4	4							
3	569055	pistone	piston	piston	kolben	piston	2	2							
4	569056	guarnizione	joint	seal	dichtung	guarnicion	2	2							
5	569057	guarnizione	joint	seal	dichtung	guarnicion	2	2							
6	657103	cilindro completo	cylindre complet	complete cylinder	kompletter zylinder	martinete compl.	2	2							
7	569058	stelo	tige	rod	spindel	vastago	2	2							
8	659822	camicia	chemise	cylinder liner	laufbuchse	camisa	2	2							
9	659821	testata	culasse	cylinder head	zylinderkopf	cabezera	2	2							
10	601656	guarnizione	joint	seal	dichtung	guarnicion	2	2							
11	569062	guarnizione	joint	seal	dichtung	guarnicion	2	2							
12	569064	guarnizione	joint	seal	dichtung	guarnicion	2	2							
13	569063	guarnizione	joint	seal	dichtung	guarnicion	2	2							
14	569065	guarnizione	joint	seal	dichtung	guarnicion	2	2							
15	569066	fondello	culot	end plate	bodenteller	tapon	2	2							
16	501232	boccola	douille	bushing	buchse	buje	2	2							
17	577059	guarnizione	joint	seal	dichtung	guarnicion	2	2							
18	659823	kit guarnizioni	kit joints	seal kit	dichtungssatz	junta de repuesto	2	2							

IMPIANTO IDRAULICO (Cilindro blocco assale posteriore)
HYDRAULIQUE (Vérin blocage essieu arriere)
HYDRAULIC (Rear axle lock cylinder)
HYDRAULIK (Hinterachse verriegelung zylinder)
HIDRAULICO (Cilindro de bloque eje trasero)

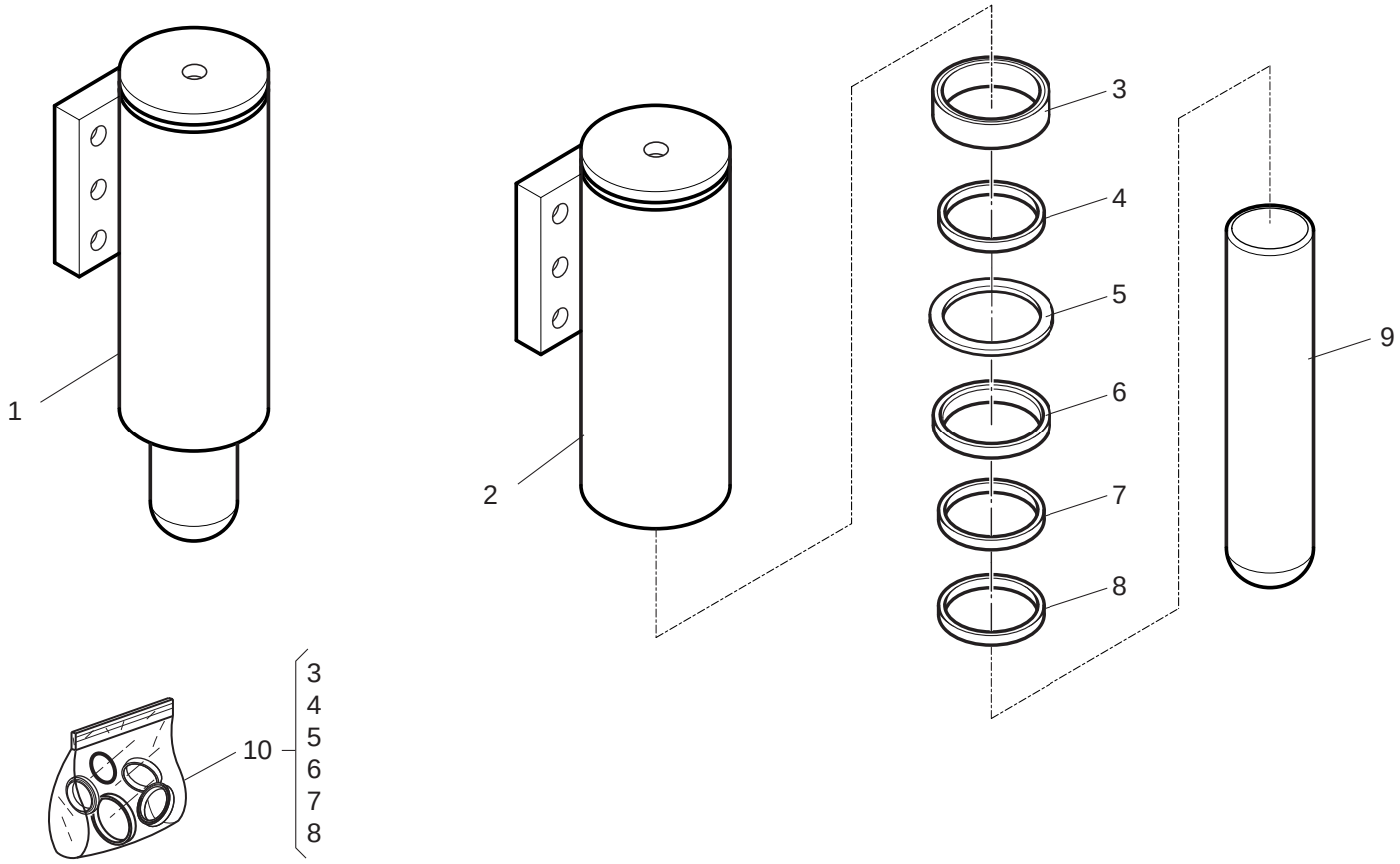

1/1

648701

IMPIANTO IDRAULICO (Cilindro blocco assale posteriore)
HYDRAULIQUE (Vérin blocage essieu arriere)
HYDRAULIC (Rear axle lock cylinder)
HYDRAULIK (Hinterachse verriegelung zylinder)
HIDRAULICO (Cilindro de bloque eje trasero)

Quantità
Quantity
Quantité
Menge
Quantità

10CHDI 001

30/04/2013

Rep Item	Part. Number	DESCRIZIONE	DESIGNATION	DESCRIPTION	BEZEICHNUNG	DESCRIPCION	MRT 2150	MRT-X 2150							
1	909181	martinetto	verin	ram	zylinder	gato	2	2							
2	911142	camicia	chemise	cylinder liner	laufbuchse	camisa	2	2							
3	742591	guarnizione	joint	seal	dichtung	guarnicion	2	2							
4	659225	guarnizione	joint	seal	dichtung	guarnicion	2	2							
5	609735	guarnizione	joint	seal	dichtung	guarnicion	2	2							
6	659222	guarnizione	joint	seal	dichtung	guarnicion	2	2							
7	742590	guarnizione	joint	seal	dichtung	guarnicion	2	2							
8	609733	guarnizione	joint	seal	dichtung	guarnicion	2	2							
9	911145	stelo	tige	rod	spindel	vastago	2	2							
10	911149	kit guarnizioni	kit joints	seal kit	dichtungssatz	junta de repuesto	2	2							

IMPIANTO IDRAULICO (Circuito blocco assale posteriore)
HYDRAULIQUE (Circuit blocage essieu arriere)
HYDRAULIC (Rear axle lock circuit)
HYDRAULIK (Hinterachse verriegelung kreis)
HIDRAULICO (Circuito de bloque eje trasero)

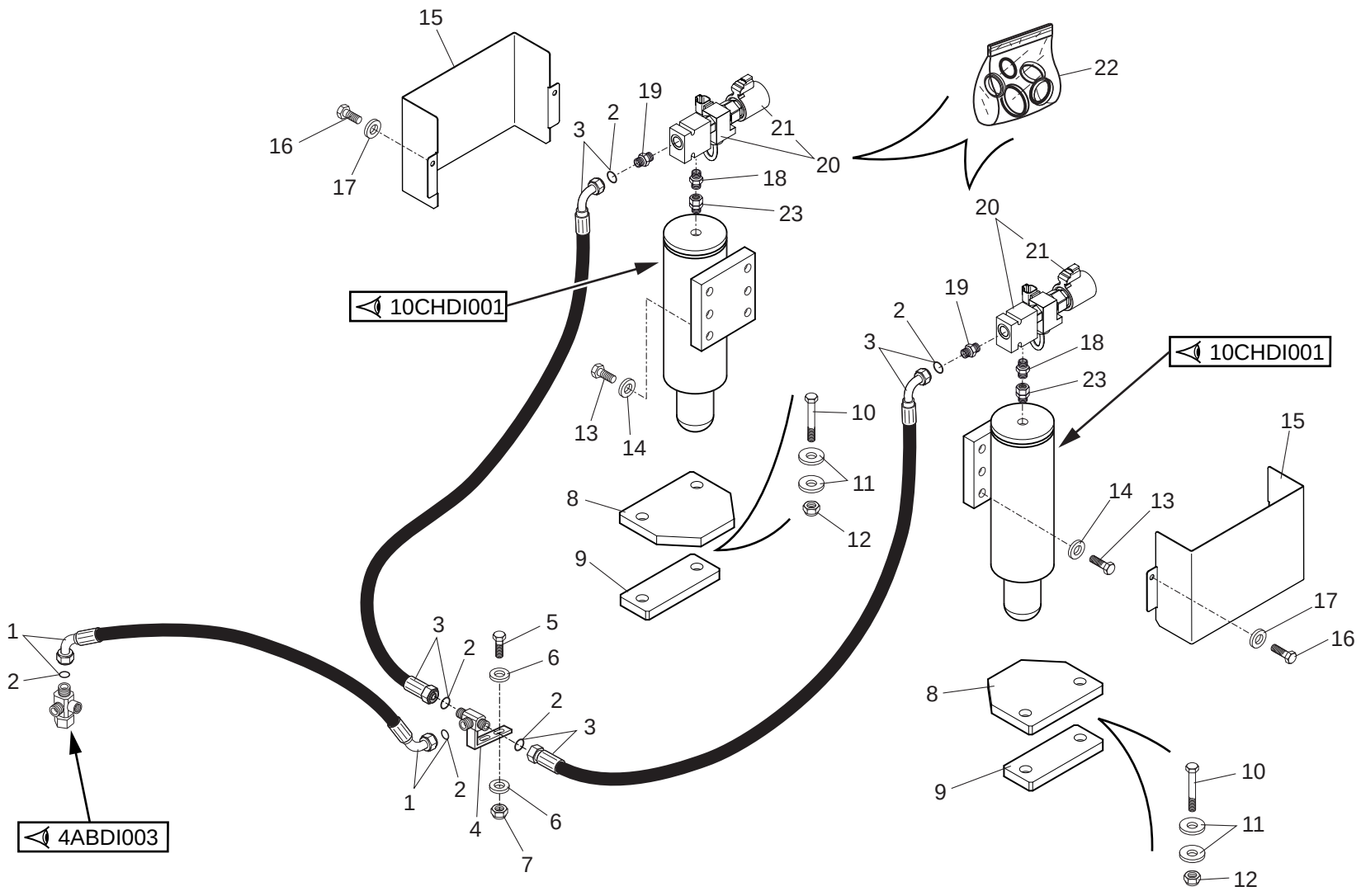

30/04/2013

1/1

648701

IMPIANTO IDRAULICO (Circuito blocco assale posteriore)
HYDRAULIQUE (Circuit blocage essieu arriere)
HYDRAULIC (Rear axle lock circuit)
HYDRAULIK (Hinterachse verriegelung kreis)
HIDRAULICO (Circuito de bloque eje trasero)

10CHDI 010

30/04/2013

Rep Item	Part. Number	DESCRIZIONE	DESIGNATION	DESCRIPTION	BEZEICHNUNG	DESCRIPCION	Quantità Quantity Quantité MRT 2150	Quantità Quantity Quantité MRT-X 2150	Quantità Quantity Quantité	Menge Quantità					
1	908765	tubo	tuyau	hose	schlauch	tubo	1	1							
2	501220	guarnizione	joint	seal	dichtung	guarnicion	6	6							
3	908764	tubo	tuyau	hose	schlauch	tubo	2	2							
4	731508	raccordo	raccord	pipe fitting	rohrverbindung	conexion	1	1							
5	505198	vite	vis	screw	schraube	tornillo	2	2							
6	455018	rondella	rondelle	washer	unterlegscheibe	arandela	4	4							
7	471402	dado	ecrou	nut	mutter	tuerca	2	2							
8	911328	piastra	plaque	plate	platte	plancha	2	2							
9	512824	piastra	plaque	plate	platte	plancha	2	2							
10	488572	vite	vis	screw	schraube	tornillo	4	4							
11	499367	rondella	rondelle	washer	unterlegscheibe	arandela	8	8							
12	471333	dado	ecrou	nut	mutter	tuerca	4	4							
13	485810	vite	vis	screw	schraube	tornillo	12	12							
14	486288	rondella	rondelle	washer	unterlegscheibe	arandela	12	12							
15	909143	carter	carter	housing	gehaeuse	carter	2	2							
16	448677	vite	vis	screw	schraube	tornillo	4	4							
17	471360	rondella	rondelle	washer	unterlegscheibe	arandela	4	4							
18	485397	raccordo	raccord	pipe fitting	rohrverbindung	conexion	2	2							
19	657371	raccordo	raccord	pipe fitting	rohrverbindung	conexion	2	2							
20	908926	valvola	soupape	valve	ventil	valvula	2	2							
21	911118	bobina	bobine	coil	rolle	bobina	2	2							
22	911131	kit guarnizioni	kit joints	seal kit	dichtungssatz	junta de repuesto	2	2							
23	486825	raccordo	raccord	pipe fitting	rohrverbindung	conexion	2	2							

10DADI001

DISTRIBUTORE
DISTRIBUTEUR
CONTROL VALVE
STEUERBLOCK
DISTRIBUIDOR

MRT 2150 + Privilege
MRT-X 2150 + Privilege

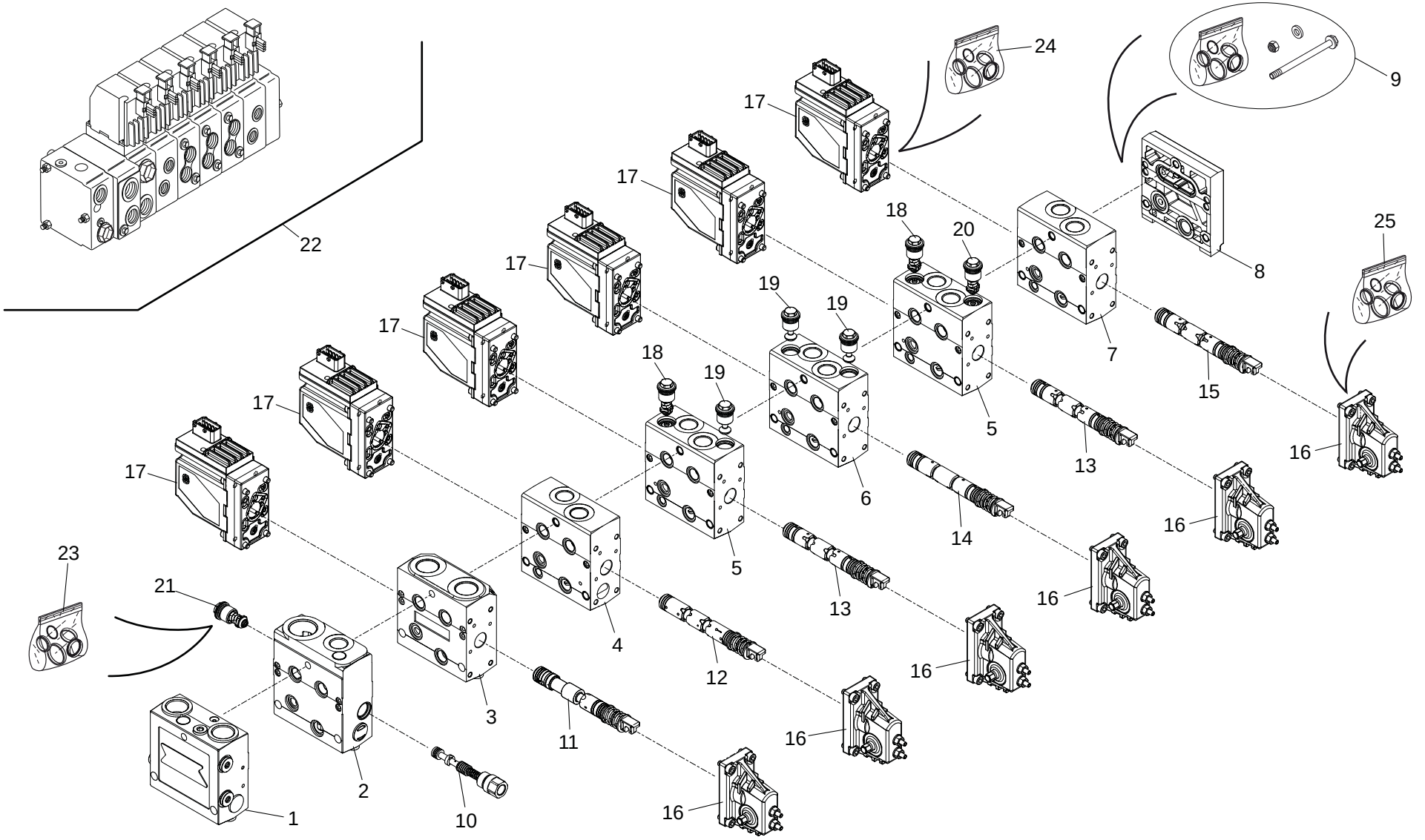

30/04/2013

648701

1/1

648701

DISTRIBUTORE
DISTRIBUTEUR
CONTROL VALVE
STEUERBLOCK
DISTRIBUIDOR

Quantità
Quantity
Quantité
Menge
Quantità

10DADI 001

30/04/2013

Rep Item	Part. Number	DESCRIZIONE	DESIGNATION	DESCRIPTION	BEZEICHNUNG	DESCRIPCION	MRT 2150	MRT-X 2150							
1	912267	elemento	element	element	element	elemento	1	1							
2	912268	elemento	element	element	element	elemento	1	1							
3	912269	elemento	element	element	element	elemento	1	1							
4	602898	elemento	element	element	element	elemento	1	1							
5	602899	elemento	element	element	element	elemento	2	2							
6	602900	elemento	element	element	element	elemento	1	1							
7	602901	elemento	element	element	element	elemento	1	1							
8	476762	elemento	element	element	element	elemento	1	1							
9	477970	kit guarnizioni	kit joints	seal kit	dichtungssatz	junta de repuesto	1	1							
10	912270	cursore	curseur	slider	laeufer	cursor	1	1							
11	912293	cursore	curseur	slider	laeufer	cursor	1	1							
12	477968	cursore	curseur	slider	laeufer	cursor	1	1							
13	192438	cursore	curseur	slider	laeufer	cursor	2	2							
14	912358	cursore	curseur	slider	laeufer	cursor	1	1							
15	477969	cursore	curseur	slider	laeufer	cursor	1	1							
16	602714	comando	commande	control	steuerung	mando	6	6							
17	912356	attuatore	actionneur	actuator	antrieb	accionador	6	6							
18	602716	valvola	soupape	valve	ventil	valvula	2	2							
19	602718	valvola	soupape	valve	ventil	valvula	3	3							
20	602895	valvola	soupape	valve	ventil	valvula	1	1							
21	912357	valvola	soupape	valve	ventil	valvula	1	1							
22	909311	distributore	distributeur	control valve	steverblock	distribuidor	1	1							
23	703367	kit guarnizioni	kit joints	seal kit	dichtungssatz	junta de repuesto	7	7							
24	549240	kit guarnizioni	kit joints	seal kit	dichtungssatz	junta de repuesto	6	6							
25	192431	kit guarnizioni	kit joints	seal kit	dichtungssatz	junta de repuesto	6	6							

10EADI005

MANIPOLATORE
MANIPOLATEUR
CONTROL LEVER
STEUERHEBEL
MANIPULADOR

MRT 2150 ✚ Privilege
MRT-X 2150 ✚ Privilege

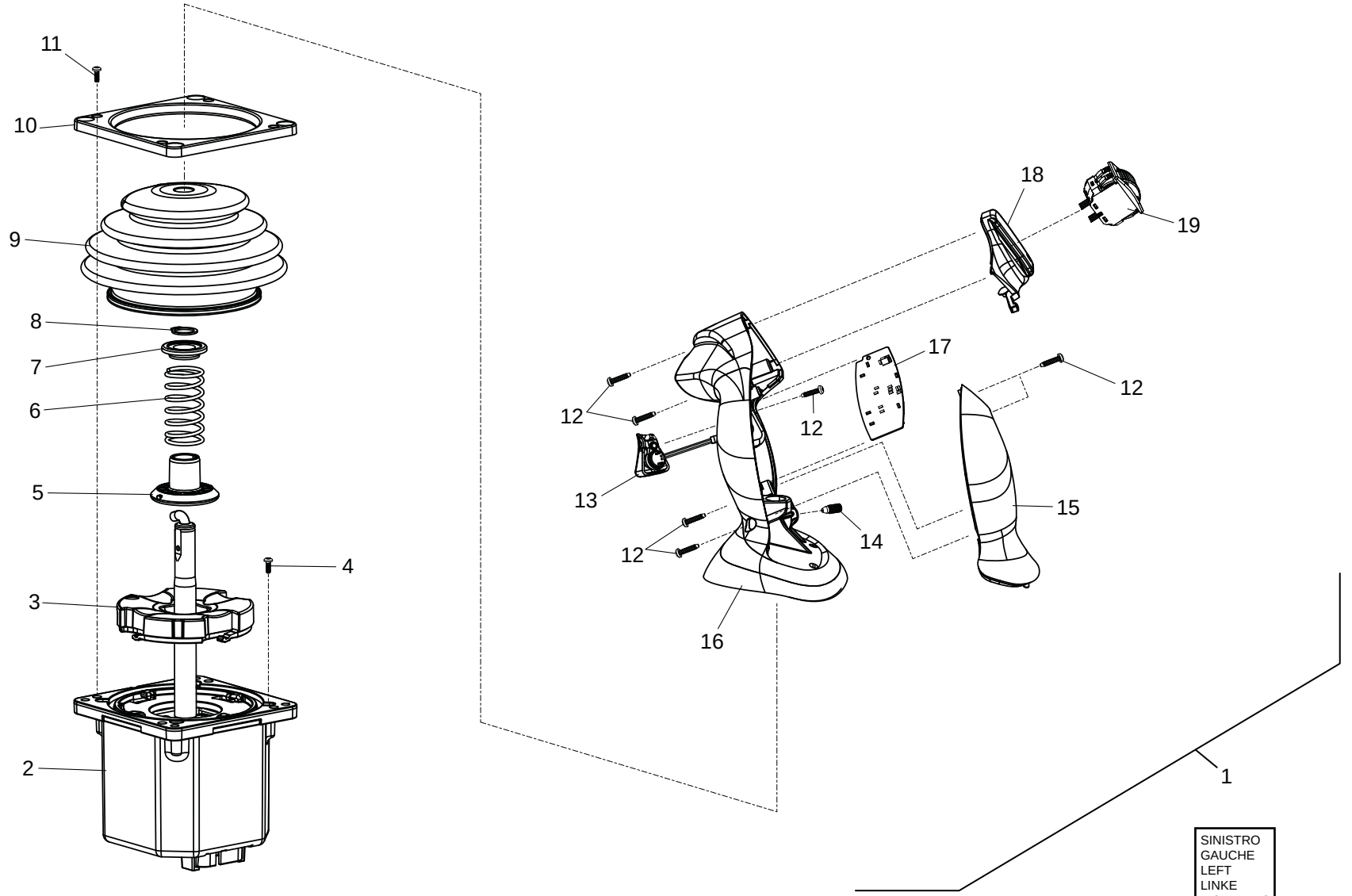

30/04/2013

648701

1/1

648701

MANIPOLATORE
MANIPOLATEUR
CONTROL LEVER
STEUERHEBEL
MANIPULADOR

Quantità
Quantity
Quantité
Menge
Quantità

10EADI 005

30/04/2013

Rep Item	Part. Number	DESCRIZIONE	DESIGNATION	DESCRIPTION	BEZEICHNUNG	DESCRIPCION	MRT 2150	MRT-X 2150							
1	907478	manipolatore sx	manipulateur gauche	left control lever	linke steuerhebel	manipulador siniestro	1	1							
2	911470	corpo	corps	body	koerper	cuerpo	1	1							
3	911471	guida	guide	guide	fuehrung	guia	1	1							
4	911472	vite	vis	screw	schraube	tornillo	4	4							
5	911473	collare	collier	collar	stellring	brida	1	1							
6	911474	molla	ressort	spring	feder	resorte	1	1							
7	911475	battuta	butee	spacer	anschlag	antepecho	1	1							
8	911476	anello	bague	ring	ring	anillo	1	1							
9	911477	soffietto	soufflet	flexible dust cover	schutzbalg	fuelle	1	1							
10	911478	supporto	support	support	lager	soporte	1	1							
11	911479	vite	vis	screw	schraube	tornillo	4	4							
12	911480	vite	vis	screw	schraube	tornillo	7	7							
13	911481	interruttore	interrupteur	switch	schalter	interruptor	1	1							
14	911482	grano	pivot de repere	dowel pin	stift	perno de centrado	1	1							
15	911483	carter	carter	housing	gehaeuse	carter	1	1							
16	911484	impugnatura	poignee	handle	handgriff	manija	1	1							
17	911485	scheda elettrica	carte elettronique	electronic card	electronische kartz	ficha electronica	1	1							
18	911486	coperchio	couvercle	cover	deckel	tapa	1	1							
19	911487	pulsante	bouton poussoir	push button	druckknopf	pulsador	1	1							

10EADI006

MANIPOLATORE
MANIPOLATEUR
CONTROL LEVER
STEUERHEBEL
MANIPULADOR

MRT 2150 ✚ Privilege
MRT-X 2150 ✚ Privilege

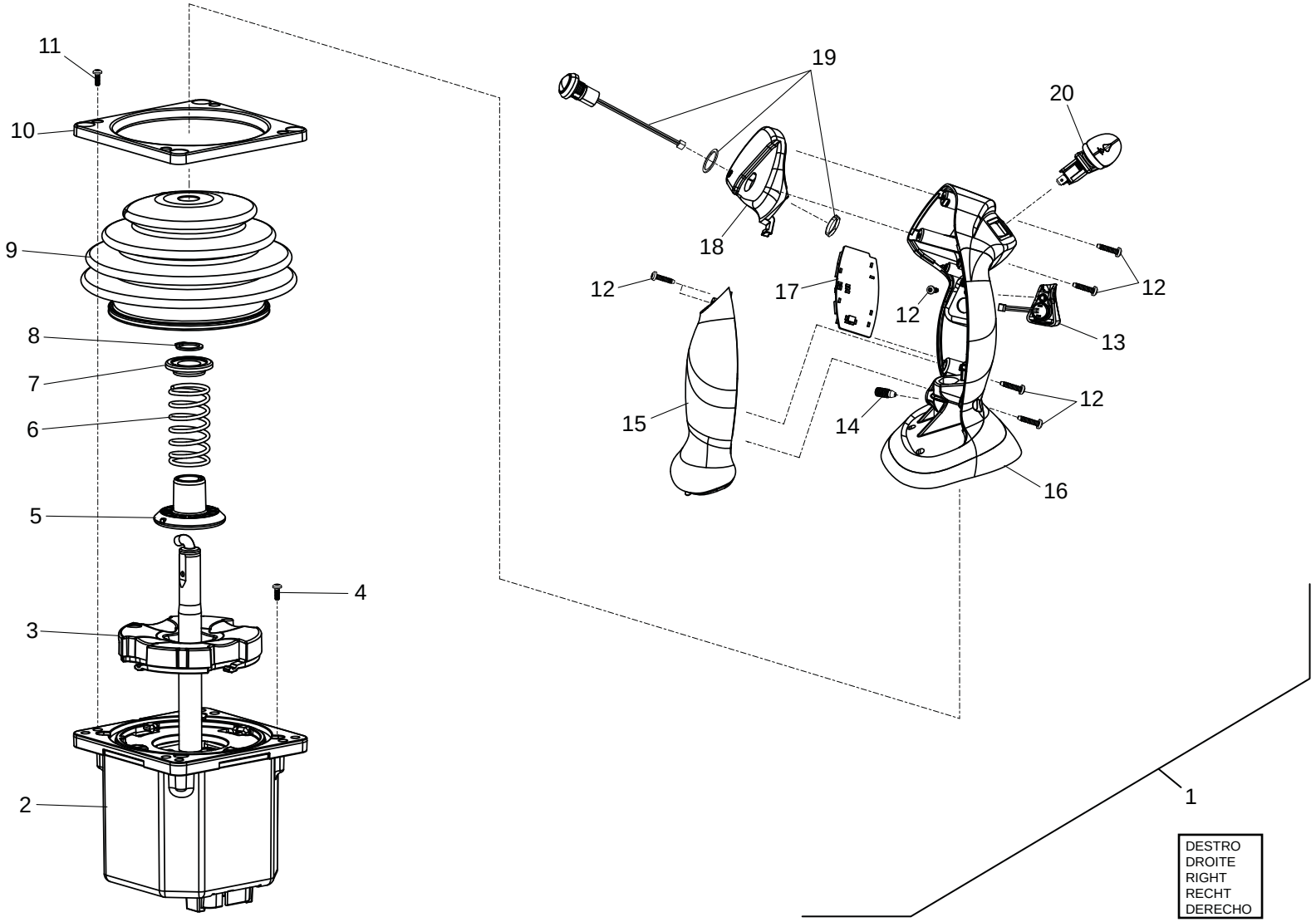

30/04/2013

648701

1/1

648701

MANIPOLATORE
MANIPOLATEUR
CONTROL LEVER
STEUERHEBEL
MANIPULADOR

10EADI 006

30/04/2013

Rep Item	Part. Number	DESCRIZIONE	DESIGNATION	DESCRIPTION	BEZEICHNUNG	DESCRIPCION	Quantità Quantity Quantité MRT 2150	Quantità Quantity Quantité MRT-X 2150	Menge Quantità
1	907479	manipolatore dx	manipulateur droite	right control lever	recht steuerhebel	manipulador derecho	1	1	
2	911470	corpo	corps	body	koerper	cuerpo	1	1	
3	911471	guida	guide	guide	fuehrung	guia	1	1	
4	911472	vite	vis	screw	schraube	tornillo	4	4	
5	911473	collare	collier	collar	stellring	brida	1	1	
6	911474	molla	ressort	spring	feder	resorte	1	1	
7	911475	battuta	butee	spacer	anschlag	antepecho	1	1	
8	911476	anello	bague	ring	ring	anillo	1	1	
9	911477	soffietto	soufflet	flexible dust cover	schutzbalg	fuelle	1	1	
10	911478	supporto	support	support	lager	soporte	1	1	
11	911479	vite	vis	screw	schraube	tornillo	4	4	
12	911480	vite	vis	screw	schraube	tornillo	7	7	
13	911490	interruttore	interrupteur	switch	schalter	interruptor	1	1	
14	911482	grano	pivot de repere	dowel pin	stift	perno de centrado	1	1	
15	911488	carter	carter	housing	gehaeuse	carter	1	1	
16	911489	impugnatura	poignee	handle	handgriff	manija	1	1	
17	911492	scheda elettrica	carte elettronique	electronic card	electronische kartz	ficha electronica	1	1	
18	911800	coperchio	couvercle	cover	deckel	tapa	1	1	
19	911801	pulsante	bouton poussoir	push button	druckknopf	pulsador	1	1	
20	911491	interruttore	interrupteur	switch	schalter	interruptor	1	1	

ELETTRICITA' (Dettagli)
ELECTRICITE (Details)
ELECTRICITY (Details)
ELEKTRIZITAT (Einzelteile)
ELECTRICIDAD (Details)

MRT 2150 + Privilege
MRT-X 2150 + Privilege

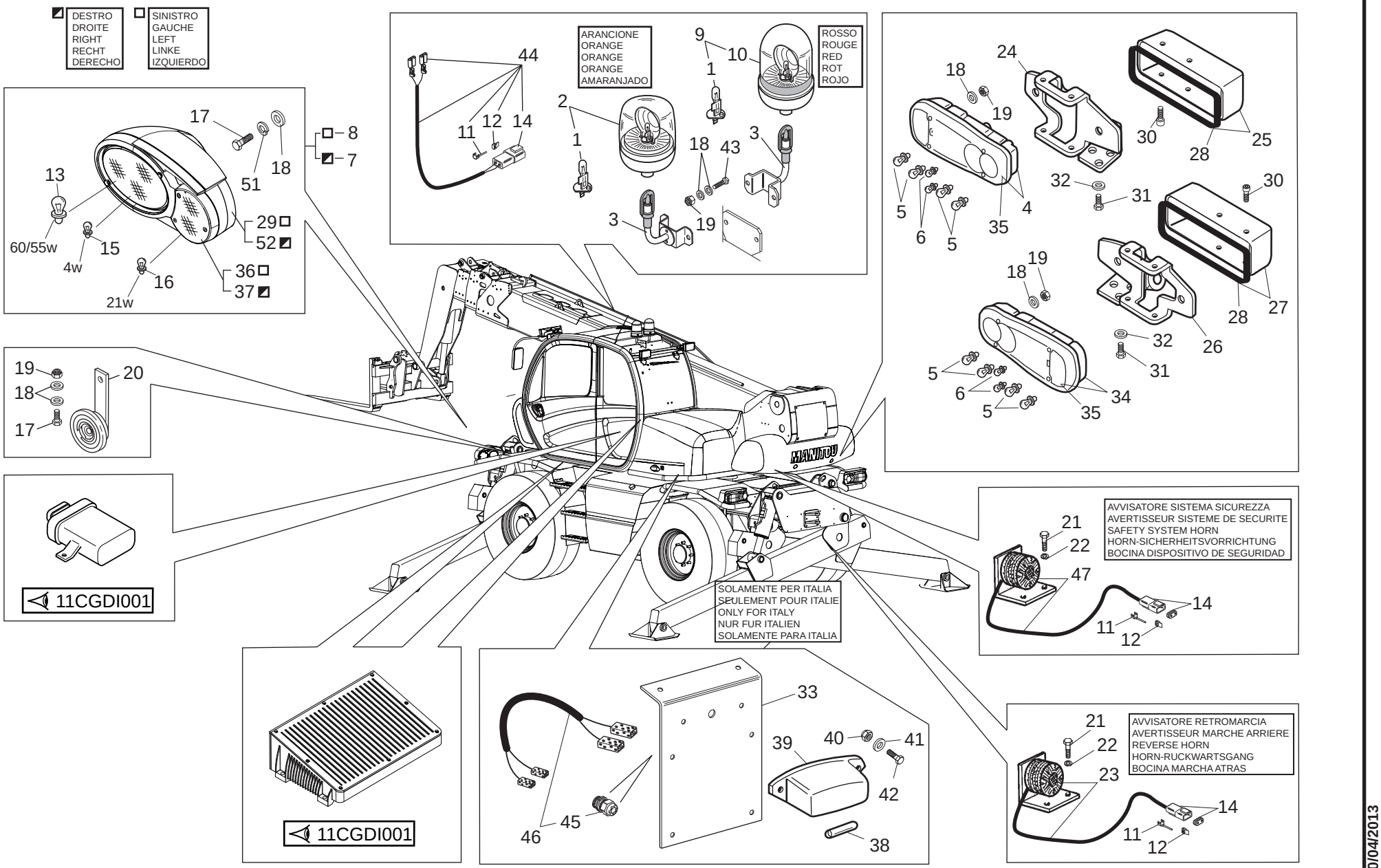

1/2

648701

ELETTRICITA' (Dettagli)
ELECTRICITE (Details)
ELECTRICITY (Details)
ELEKTRIZITAT (Einzelteile)
ELECTRICIDAD (Details)

Quantità
Quantity
Quantité
Menge
Quantità

11AADI 001

30/04/2013

Rep Item	Part. Number	DESCRIZIONE	DESIGNATION	DESCRIPTION	BEZEICHNUNG	DESCRIPCION	MRT 2150	MRT-X 2150							
1	528433	lampadina	lampe	bulb	birne	lamparilla	2	2							
2	738668	faro	feu	lamp	leuchte	lampara	1	1							
3	233341	attacco	jonction	junction	einsatz	junta	2	2							
4	223767	fanale	feu	light	scheinwerfer	faro	1	1							
5	675	lampadina	lampe	bulb	birne	lamparilla	8	8							
6	179413	lampadina	lampe	bulb	birne	lamparilla	4	4							
7	730677	fanale	feu	light	scheinwerfer	fazo	1	1							
8	730676	fanale	feu	light	scheinwerfer	fazo	1	1							
9	672119	faro	feu	lamp	leuchte	lampara	1	1							
10	672305	vetro	glace	glass	glasscheibe	vidrio	1	1							
11	504486	terminale	borne	terminal	endverschluss	terminal	x	x							
12	568970	piastra	plaque	plate	platte	plancha	3	3							
13	741478	lampadina	lampe	bulb	birne	lamparilla	2	2							
14	568969	connessione	joint	connection	verbindungsstueck	conexion	3	3							
15	741479	lampadina	lampe	bulb	birne	lamparilla	2	2							
16	741480	lampadina	lampe	bulb	birne	lamparilla	2	2							
17	471349	vite	vis	screw	schraube	tornillo	5	5							
18	471360	rondella	rondelle	washer	unterlegscheibe	arandela	12	12							
19	471320	dado	ecrou	nut	mutter	tuerca	5	5							
20	775506	claxon	klaxon	horn	hupe	claxon	1	1							
21	484668	vite	vis	screw	schraube	tornillo	2	2							
22	455018	rondella	rondelle	washer	unterlegscheibe	arandela	2	2							
23	606603	avvisatore	avertisseur	horn	horn	bocina	1	1							
24	228546	supporto	support	support	lager	soporte	1	1							
25	224938	scatola	boite	housing	gehaeuse	caja	1	1							

2/2	648701	**ELETTRICITA' (Dettagli)** ELECTRICITE (Details) ELECTRICITY (Details) ELEKTRIZITAT (Einzelteile) ELECTRICIDAD (Details)					Quantità Quantity Quantité			Menge Quantità			11AADI 001			30/04/2013
Rep Item	**Part. Number**	**DESCRIZIONE**	**DESIGNATION**	**DESCRIPTION**	**BEZEICHNUNG**	**DESCRIPCION**	**MRT 2150**	**MRT-X 2150**								
26	228547	supporto	support	support	lager	soporte	1	1								
27	224936	scatola	boite	housing	gehaeuse	caja	1	1								
28	225809	guarnizione	joint	seal	dichtung	guarnicion	2	2								
29	779997	vetro	glace	glass	glasscheibe	vidrio	1	1								
30	659037	vite	vis	screw	schraube	tornillo	4	4								
31	471349	vite	vis	screw	schraube	tornillo	4	4								
32	484100	rondella	rondelle	washer	unterlegscheibe	arandela	4	4								
33	672197	supporto	support	support	lager	soporte	1	1								
34	223766	fanale	feu	light	scheinwerfer	fazo	1	1								
35	564744	vetro	glace	glass	glasscheibe	vidrio	2	2								
36	741481	vetro	glace	glass	glasscheibe	vidrio	1	1								
37	741482	vetro	glace	glass	glasscheibe	vidrio	1	1								
38	485872	lampadina	lampe	bulb	birne	lamparilla	1	1								
39	485819	faro	feu	lamp	leuchte	lampara	1	1								
40	471402	dado	ecrou	nut	mutter	tuerca	2	2								
41	455018	rondella	rondelle	washer	unterlegscheibe	arandela	2	2								
42	505168	vite	vis	screw	schraube	tornillo	2	2								
43	471363	vite	vis	screw	schraube	tornillo	2	2								
44	921037	cablaggio	cablage	wiring	verkabelung	cableado	2	2								
45	673261	pressacavo	presse cable	fair lead	kabelpresse	pasa cable	1	1								
46	673202	cablaggio	cablage	cable	verkabelung	cableado	1	1								
47	674389	avvisatore	avertisseur	horn	horn	bocina	1	1								

ELETTRICITA' (Dettagli)
ELECTRICITE (Details)
ELECTRICITY (Details)
ELEKTRIZITAT (Einzelteile)
ELECTRICIDAD (Details)

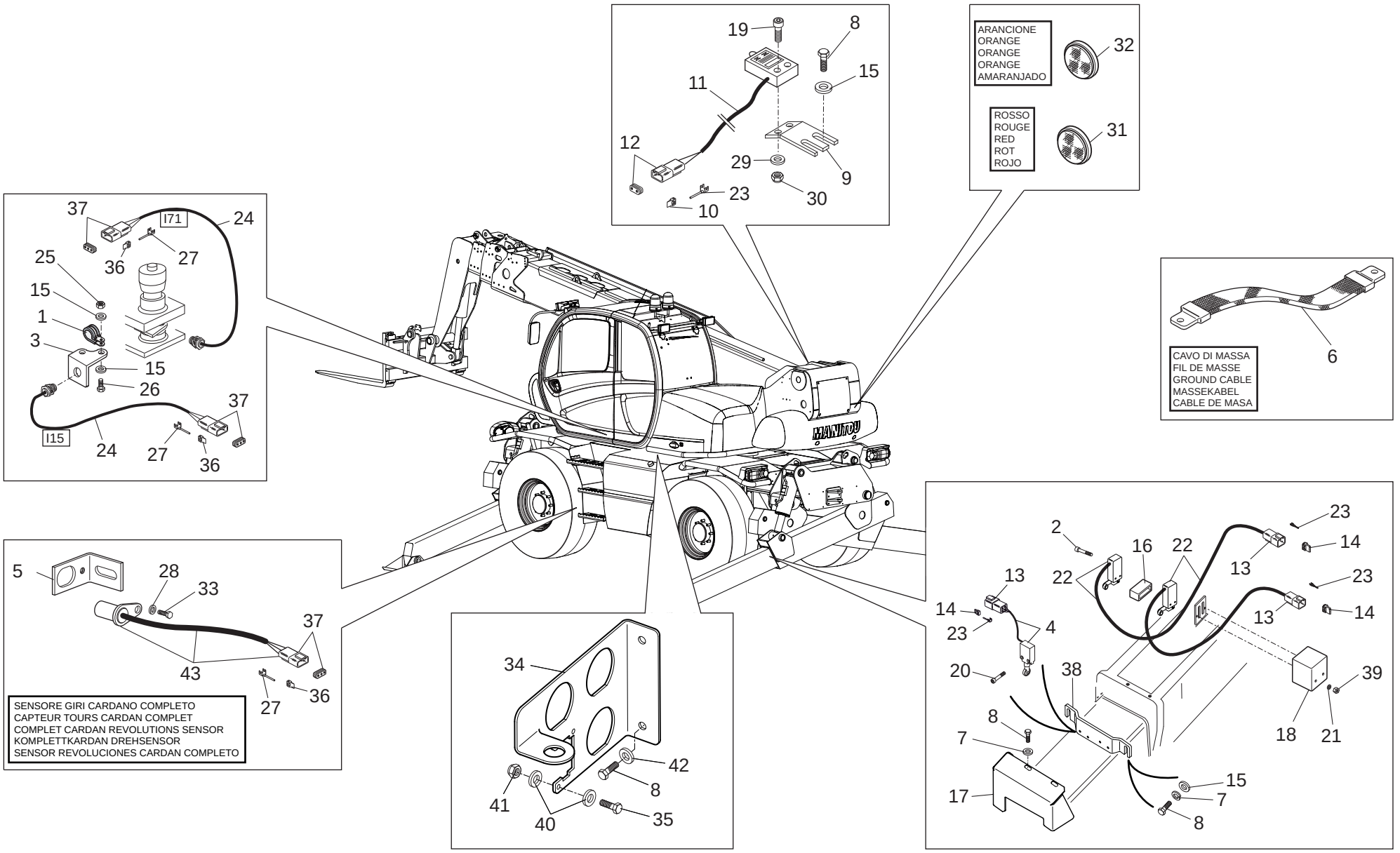

30/04/2013

1/2

648701

ELETTRICITA' (Dettagli)
ELECTRICITE (Details)
ELECTRICITY (Details)
ELEKTRIZITAT (Einzelteile)
ELECTRICIDAD (Details)

Quantità
Quantity
Quantité
Menge
Quantità

11AADI 002

30/04/2013

Rep Item	Part. Number	DESCRIZIONE	DESIGNATION	DESCRIPTION	BEZEICHNUNG	DESCRIPCION	MRT 2150	MRT-X 2150							
1	486948	fascetta	collier	clamp	schelle	abrazadera	1	1							
2	775223	vite	vis	screw	schraube	tornillo	8	8							
3	738725	supporto	support	support	lager	soporte	1	1							
4	908362	microinterruttore	micro-interrupteur	microswitch	mikroschalter	microinterruptor	8	8							
5	743239	supporto	support	support	lager	soporte	1	1							
6	448850	cavo	cable	cable	kabel	cable	1	1							
7	448401	rondella	rondelle	washer	unterlegscheibe	arandela	16	16							
8	484668	vite	vis	screw	schraube	tornillo	20	20							
9	568752	supporto	support	support	lager	soporte	1	1							
10	568970	piastrino	plaquette	small plate	plaettchen	chapita	1	1							
11	723195	micro completo	minirupteur complet	microswitch ass.ly	mikroshalter kompletter	microinterruptor compl.	1	1							
12	568969	connessione	joint	connection	verbindungsstueck	conexion	1	1							
13	504601	connettore	connecteur	connector	verbindung	conector	8	8							
14	504602	piastrino	plaquette	small plate	plaettchen	chapita	8	8							
15	505245	rondella	rondelle	washer	unterlegscheibe	arandela	14	14							
16	774296	distanziale	entretoise	spacer	abstandstuck	separador	4	4							
17	908722	coperchio	couvercle	cover	deckel	tapa	4	4							
18	924498	coperchio	couvercle	cover	deckel	tapa	4	4							
19	486801	vite	vis	screw	schraube	tornillo	2	2							
20	471388	vite	vis	screw	schraube	tornillo	16	16							
21	910394	rondella	rondelle	washer	unterlegscheibe	arandela	8	8							
22	909213	microinterruttore	micro-interrupteur	microswitch	mikroschalter	microinterruptor	8	8							
23	504486	terminale	borne	terminal	endverschluss	terminal	x	x							
24	739480	micro completo	minirupteur complet	microswitch ass.ly	mikroshalter kompletter	microinterruptor compl.	2	2							
25	471377	vite	vis	screw	schraube	tornillo	1	1							

2/2

648701

ELETTRICITA' (Dettagli)
ELECTRICITE (Details)
ELECTRICITY (Details)
ELEKTRIZITAT (Einzelteile)
ELECTRICIDAD (Details)

Quantità
Quantity
Quantité
Menge
Quantità

11AADI 002

30/04/2013

Rep Item	Part. Number	DESCRIZIONE	DESIGNATION	DESCRIPTION	BEZEICHNUNG	DESCRIPCION	MRT 2150	MRT-X 2150							
26	471402	dado	ecrou	nut	mutter	tuerca	2	2							
27	606206	terminale	borne	terminal	endverschluss	terminal	x	x							
28	487498	rondella	rondelle	washer	unterlegscheibe	arandela	1	1							
29	568272	rondella	rondelle	washer	unterlegscheibe	arandela	2	2							
30	485980	dado	ecrou	nut	mutter	tuerca	2	2							
31	482854	catadiottro	catadioptre	reflector	rueckstrahler	catafaros	2	2							
32	606867	catadiottro	catadioptre	reflector	rueckstrahler	catafaros	6	6							
33	479141	vite	vis	screw	schraube	tornillo	1	1							
34	909298	supporto	support	support	lager	soporte	1	1							
35	526829	vite	vis	screw	schraube	tornillo	2	2							
36	729324	piastrino	plaquette	small plate	plaettchen	chapita	3	3							
37	729323	connettore	connecteur	connector	verbindung	conector	3	3							
38	908424	supporto	support	support	lager	soporte	4	4							
39	471323	dado	ecrou	nut	mutter	tuerca	8	8							
40	471324	rondella	rondelle	washer	unterlegscheibe	arandela	4	4							
41	485980	rondella	rondelle	washer	unterlegscheibe	arandela	2	2							
42	455018	rondella	rondelle	washer	unterlegscheibe	arandela	2	2							
43	775289	sensore	capteur	pruximity switch	sensor	sensor	1	1							

ELETTRICITA' (Cruscotto e strumentazione)
ELECTRICITE (Tableau de bord et instruments)
ELECTRICITY (Instrumentation and instrum.board)
ELEKTRIZITAT (Instrumentierung und instrumentbrett)
ELECTRICIDAD (Instrumentacion y cuadro controllo)

MRT 2150 + Privilege
MRT-X 2150 + Privilege

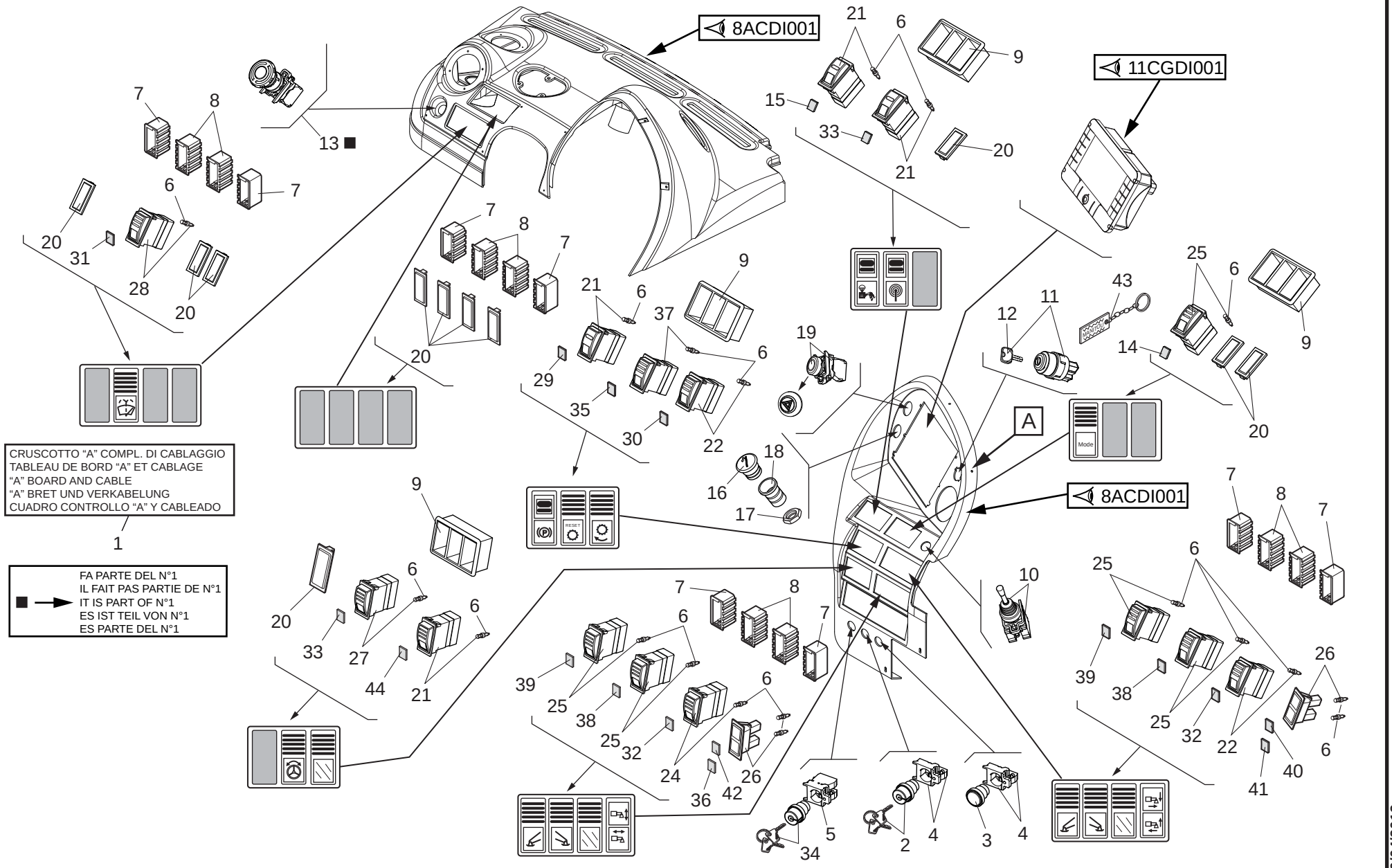

30/04/2013

1/2

648701

ELETTRICITA' (Cruscotto e strumentazione)
ELECTRICITE (Tableau de bord et instruments)
ELECTRICITY (Instrumentation and instrum.board)
ELEKTRIZITAT (Instrumentierung und instrumentbrett)
ELECTRICIDAD (Instrumentacion y cuadro controllo)

Quantità
Quantity
Quantité
Menge
Quantità

11AADI 006

30/04/2013

Rep Item	Part. Number	DESCRIZIONE	DESIGNATION	DESCRIPTION	BEZEICHNUNG	DESCRIPCION	MRT 2150	MRT-X 2150							
1	912065	cruscotto e strumenti	tableau de bord	dashboard and instruments	instrumentenbrett	salpicadero e instrumentos	1	1							
2	675472	selettore	selecteur	selector	wahlschalter	selector	2	2							
3	729412	pulsante	bouton poussoir	push button	druckknopf	pulsador	1	1							
4	508585	contatto	contact	contact	kontakt	contacto	2	2							
5	776586	contatto	contact	contact	kontakt	contacto	1	1							
6	510118	lampadina	lampe	bulb	birne	lamparilla	18	18							
7	606743	supporto	support	support	lager	soporte	4	4							
8	606744	supporto	support	support	lager	soporte	4	4							
9	501404	supporto	support	support	lager	soporte	4	4							
10	486844	manipolatore	manipulateur	control lever	steverhebel	manipulador	1	1							
11	729352	interruttore	interrupteur	switch	schalter	interruptor	1	1							
12	606749	chiave	clef	key	schlussel	llave	1	1							
13	910996	pulsante	bouton poussoir	push button	druckknopf	pulsador	1	1							
14	910995	vetrino	vitre	glass	glas	barniz vitreo	1	1							
15	717875	vetrino	vitre	glass	glas	barniz vitreo	1	1							
16	741495	accendisigari	briquet	cigarette lighter	zigarettenanzuender	encendedor cigarros	1	1							
17	741496	ghiera	frette	ring nut	verschraubung	abrazadera	1	1							
18	741497	supporto	support	support	lager	soporte	1	1							
19	741493	pulsante	bouton poussoir	push button	druckknopf	pulsador	1	1							
20	606742	tappo	bouchon	plug	stopfen	tapon	11	11							
21	672047	interruttore	interrupteur	switch	schalter	interruptor	2	2							
22	609761	interruttore	interrupteur	switch	schalter	interruptor	2	2							
23	708219	vetrino	vitre	glass	glas	barniz vitreo	1	1							
24	672048	interruttore	interrupteur	switch	schalter	interruptor	1	1							
25	606746	interruttore	interrupteur	switch	schalter	interruptor	6	6							

648701

ELETTRICITA' (Cruscotto e strumentazione)
ELECTRICITE (Tableau de bord et instruments)
ELECTRICITY (Instrumentation and instrum.board)
ELEKTRIZITAT (Instrumentierung und instrumentbrett)
ELECTRICIDAD (Instrumentacion y cuadro controllo)

Rep Item	Part. Number	DESCRIZIONE	DESIGNATION	DESCRIPTION	BEZEICHNUNG	DESCRIPCION	Quantità Quantity Quantité MRT 2150	Quantità Quantity Quantité MRT-X 2150	Menge Quantità
26	510119	porta spie	support temoins complet	pilot light box	kontrolleuchtetrager	portaindicadores	2	2	
27	609760	interruttore	interrupteur	switch	schalter	interruptor	1	1	
28	606760	interruttore	interrupteur	switch	schalter	interruptor	1	1	
29	672040	vetrino	vitre	glass	glas	barniz vitreo	1	1	
30	672141	vetrino	vitre	glass	glas	barniz vitreo	1	1	
31	606751	vetrino	vitre	glass	glas	barniz vitreo	1	1	
32	609757	vetrino	vitre	glass	glas	barniz vitreo	2	2	
33	672143	vetrino	vitre	glass	glas	barniz vitreo	1	1	
34	776583	selettore	selecteur	selector	wahlschalter	selector	1	1	
35	672140	vetrino	vitre	glass	glas	barniz vitreo	1	1	
36	672044	vetrino	vitre	glass	glas	barniz vitreo	1	1	
37	910994	interruttore	interrupteur	switch	schalter	interruptor	1	1	
38	672223	vetrino	vitre	glass	glas	barniz vitreo	2	2	
39	729386	vetrino	vitre	glass	glas	barniz vitreo	2	2	
40	672045	vetrino	vitre	glass	glas	barniz vitreo	1	1	
41	672042	vetrino	vitre	glass	glas	barniz vitreo	1	1	
42	674041	vetrino	vitre	glass	glas	barniz vitreo	1	1	
43	719888	portachiavi	porte-clé	key holder	schlüsselhalter	sostenedor chiavi	1	1	
44	566248	vetrino	vitre	glass	glas	barniz vitreo	1	1	

ELETTRICITA' (Cruscotto e strumentazione)
ELECTRICITE (Tableau de bord et instruments)
ELECTRICITY (Instrumentation and instrum.board)
ELEKTRIZITAT (Instrumentierung und instrumentbrett)
ELECTRICIDAD (Instrumentacion y cuadro controllo)

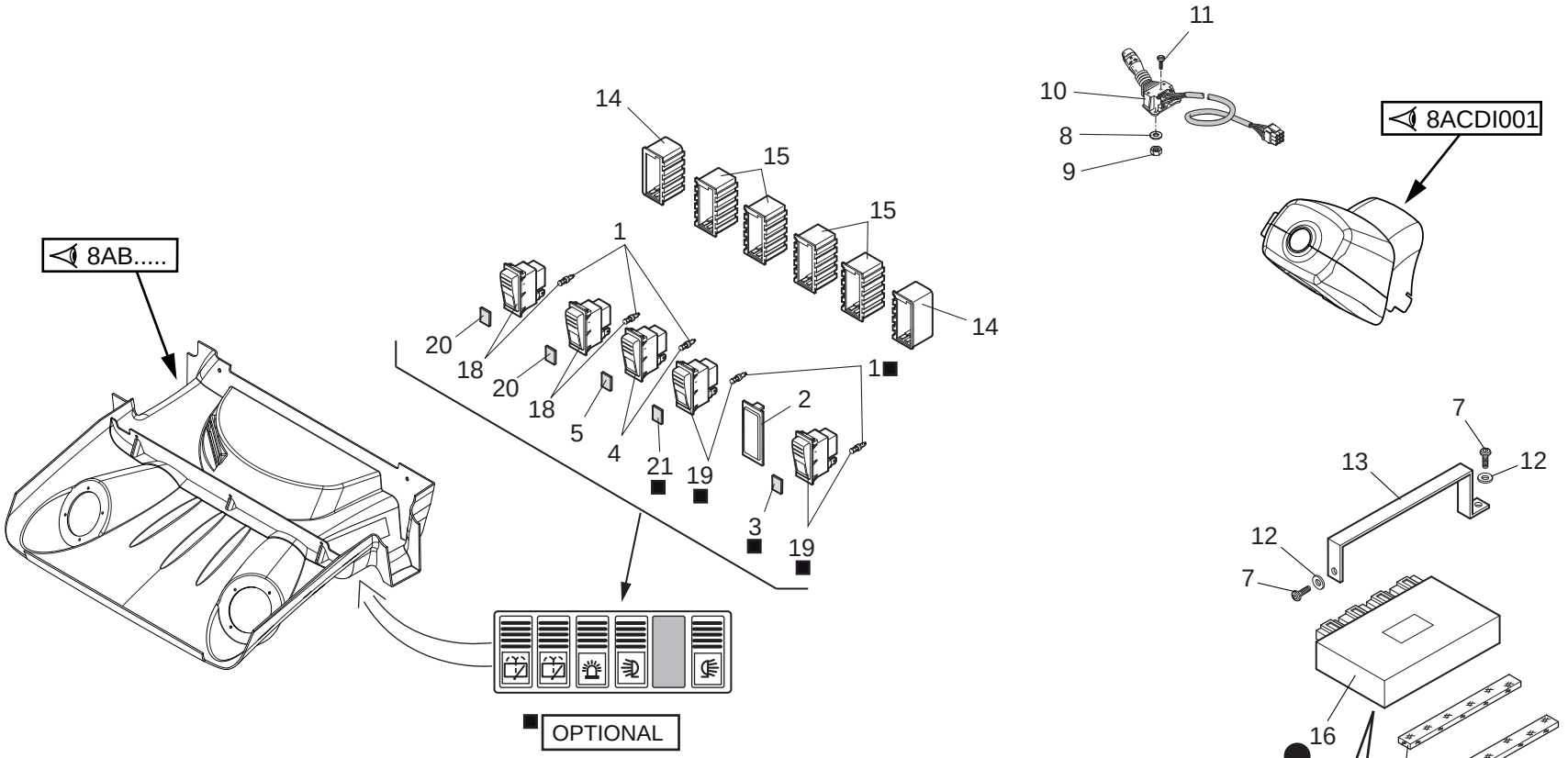

● PARTICOLARI FORNIBILI SOLAMENTE COMUNICANDO LA MATRICOLA DEL MOTORE
DETAILS QUI PEUVENT ETRE FOURNI SEULEMENT EN COMMUNICANT LE NUMERO DE SERIE DU MOTEUR
DETAILS FURNISHED ONLY COMMUNICATING THE ENGINE SERIAL NUMBER
DIESE EINZELHEITEN SIND LIEFERBAR NUR WENN DIE SERIENUMMER DES MOTORS MITGETEILT WIRD
DETALLES QUE PUEDENT SER PROVISTOS SÓLO COMUNICANDO EL NUMERO DEL MOTOR

1/1

648701

ELETTRICITA' (Cruscotto e strumentazione)
ELECTRICITE (Tableau de bord et instruments)
ELECTRICITY (Instrumentation and instrum.board)
ELEKTRIZITAT (Instrumentierung und instrumentbrett)
ELECTRICIDAD (Instrumentacion y cuadro controllo)

Quantità
Quantity
Quantité
Menge
Quantità

11AADI 007

30/04/2013

Rep Item	Part. Number	DESCRIZIONE	DESIGNATION	DESCRIPTION	BEZEICHNUNG	DESCRIPCION	MRT 2150	MRT-X 2150							
1	510118	lampadina	lampe	bulb	birne	lamparilla	5	5							
2	606742	tappo	bouchon	plug	stopfen	tapon	1	1							
3	672137	vetrino	vitre	glass	glas	barniz vitreo	1	1							
4	587045	interruttore	interrupteur	switch	schalter	interruptor	1	1							
5	606747	vetrino	vitre	glass	glas	barniz vitreo	1	1							
6	740742	cablaggio	cablage	wiring	verkabelung	cableado	1	1							
7	499744	vite	vis	screw	schraube	tornillo	2	2							
8	479802	rondella	rondelle	washer	unterlegscheibe	arandela	1	1							
9	484866	dado	ecrou	nut	mutter	tuerca	1	1							
10	569473	commutatore	commutateur	selector switch	umschalter	conmutador	1	1							
11	479801	vite	vis	screw	schraube	tornillo	2	2							
12	739305	rondella	rondelle	washer	unterlegscheibe	arandela	2	2							
13	739184	staffa	etrier	bracket	buegel	estribo	1	1							
14	606743	supporto	support	support	lager	soporte	2	2							
15	606744	supporto	support	support	lager	soporte	4	4							
16	742467	centralina	boite interrupteurs	switching box	stevergehaeuse	centralita	1	1							
17	740399	protezione	protection	guard	schutz	proteccion	1	1							
18	606750	interruttore	interrupteur	switch	schalter	interruptor	2	2							
19	606746	interruttore	interrupteur	switch	schalter	interruptor	2	2							
20	606752	vetrino	vitre	glass	glas	barniz vitreo	2	2							
21	672134	vetrino	vitre	glass	glas	barniz vitreo	1	1							
22	740398	protezione	protection	guard	schutz	proteccion	1	1							

ELETTRICITA' (Cablaggio cruscotto)
ELECTRICITE (Cablage tableau de bord)
ELECTRICITY (Instrum. board cable)
ELEKTRIZITAT (Verkabelung instrumentbret)
ELECTRICIDAD (Cableado cuadro de controllo)

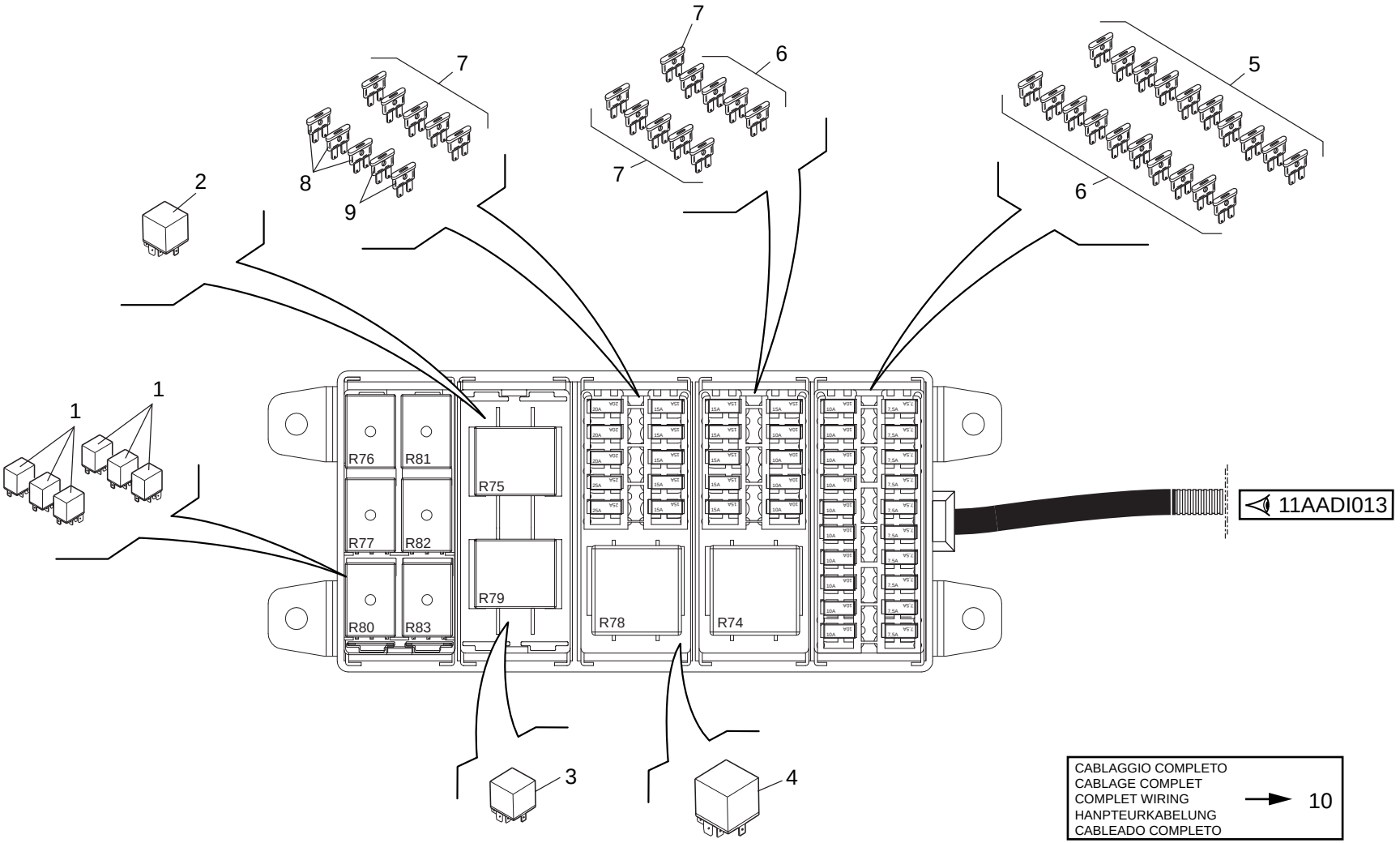

CABLAGGIO COMPLETO
CABLAGE COMPLET
COMPLET WIRING
HANPTEURKABELUNG
CABLEADO COMPLETO → 10

1/2

648701

ELETTRICITA' (Cablaggio cruscotto)
ELECTRICITE (Cablage tableau de bord)
ELECTRICITY (Instrum. board cable)
ELEKTRIZITAT (Verkabelung instrumentbret)
ELECTRICIDAD (Cableado cuadro de controllo)

Quantità
Quantity
Quantité
Menge
Quantità

11AADI 012

30/04/2013

Rep Item	Part. Number	DESCRIZIONE	DESIGNATION	DESCRIPTION	BEZEICHNUNG	DESCRIPCION		MRT 2150	MRT-X 2150							
1	882126	relè	relais	relay	relais	relé		6	6							
2	585543	relè	relais	relay	relais	relé		1	1							
3	885398	interruttore	interrupteur	switch	schalter	interruptor		1	1							
4	906081	relè	relais	relay	relais	relé		2	2							
5	741442	fusibile	fusible	fuse	sicherung	fusible	7,5A	10	10							
6	741443	fusibile	fusible	fuse	sicherung	fusible	10A	14	14							
7	741444	fusibile	fusible	fuse	sicherung	fusible	15A	11	11							
8	741445	fusibile	fusible	fuse	sicherung	fusible	20A	3	3							
9	741446	fusibile	fusible	fuse	sicherung	fusible	25A	2	2							
10	910992	cablaggio	cablage	wiring	verkabelung	cableado		1	1							

11AADI013

ELETTRICITA' (Cablaggio cruscotto)
ELECTRICITE (Cablage tableau de bord)
ELECTRICITY (Instrum. board cable)
ELEKTRIZITAT (Verkabelung instrumentbret)
ELECTRICIDAD (Cableado cuadro de controllo)

MRT 2150 + Privilege
MRT-X 2150 + Privilege

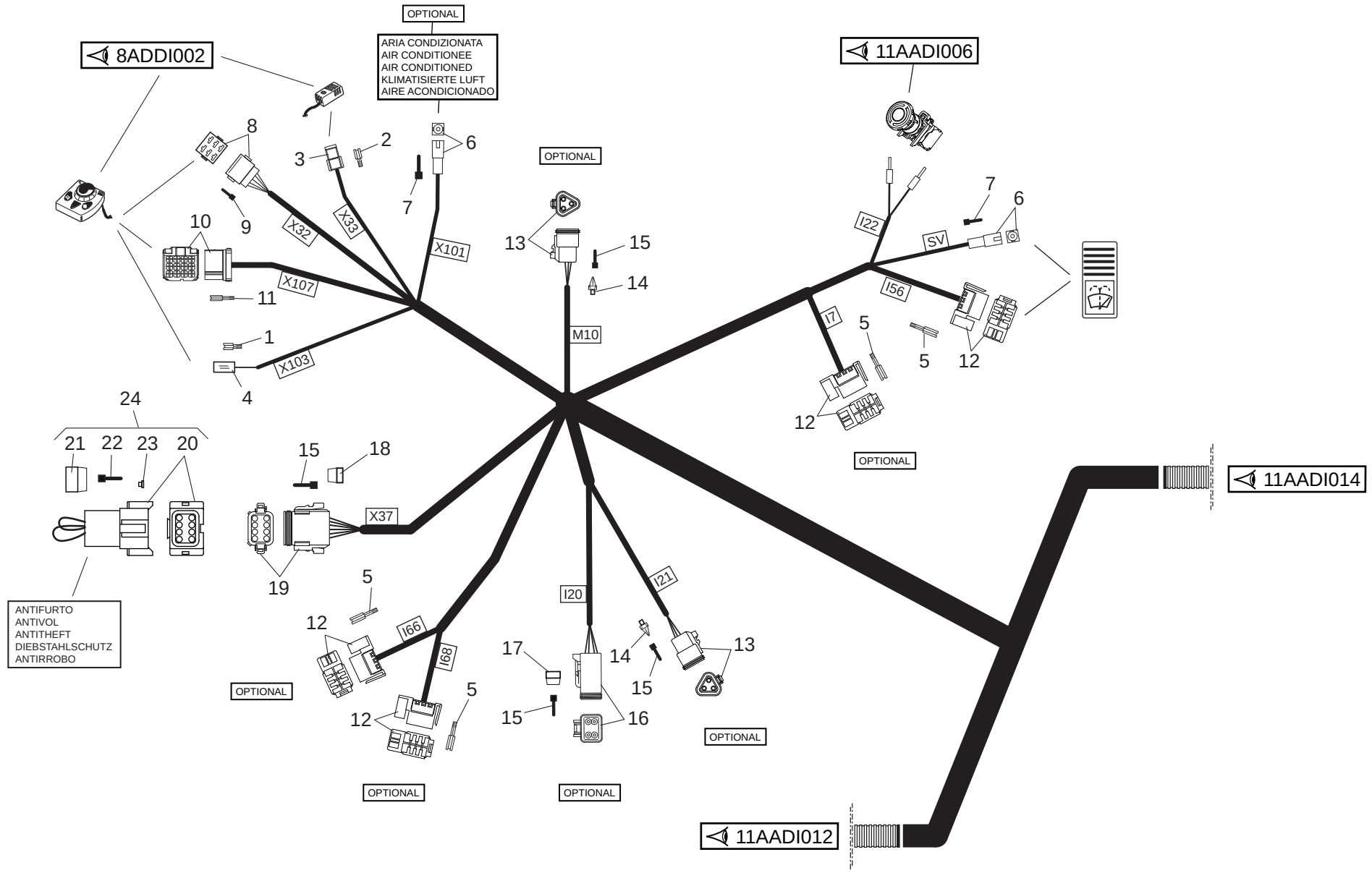

30/04/2013

1/1	648701	**ELETTRICITA' (Cablaggio cruscotto)** ELECTRICITE (Cablage tableau de bord) ELECTRICITY (Instrum. board cable) ELEKTRIZITAT (Verkabelung instrumentbret) ELECTRICIDAD (Cableado cuadro de controllo)					Quantità Quantity Quantité			Menge Quantità			11AADI 013			30/04/2013
Rep Item	**Part. Number**	**DESCRIZIONE**	**DESIGNATION**	**DESCRIPTION**	**BEZEICHNUNG**	**DESCRIPCION**	**MRT 2150**	**MRT-X 2150**							
1	672029	terminale	borne	terminal	endverschluss	terminal	x	x							
2	741589	terminale	borne	terminal	endverschluss	terminal	x	x							
3	741567	connettore	connecteur	connector	verbindung	conector	1	1							
4	885769	protezione	protection	guard	schutz	proteccion	1	1							
5	569986	terminale	borne	terminal	endverschluss	terminal	x	x							
6	687979	connettore	connecteur	connector	verbindung	conector	2	2							
7	505187	terminale	borne	terminal	endverschluss	terminal	x	x							
8	741573	connettore	connecteur	connector	verbindung	conector	1	1							
9	741574	terminale	borne	terminal	endverschluss	terminal	x	x							
10	710341	connettore	connecteur	connector	verbindung	conector	1	1							
11	742399	terminale	borne	terminal	endverschluss	terminal	x	x							
12	606777	connettore	connecteur	connector	verbindung	conector	4	4							
13	504482	connettore	connecteur	connector	verbindung	conector	2	2							
14	504485	piastrino	plaquette	small plate	plaettchen	chapita	2	2							
15	504487	terminale	borne	terminal	endverschluss	terminal	x	x							
16	504591	connettore	connecteur	connector	verbindung	conector	2	2							
17	504596	piastrino	plaquette	small plate	plaettchen	chapita	2	2							
18	504600	piastrino	plaquette	small plate	plaettchen	chapita	1	1							
19	504594	connettore	connecteur	connector	verbindung	conector	1	1							
20	504595	connettore	connecteur	connector	verbindung	conector	1	1							
21	504599	piastrino	plaquette	small plate	plaettchen	chapita	1	1							
22	504486	terminale	borne	terminal	endverschluss	terminal	x	x							
23	738317	otturatore	bouchon	lock	verschluss	obturador	x	x							
24	912097	connettore	connecteur	connector	verbindung	conector	1	1							

11AADI014

ELETTRICITA' (Cablaggio cruscotto)
ELECTRICITE (Cablage tableau de bord)
ELECTRICITY (Instrum. board cable)
ELEKTRIZITAT (Verkabelung instrumentbret)
ELECTRICIDAD (Cableado cuadro de controllo)

MRT 2150 + Privilege
MRT-X 2150 + Privilege

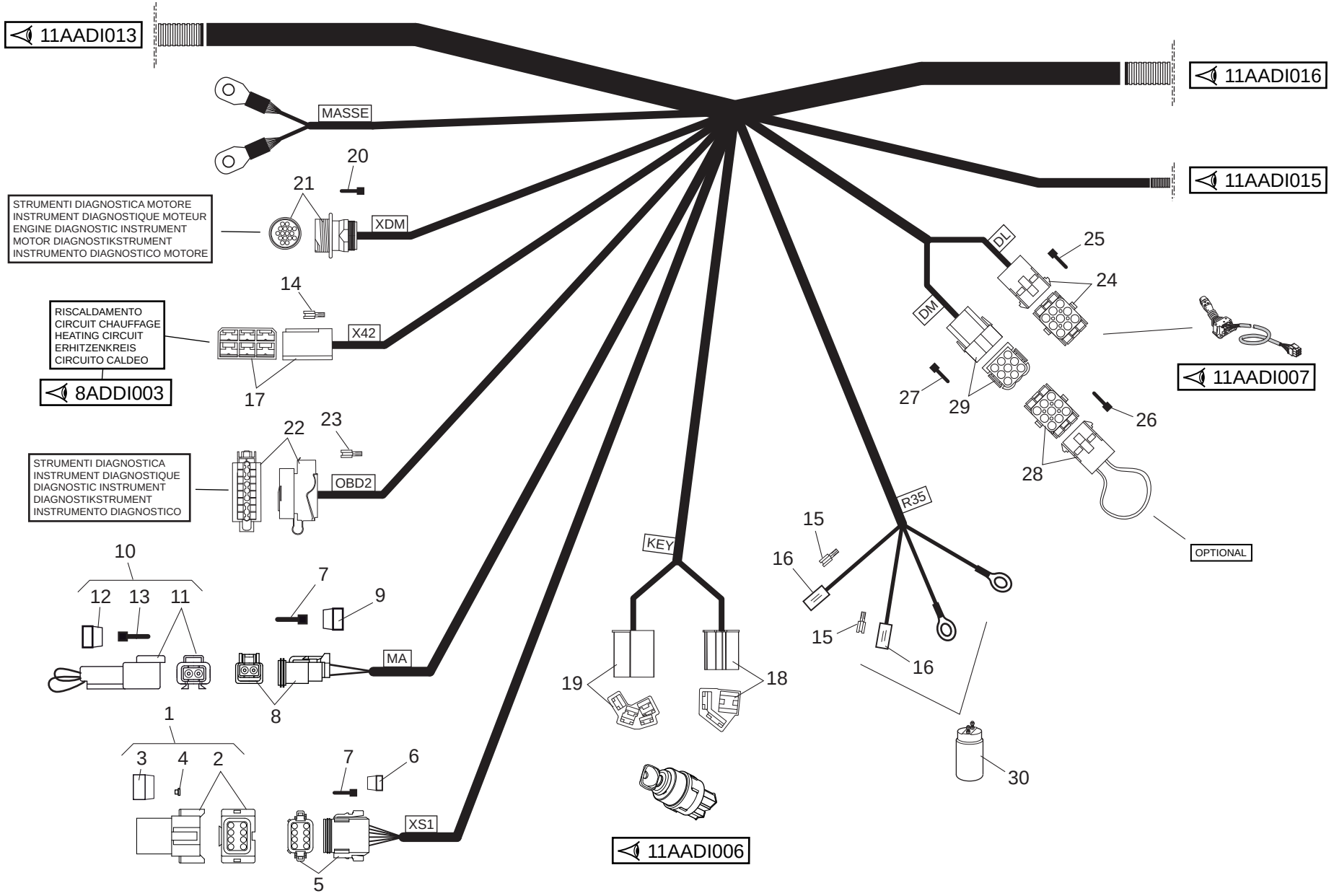

30/04/2013

648701

1/2

648701

ELETTRICITA' (Cablaggio cruscotto)
ELECTRICITE (Cablage tableau de bord)
ELECTRICITY (Instrum. board cable)
ELEKTRIZITAT (Verkabelung instrumentbret)
ELECTRICIDAD (Cableado cuadro de controllo)

Quantità
Quantity
Quantité
Menge
Quantità

11AADI 014

30/04/2013

Rep Item	Part. Number	DESCRIZIONE	DESIGNATION	DESCRIPTION	BEZEICHNUNG	DESCRIPCION	MRT 2150	MRT-X 2150							
1	912183	connettore	connecteur	connector	verbindung	conector	1	1							
2	504595	connettore	connecteur	connector	verbindung	conector	1	1							
3	504599	piastrino	plaquette	small plate	plaettchen	chapita	1	1							
4	738317	otturatore	bouchon	lock	verschluss	obturador	x	x							
5	504594	connettore	connecteur	connector	verbindung	conector	1	1							
6	504600	piastrino	plaquette	small plate	plaettchen	chapita	1	1							
7	504487	terminale	borne	terminal	endverschluss	terminal	x	x							
8	568968	connettore	connecteur	connector	verbindung	conector	1	1							
9	568971	piastrino	plaquette	small plate	plaettchen	chapita	1	1							
10	729367	connettore	connecteur	connector	verbindung	conector	1	1							
11	568969	connettore	connecteur	connector	verbindung	conector	1	1							
12	568970	piastrino	plaquette	small plate	plaettchen	chapita	1	1							
13	504486	terminale	borne	terminal	endverschluss	terminal	x	x							
14	484243	terminale	borne	terminal	endverschluss	terminal	x	x							
15	659933	terminale	borne	terminal	endverschluss	terminal	x	x							
16	659934	protezione	protection	guard	schutz	proteccion	2	2							
17	499607	connettore	connecteur	connector	verbindung	conector	1	1							
18	674951	connettore	connecteur	connector	verbindung	conector	1	1							
19	674952	connettore	connecteur	connector	verbindung	conector	1	1							
20	710347	terminale	borne	terminal	endverschluss	terminal	x	x							
21	710338	connettore	connecteur	connector	verbindung	conector	1	1							
22	742306	connettore	connecteur	connector	verbindung	conector	1	1							
23	731638	terminale	borne	terminal	endverschluss	terminal	x	x							
24	568330	connettore	connecteur	connector	verbindung	conector	1	1							
25	505187	terminale	borne	terminal	endverschluss	terminal	x	x							

2/2

648701

ELETTRICITA' (Cablaggio cruscotto)
ELECTRICITE (Cablage tableau de bord)
ELECTRICITY (Instrum. board cable)
ELEKTRIZITAT (Verkabelung instrumentbret)
ELECTRICIDAD (Cableado cuadro de controllo)

Quantità
Quantity
Quantité
Menge
Quantità

11AADI 014

30/04/2013

Rep Item	Part. Number	DESCRIZIONE	DESIGNATION	DESCRIPTION	BEZEICHNUNG	DESCRIPCION	MRT 2150	MRT-X 2150							
26	672219	terminale	borne	terminal	endverschluss	terminal	x	x							
27	672220	terminale	borne	terminal	endverschluss	terminal	x	x							
28	672218	connettore	connecteur	connector	verbindung	conector	1	1							
29	672217	connettore	connecteur	connector	verbindung	conector	1	1							
30	716408	teleruttore	telerupteur	solenoid switch	fernschalter	teleruptor	1	1							

ELETTRICITA' (Cablaggio cruscotto)
ELECTRICITE (Cablage tableau de bord)
ELECTRICITY (Instrum. board cable)
ELEKTRIZITAT (Verkabelung instrumentbret)
ELECTRICIDAD (Cableado cuadro de controllo)

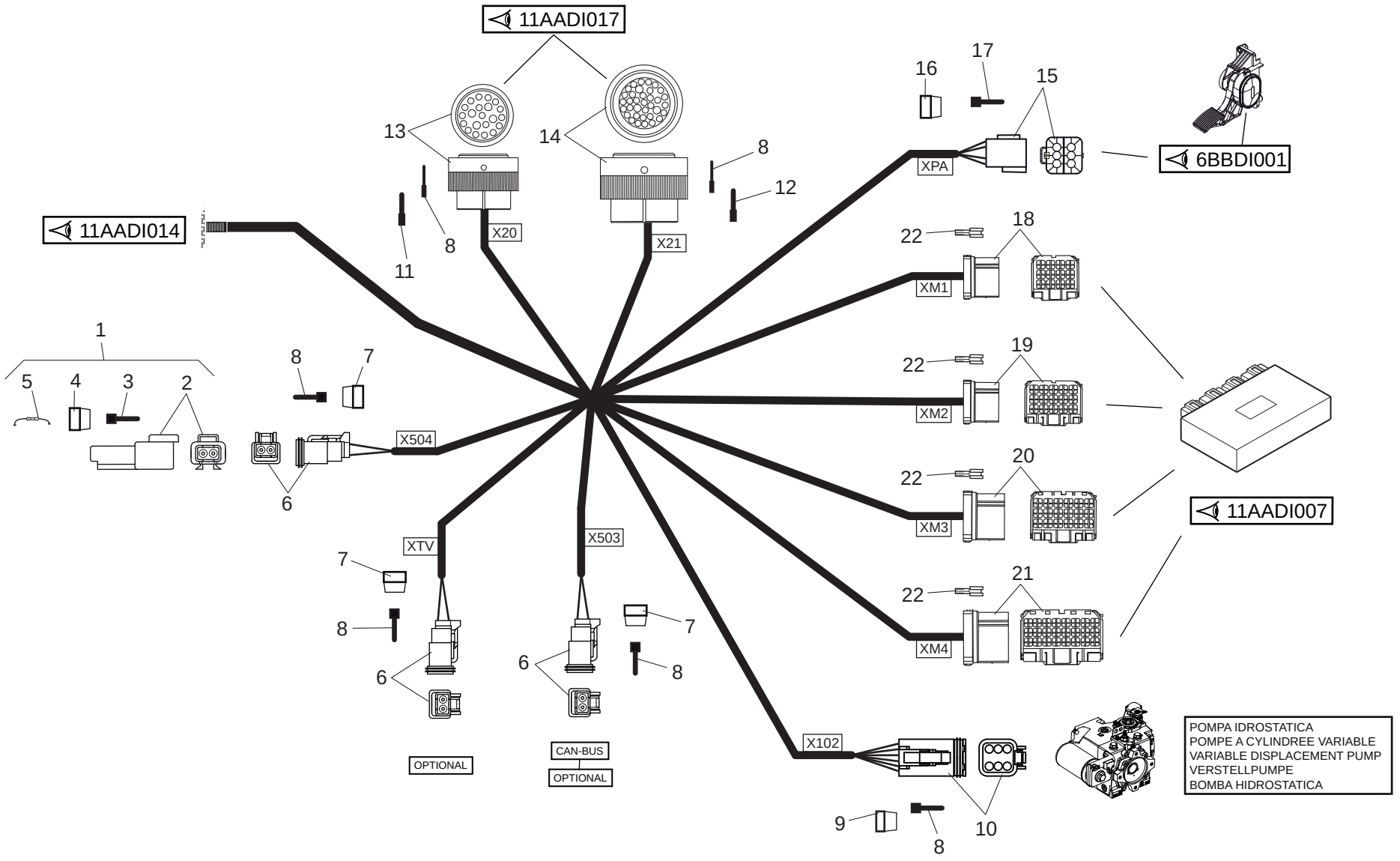

30/04/2013

1/1	648701	**ELETTRICITA' (Cablaggio cruscotto)** ELECTRICITE (Cablage tableau de bord) ELECTRICITY (Instrum. board cable) ELEKTRIZITAT (Verkabelung instrumentbret) ELECTRICIDAD (Cableado cuadro de controllo)					Quantità Quantity Quantité	Menge Quantità	11AADI 015	30/04/2013

Rep Item	Part. Number	DESCRIZIONE	DESIGNATION	DESCRIPTION	BEZEICHNUNG	DESCRIPCION		MRT 2150	MRT-X 2150
1	741419	connettore	connecteur	connector	verbindung	conector		1	1
2	568969	connettore	connecteur	connector	verbindung	conector		1	1
3	504486	terminale	borne	terminal	endverschluss	terminal		x	x
4	568970	piastrino	plaquette	small plate	plaettchen	chapita		1	1
5	775334	resistenza	resistance	resistance	winderstand	resistencia	120Ohm	1	1
6	568968	connettore	connecteur	connector	verbindung	conector		3	3
7	568971	piastrino	plaquette	small plate	plaettchen	chapita		2	2
8	504487	terminale	borne	terminal	endverschluss	terminal		x	x
9	504598	piastrino	plaquette	small plate	plaettchen	chapita		1	1
10	504592	connettore	connecteur	connector	verbindung	conector		1	1
11	674933	terminale	borne	terminal	endverschluss	terminal		x	x
12	606229	terminale	borne	terminal	endverschluss	terminal		x	x
13	912209	connettore	connecteur	connector	verbindung	conector		1	1
14	912242	connettore	connecteur	connector	verbindung	conector		1	1
15	742397	connettore	connecteur	connector	verbindung	conector		1	1
16	912248	piastrino	plaquette	small plate	plaettchen	chapita		1	1
17	742398	terminale	borne	terminal	endverschluss	terminal		x	x
18	710341	connettore	connecteur	connector	verbindung	conector		1	1
19	710342	connettore	connecteur	connector	verbindung	conector		1	1
20	710343	connettore	connecteur	connector	verbindung	conector		1	1
21	742400	connettore	connecteur	connector	verbindung	conector		1	1
22	742399	terminale	borne	terminal	endverschluss	terminal		x	x

ELETTRICITA' (Cablaggio cruscotto)
ELECTRICITE (Cablage tableau de bord)
ELECTRICITY (Instrum. board cable)
ELEKTRIZITAT (Verkabelung instrumentbret)
ELECTRICIDAD (Cableado cuadro de controllo)

MRT 2150 + Privilege
MRT-X 2150 + Privilege

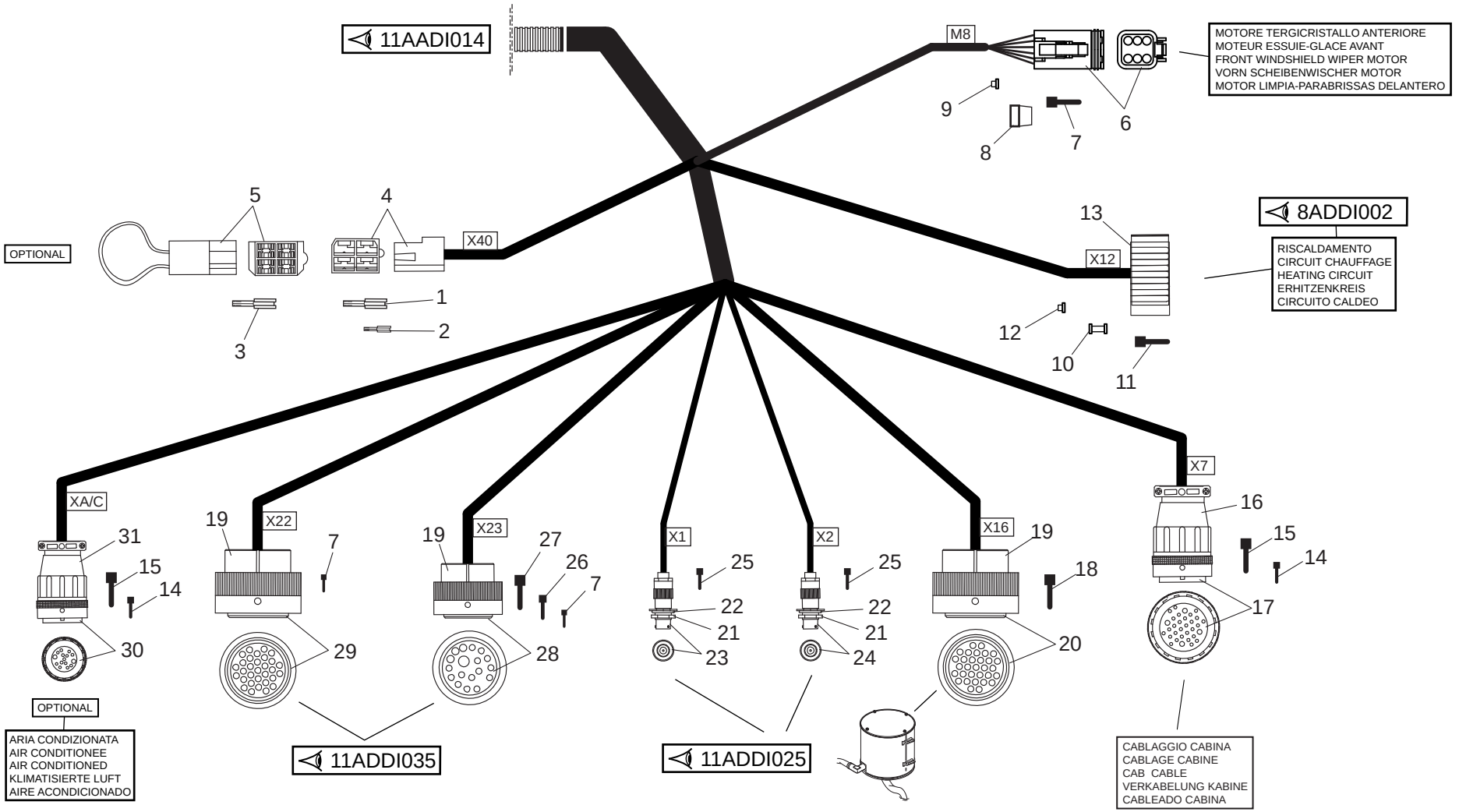

30/04/2013

1/2

648701

ELETTRICITA' (Cablaggio cruscotto)
ELECTRICITE (Cablage tableau de bord)
ELECTRICITY (Instrum. board cable)
ELEKTRIZITAT (Verkabelung instrumentbret)
ELECTRICIDAD (Cableado cuadro de controllo)

Quantità
Quantity
Quantité
Menge
Quantità

11AADI 016

30/04/2013

Rep Item	Part. Number	DESCRIZIONE	DESIGNATION	DESCRIPTION	BEZEICHNUNG	DESCRIPCION	MRT 2150	MRT-X 2150							
1	484243	terminale	borne	terminal	endverschluss	terminal	x	x							
2	672030	terminale	borne	terminal	endverschluss	terminal	x	x							
3	743649	terminale	borne	terminal	endverschluss	terminal	x	x							
4	484850	connettore	connecteur	connector	verbindung	conector	1	1							
5	485370	connettore	connecteur	connector	verbindung	conector	1	1							
6	504592	connettore	connecteur	connector	verbindung	conector	1	1							
7	504487	terminale	borne	terminal	endverschluss	terminal	x	x							
8	504598	piastrino	plaquette	small plate	plaettchen	chapita	1	1							
9	738317	otturatore	bouchon	lock	verschluss	obturador	x	x							
10	608483	gommino	caoutchouc	rubber	gummi	gomita	x	x							
11	723595	terminale	borne	terminal	endverschluss	terminal	x	x							
12	718481	otturatore	bouchon	lock	verschluss	obturador	x	x							
13	741568	connettore	connecteur	connector	verbindung	conector	1	1							
14	657206	terminale	borne	terminal	endverschluss	terminal	x	x							
15	659958	terminale	borne	terminal	endverschluss	terminal	x	x							
16	657183	corpo	corps	body	koerper	cuerpo	1	1							
17	657207	connettore	connecteur	connector	verbindung	conector	1	1							
18	504486	terminale	borne	terminal	endverschluss	terminal	x	x							
19	910432	corpo	corps	body	koerper	cuerpo	3	3							
20	911012	connettore	connecteur	connector	verbindung	conector	1	1							
21	911066	dado	ecrou	nut	mutter	tuerca	2	2							
22	911065	gommino	caoutchouc	rubber	gummi	gomita	2	2							
23	910400	connettore	connecteur	connector	verbindung	conector	1	1							
24	911391	connettore	connecteur	connector	verbindung	conector	1	1							
25	921748	terminale	borne	terminal	endverschluss	terminal	x	x							

2/2

648701

ELETTRICITA' (Cablaggio cruscotto)
ELECTRICITE (Cablage tableau de bord)
ELECTRICITY (Instrum. board cable)
ELEKTRIZITAT (Verkabelung instrumentbret)
ELECTRICIDAD (Cableado cuadro de controllo)

Quantità
Quantity
Quantité
Menge
Quantità

11AADI 016

30/04/2013

Rep Item	Part. Number	DESCRIZIONE	DESIGNATION	DESCRIPTION	BEZEICHNUNG	DESCRIPCION	MRT 2150	MRT-X 2150							
26	674933	terminale	borne	terminal	endverschluss	terminal	x	x							
27	687835	terminale	borne	terminal	endverschluss	terminal	x	x							
28	911393	connettore	connecteur	connector	verbindung	conector	1	1							
29	911392	connettore	connecteur	connector	verbindung	conector	1	1							
30	672150	connettore	connecteur	connector	verbindung	conector	1	1							
31	657184	corpo	corps	body	koerper	cuerpo	1	1							

11AADI017

ELETTRICITA' (Cablaggio cruscotto)
ELECTRICITE (Cablage tableau de bord)
ELECTRICITY (Instrum. board cable)
ELEKTRIZITAT (Verkabelung instrumentbret)
ELECTRICIDAD (Cableado cuadro de controllo)

MRT 2150 + Privilege
MRT-X 2150 + Privilege

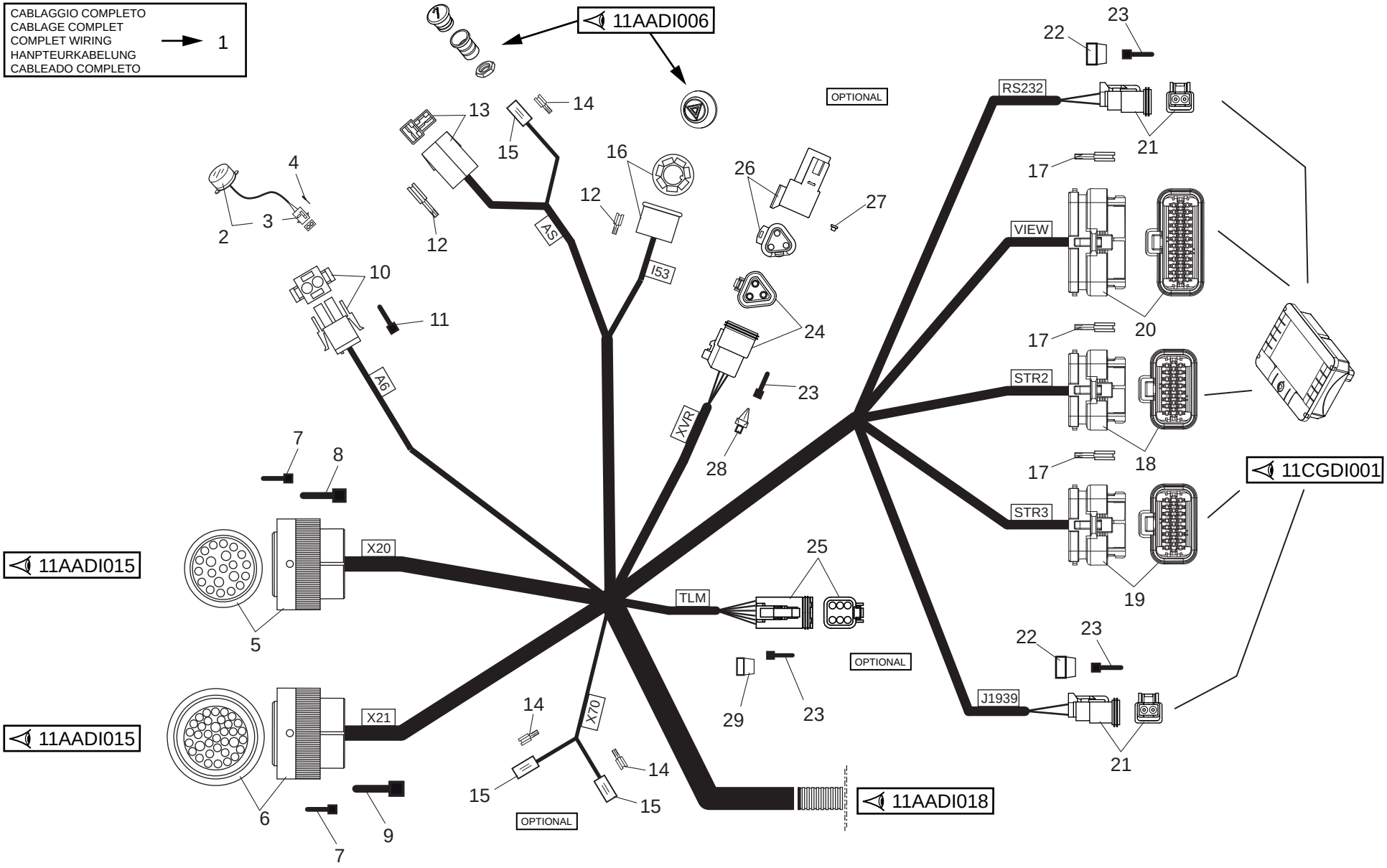

30/04/2013

648701

1/2

648701

ELETTRICITA' (Cablaggio cruscotto)
ELECTRICITE (Cablage tableau de bord)
ELECTRICITY (Instrum. board cable)
ELEKTRIZITAT (Verkabelung instrumentbret)
ELECTRICIDAD (Cableado cuadro de controllo)

Quantità
Quantity
Quantité
Menge
Quantità

11AADI 017

30/04/2013

Rep Item	Part. Number	DESCRIZIONE	DESIGNATION	DESCRIPTION	BEZEICHNUNG	DESCRIPCION	MRT 2150	MRT-X 2150							
1	910993	cablaggio	cablage	wiring	verkabelung	cableado	1	1							
2	672121	cicalino	sonnette	buzzer	allarmhorn	timbre	1	1							
3	527319	connettore	connecteur	connector	verbindung	conector	1	1							
4	505188	terminale	borne	terminal	endverschluss	terminal	x	x							
5	911399	connettore	connecteur	connector	verbindung	conector	1	1							
6	911400	connettore	connecteur	connector	verbindung	conector	1	1							
7	504486	terminale	borne	terminal	endverschluss	terminal	x	x							
8	687853	terminale	borne	terminal	endverschluss	terminal	x	x							
9	606206	terminale	borne	terminal	endverschluss	terminal	x	x							
10	672224	connettore	connecteur	connector	verbindung	conector	1	1							
11	505187	terminale	borne	terminal	endverschluss	terminal	x	x							
12	484243	terminale	borne	terminal	endverschluss	terminal	x	x							
13	659988	connettore	connecteur	connector	verbindung	conector	1	1							
14	659933	terminale	borne	terminal	endverschluss	terminal	x	x							
15	659934	protezione	protection	guard	schutz	proteccion	2	2							
16	741577	connettore	connecteur	connector	verbindung	conector	1	1							
17	911395	terminale	borne	terminal	endverschluss	terminal	x	x							
18	911396	connettore	connecteur	connector	verbindung	conector	1	1							
19	911397	connettore	connecteur	connector	verbindung	conector	1	1							
20	911398	connettore	connecteur	connector	verbindung	conector	1	1							
21	568968	connettore	connecteur	connector	verbindung	conector	2	2							
22	568971	piastrino	plaquette	small plate	plaettchen	chapita	2	2							
23	504487	terminale	borne	terminal	endverschluss	terminal	x	x							
24	504482	connettore	connecteur	connector	verbindung	conector	1	1							
25	504592	connettore	connecteur	connector	verbindung	conector	1	1							

2/2

648701

ELETTRICITA' (Cablaggio cruscotto)
ELECTRICITE (Cablage tableau de bord)
ELECTRICITY (Instrum. board cable)
ELEKTRIZITAT (Verkabelung instrumentbret)
ELECTRICIDAD (Cableado cuadro de controllo)

Quantità
Quantity
Quantité
Menge
Quantità

11AADI 017

30/04/2013

Rep Item	Part. Number	DESCRIZIONE	DESIGNATION	DESCRIPTION	BEZEICHNUNG	DESCRIPCION	MRT 2150	MRT-X 2150							
26	504483	connettore	connecteur	connector	verbindung	conector	1	1							
27	738317	otturatore	bouchon	lock	verschluss	obturador	x	x							
28	504485	piastrino	plaquette	small plate	plaettchen	chapita	1	1							
29	504598	piastrino	plaquette	small plate	plaettchen	chapita	1	1							

ELETTRICITA' (Cablaggio cruscotto)
ELECTRICITE (Cablage tableau de bord)
ELECTRICITY (Instrum. board cable)
ELEKTRIZITAT (Verkabelung instrumentbret)
ELECTRICIDAD (Cableado cuadro de controllo)

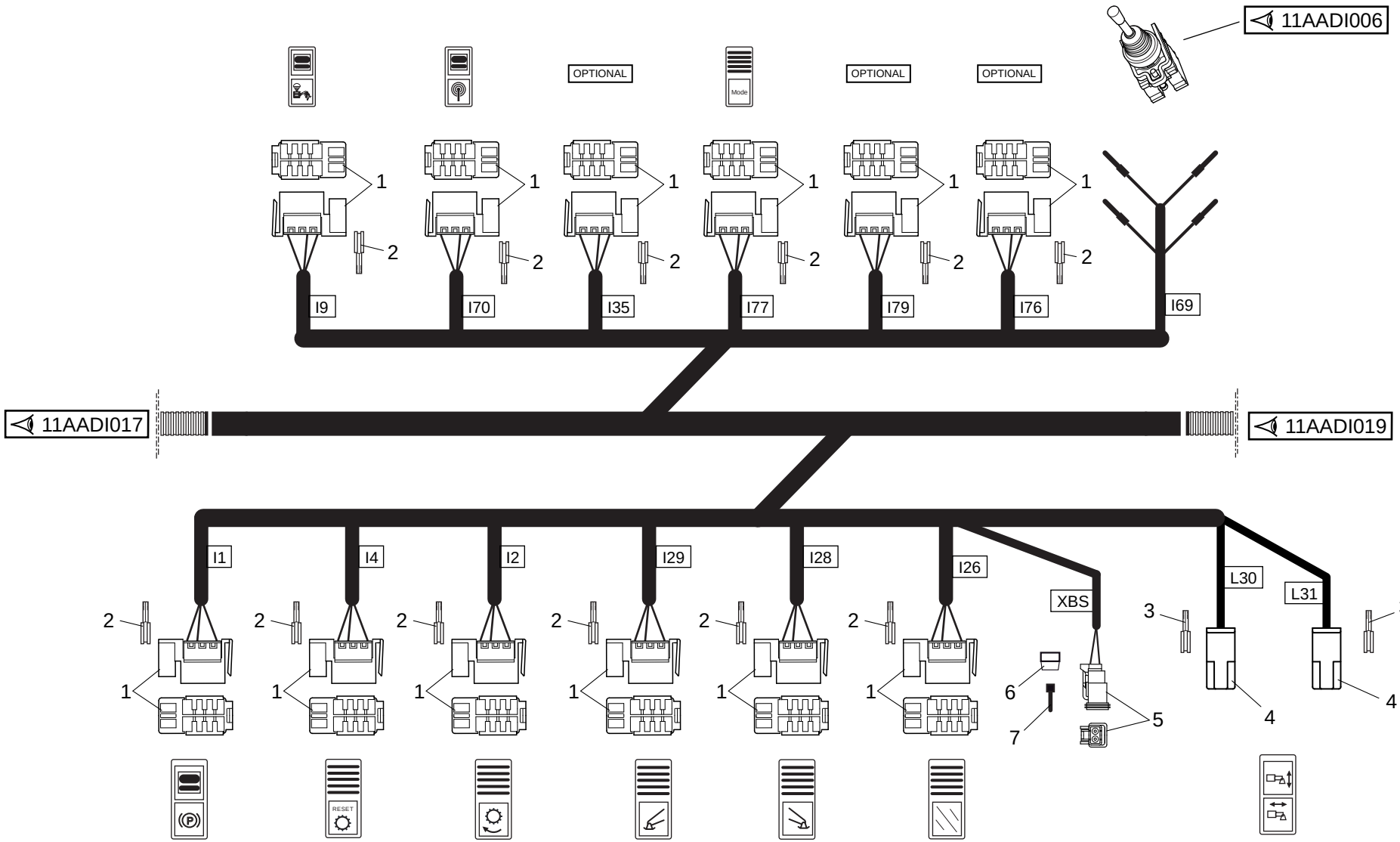

30/04/2013

1/1	648701	**ELETTRICITA' (Cablaggio cruscotto)** ELECTRICITE (Cablage tableau de bord) ELECTRICITY (Instrum. board cable) ELEKTRIZITAT (Verkabelung instrumentbret) ELECTRICIDAD (Cableado cuadro de controllo)					**Quantità** **Quantity** **Quantité**			**Menge** **Quantità**			**11AADI 018**			**30/04/2013**
Rep Item	**Part. Number**	**DESCRIZIONE**	**DESIGNATION**	**DESCRIPTION**	**BEZEICHNUNG**	**DESCRIPCION**	**MRT 2150**	**MRT-X 2150**							
1	606777	connettore	connecteur	connector	verbindung	conector	12	12							
2	659986	terminale	borne	terminal	endverschluss	terminal	x	x							
3	484243	terminale	borne	terminal	endverschluss	terminal	x	x							
4	674958	connettore	connecteur	connector	verbindung	conector	2	2							
5	568968	connettore	connecteur	connector	verbindung	conector	1	1							
6	568971	piastrino	plaquette	small plate	plaettchen	chapita	1	1							
7	504487	terminale	borne	terminal	endverschluss	terminal	x	x							

ELETTRICITA' (Cablaggio cruscotto)
ELECTRICITE (Cablage tableau de bord)
ELECTRICITY (Instrum. board cable)
ELEKTRIZITAT (Verkabelung instrumentbret)
ELECTRICIDAD (Cableado cuadro de controllo)

MRT 2150 + Privilege
MRT-X 2150 + Privilege

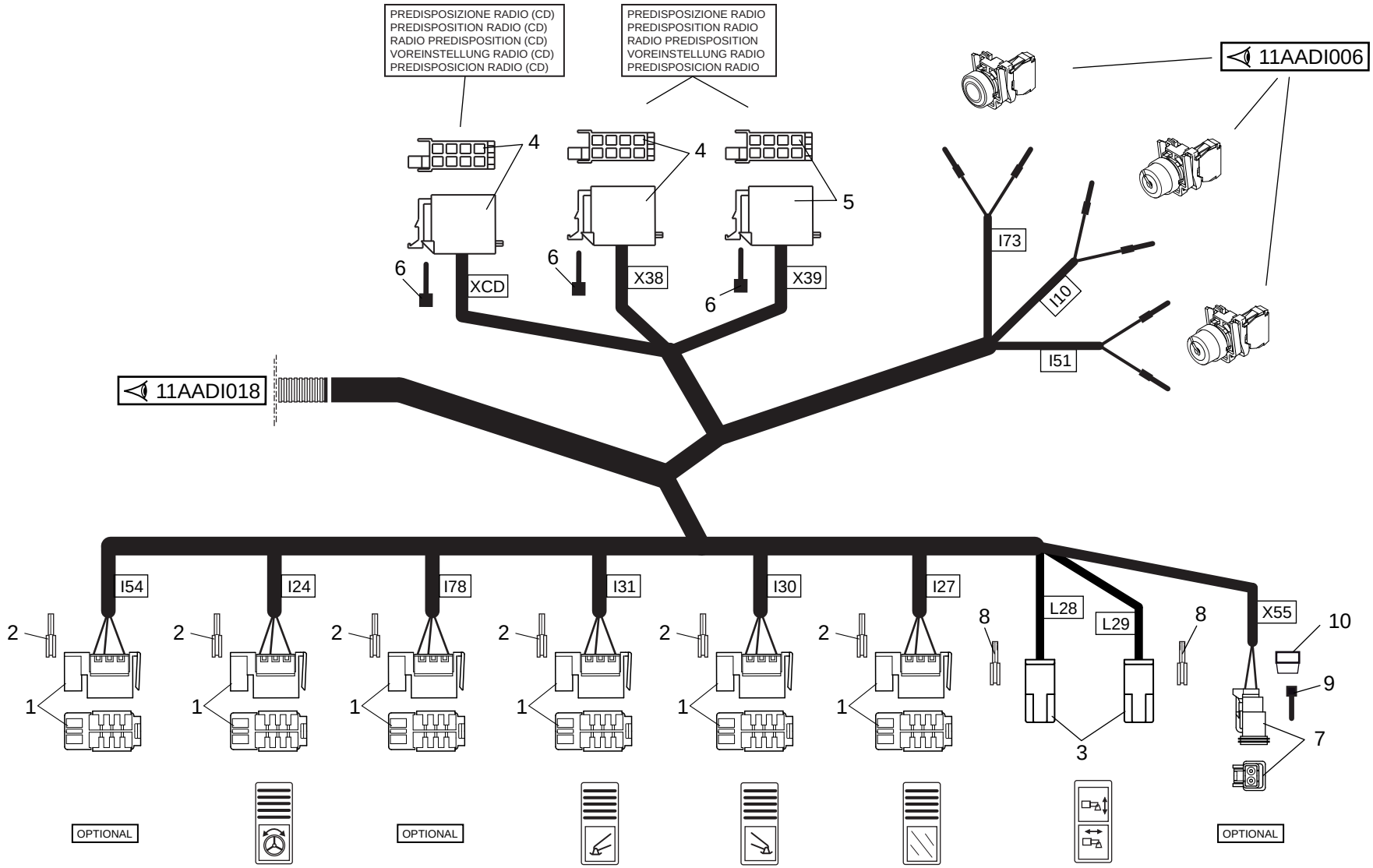

30/04/2013

1/1

648701

ELETTRICITA' (Cablaggio cruscotto)
ELECTRICITE (Cablage tableau de bord)
ELECTRICITY (Instrum. board cable)
ELEKTRIZITAT (Verkabelung instrumentbret)
ELECTRICIDAD (Cableado cuadro de controllo)

Quantità
Quantity
Quantité
Menge
Quantità

11AADI 019

30/04/2013

Rep Item	Part. Number	DESCRIZIONE	DESIGNATION	DESCRIPTION	BEZEICHNUNG	DESCRIPCION	MRT 2150	MRT-X 2150							
1	606777	connettore	connecteur	connector	verbindung	conector	6	6							
2	659986	terminale	borne	terminal	endverschluss	terminal	x	x							
3	674958	connettore	connecteur	connector	verbindung	conector	2	2							
4	729361	connettore	connecteur	connector	verbindung	conector	2	2							
5	729362	connettore	connecteur	connector	verbindung	conector	1	1							
6	659989	terminale	borne	terminal	endverschluss	terminal	x	x							
7	568968	connettore	connecteur	connector	verbindung	conector	1	1							
8	484243	terminale	borne	terminal	endverschluss	terminal	x	x							
9	504487	terminale	borne	terminal	endverschluss	terminal	x	x							
10	568971	piastrino	plaquette	small plate	plaettchen	chapita	1	1							

11AADI020

ELETTRICITA' (Scatola fusibili e rele')
ELECTRICITE (Boite a fusible et relais)
ELECTRICITY (Fuse and relay box)
ELEKTRIZITAT (Sicherungsdose und relais)
ELECTRICIDAD (Caya de fusibles y relevador)

MRT 2150 + Privilege
MRT-X 2150 + Privilege

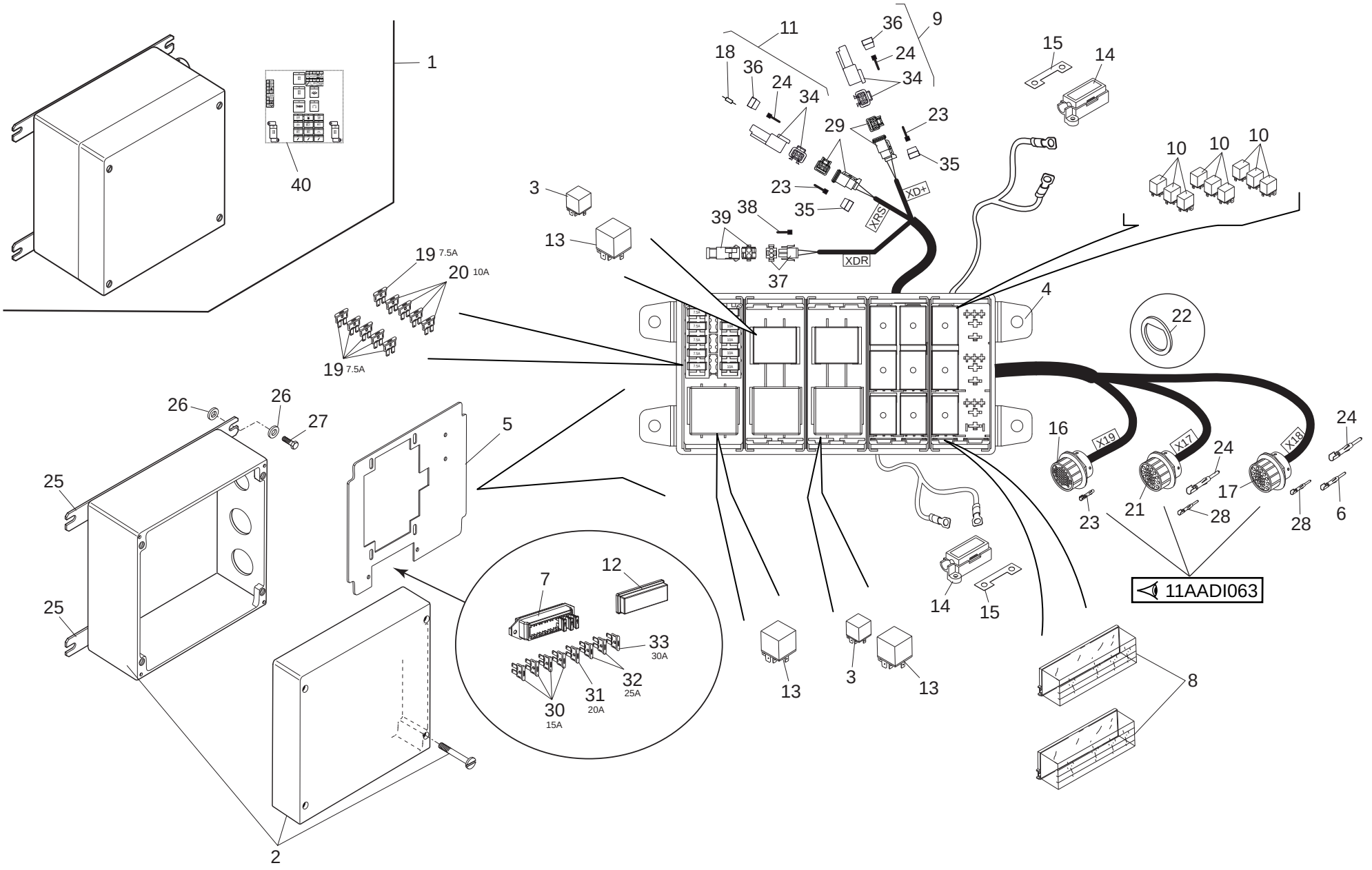

30/04/2013

648701

1/2

648701

ELETTRICITA' (Scatola fusibili e rele')
ELECTRICITE (Boite a fusible et relais)
ELECTRICITY (Fuse and relay box)
ELEKTRIZITAT (Sicherungsdose und relais)
ELECTRICIDAD (Caya de fusibles y relevador)

Quantità
Quantity
Quantité
Menge
Quantità

11AADI 020

30/04/2013

Rep Item	Part. Number	DESCRIZIONE	DESIGNATION	DESCRIPTION	BEZEICHNUNG	DESCRIPCION		MRT 2150	MRT-X 2150								
1	908187	scatola completa	boite complete	complete box	gehaeuse	caja completa		1	1								
2	729445	scatola vuota	boite vide	empty box	leere gehause	caja vacia		1	1								
3	585543	relè	relais	relay	relais	relé		2	2								
4	741448	supporto	support	support	lager	soporte		1	1								
5	674937	piastra	plaque	plate	platte	plancha		1	1								
6	606206	terminale	borne	terminal	endverschluss	terminal		x	x								
7	777132	scatola	boite	housing	gehaeuse	caja		1	1								
8	908009	coperchio	couvercle	cover	deckel	tapa		2	2								
9	729367	connettore	connecteur	connector	verbindung	conector		1	1								
10	882126	relè	relais	relay	relais	relé		9	9								
11	911039	connettore	connecteur	connector	verbindung	conector		1	1								
12	777133	coperchio	couvercle	cover	deckel	tapa		1	1								
13	906081	relè	relais	relay	relais	relé		3	3								
14	508650	portafusibile	porte-fusible	fuse holder	sicherungssockel	porta-fusible		2	2								
15	908010	fusibile	fusible	fuse	sicherung	fusible	25A-80V	2	2								
16	911042	connettore	connecteur	connector	verbindung	conector		1	1								
17	911043	connettore	connecteur	connector	verbindung	conector		1	1								
18	911040	resistenza	resistance	resistance	winderstand	resistencia	3,3Ohm	1	1								
19	741442	fusibile	fusible	fuse	sicherung	fusible	7,5A	6	6								
20	741443	fusibile	fusible	fuse	sicherung	fusible	10A	4	4								
21	911041	connettore	connecteur	connector	verbindung	conector		1	1								
22	672020	guarnizione	joint	seal	dichtung	guarnicion		3	3								
23	504487	terminale	borne	terminal	endverschluss	terminal		x	x								
24	504486	terminale	borne	terminal	endverschluss	terminal		x	x								
25	672023	staffa	etrier	bracket	buegel	estribo		2	2								

2/2

648701

ELETTRICITA' (Scatola fusibili e rele')
ELECTRICITE (Boite a fusible et relais)
ELECTRICITY (Fuse and relay box)
ELEKTRIZITAT (Sicherungsdose und relais)
ELECTRICIDAD (Caya de fusibles y relevador)

Quantità
Quantity
Quantité
Menge
Quantità

11AADI 020

30/04/2013

Rep Item	Part. Number	DESCRIZIONE	DESIGNATION	DESCRIPTION	BEZEICHNUNG	DESCRIPCION		MRT 2150	MRT-X 2150								
26	484100	rondella	rondelle	washer	unterlegscheibe	arandela		8	8								
27	471349	vite	vis	screw	schraube	tornillo		4	4								
28	687853	terminale	borne	terminal	endverschluss	terminal		x	x								
29	568968	connettore	connecteur	connector	verbindung	conector		2	2								
30	205805	fusibile	fusible	fuse	sicherung	fusible	15A	4	4								
31	656964	fusibile	fusible	fuse	sicherung	fusible	20A	1	1								
32	674941	fusibile	fusible	fuse	sicherung	fusible	25A	2	2								
33	656965	fusibile	fusible	fuse	sicherung	fusible	30A	1	1								
34	568969	connettore	connecteur	connector	verbindung	conector		2	2								
35	568971	piastrino	plaquette	small plate	plaettchen	chapita		2	2								
36	568970	piastrino	plaquette	small plate	plaettchen	chapita		2	2								
37	672224	connettore	connecteur	connector	verbindung	conector		1	1								
38	505187	terminale	borne	terminal	endverschluss	terminal		x	x								
39	729359	connettore	connecteur	connector	verbindung	conector		1	1								
40	923979	targhetta	plaquette	name plate	schild	tarjeta		1	1								

ELETTRICITA' (Collettore elettrico)
ELECTRICITE (Collecteur electrique)
ELECTRICITY (Electric manifold)
ELEKTRIZITAT (Schleifringubertrager)
ELECTRICIDAD (Colector eléctrico)

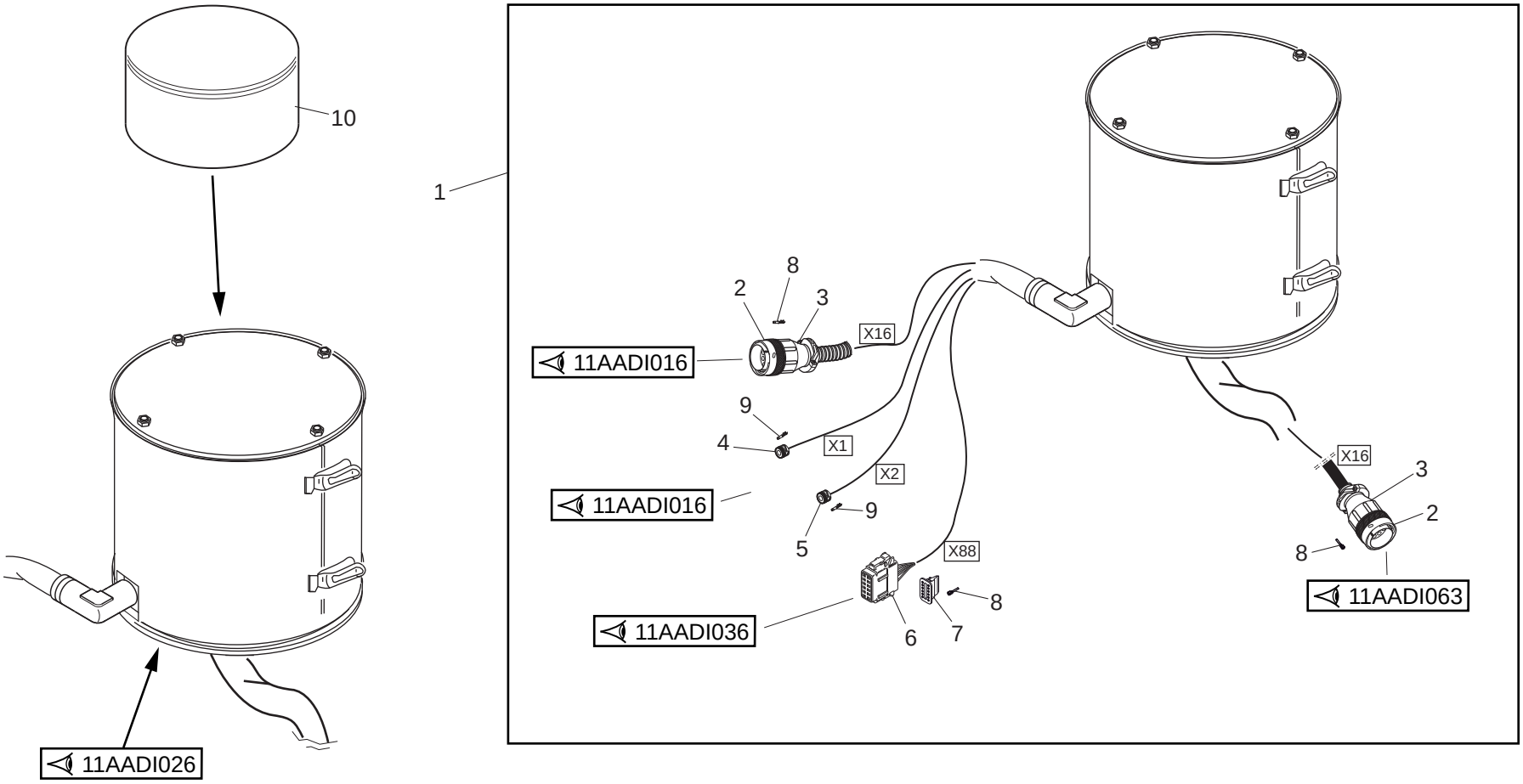

1/1

648701

ELETTRICITA' (Collettore elettrico)
ELECTRICITE (Collecteur electrique)
ELECTRICITY (Electric manifold)
ELEKTRIZITAT (Schleifringubertrager)
ELECTRICIDAD (Colector eléctrico)

Quantità
Quantity
Quantité
Menge
Quantità

11AADI 025

30/04/2013

Rep Item	Part. Number	DESCRIZIONE	DESIGNATION	DESCRIPTION	BEZEICHNUNG	DESCRIPCION	MRT 2150	MRT-X 2150							
1	908759	collettore elettrico	collecteur électrique	collector electrical	schleifringubertrager	colector elétrico	1	1							
2	912309	connettore	connecteur	connector	verbindung	conector	2	2							
3	910432	corpo	corps	body	koerper	cuerpo	2	2							
4	912224	connettore	connecteur	connector	verbindung	conector	1	1							
5	912225	connettore	connecteur	connector	verbindung	conector	1	1							
6	673952	connettore	connecteur	connector	verbindung	conector	1	1							
7	673953	piastrino	plaquette	small plate	plaettchen	chapita	1	1							
8	504487	terminale	borne	terminal	endverschluss	terminal	x	x							
9	910401	terminale	borne	terminal	endverschluss	terminal	x	x							
10	912344	protezione	protection	guard	schutz	proteccion	1	1							

ELETTRICITA' (Collettore elettrico)
ELECTRICITE (Collecteur electrique)
ELECTRICITY (Electric manifold)
ELEKTRIZITAT (Schleifringubertrager)
ELECTRICIDAD (Colector eléctrico)

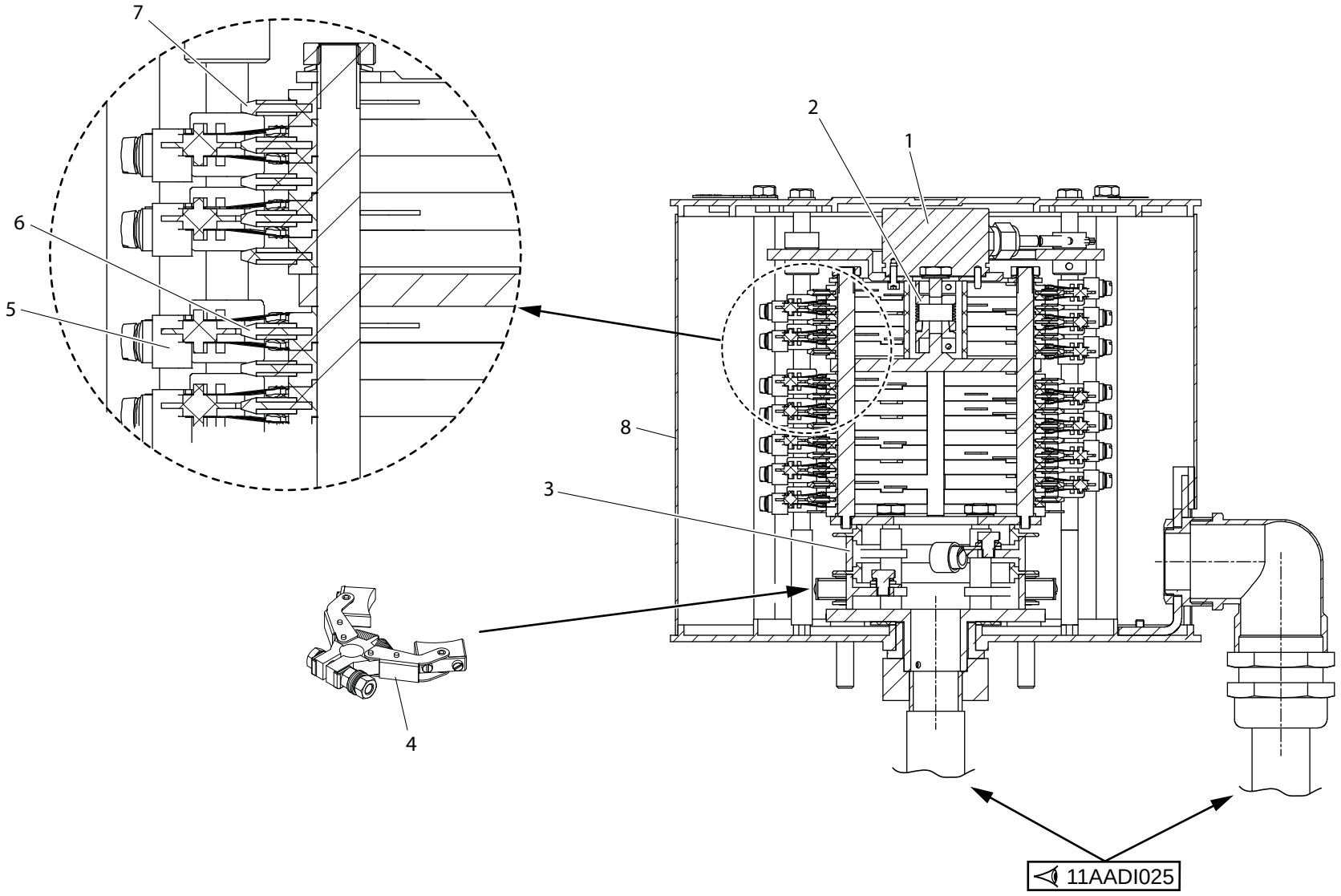

1/1

648701

ELETTRICITA' (Collettore elettrico)
ELECTRICITE (Collecteur electrique)
ELECTRICITY (Electric manifold)
ELEKTRIZITAT (Schleifringubertrager)
ELECTRICIDAD (Colector eléctrico)

Quantità
Quantity
Quantité
Menge
Quantità

11AADI 026

30/04/2013

Rep Item	Part. Number	DESCRIZIONE	DESIGNATION	DESCRIPTION	BEZEICHNUNG	DESCRIPCION	MRT 2150	MRT-X 2150							
1	911425	encoder	codeur	encoder	encoder	codificador	1	1							
2	911426	accoppiatore	reducteur	coupler	kupplungsgetriebe	acoplador	1	1							
3	911427	anello	bague	ring	ring	anillo	2	2							
4	911428	portaspazzole	porte balai	brush holder	wischblatthalterung	porta escobillas	2	2							
5	742598	spazzola	brosse	brush	buerste	cepillo	14	14							
6	742596	anello	bague	ring	ring	anillo	11	11							
7	742597	anello	bague	ring	ring	anillo	3	3							
8	911467	scatola	boite	housing	gehaeuse	caja	1	1							

ELETTRICITA' (Cablaggio posteriore torretta)
ELECTRICITE (Cablage arriere tourelle)
ELECTRICITY (Rear cable upperstructure)
ELEKTRIZITAT (Oberwagen hinter verkabelung)
ELECTRICIDAD (Cableado trasero torreta)

MRT 2150 + Privilege
MRT-X 2150 + Privilege

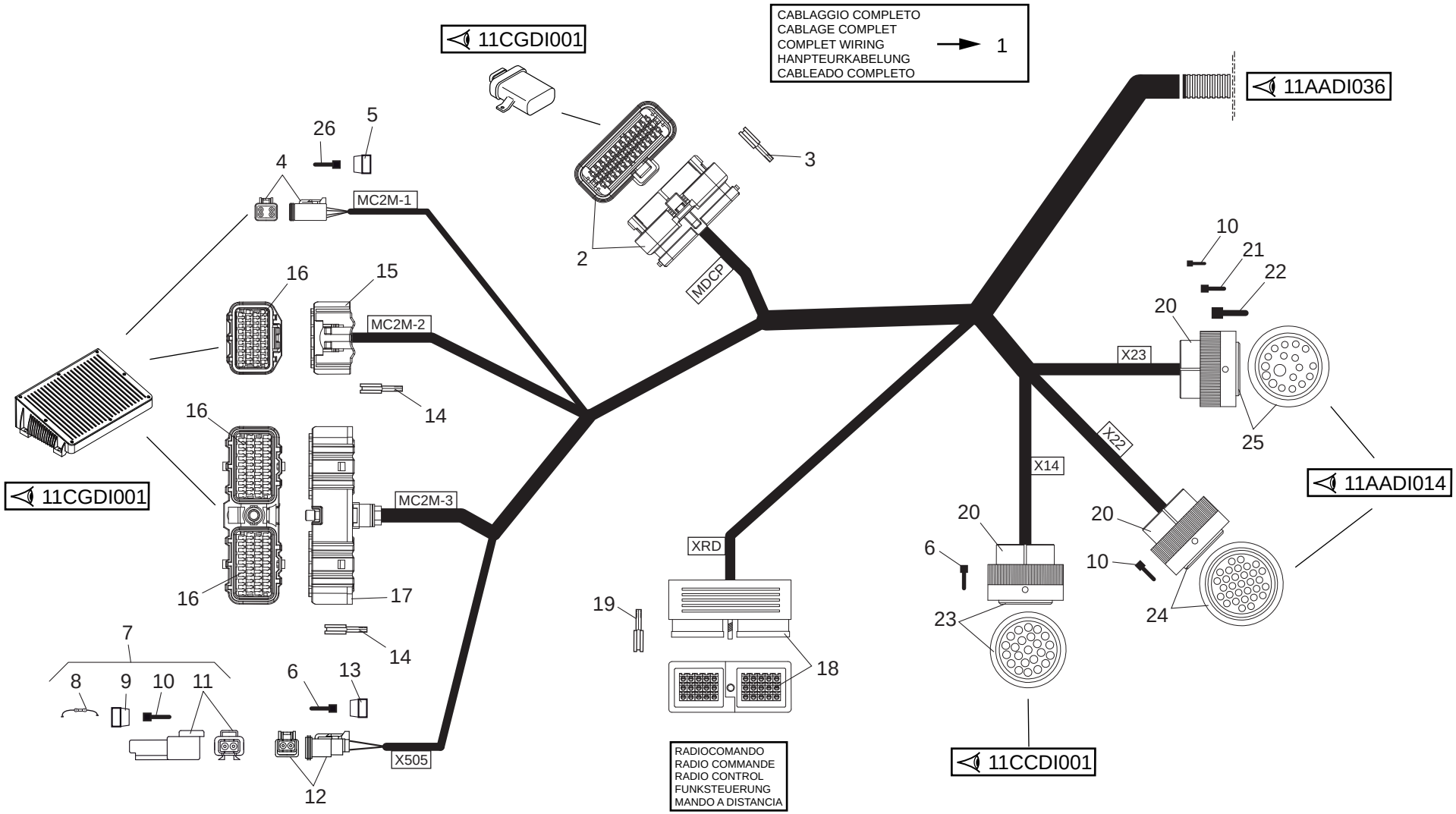

30/04/2013

1/2

648701

ELETTRICITA' (Cablaggio posteriore torretta)
ELECTRICITE (Cablage arriere tourelle)
ELECTRICITY (Rear cable upperstructure)
ELEKTRIZITAT (Oberwagen hinter verkabelung)
ELECTRICIDAD (Cableado trasero torreta)

Quantità
Quantity
Quantité
Menge
Quantità

11AADI 035

30/04/2013

Rep Item	Part. Number	DESCRIZIONE	DESIGNATION	DESCRIPTION	BEZEICHNUNG	DESCRIPCION		MRT 2150	MRT-X 2150								
1	907732	cablaggio	cablage	wiring	verkabelung	cableado		1	1								
3	911402	connettore	connecteur	connector	verbindung	conector		1	1								
2	911401	terminale	borne	terminal	endverschluss	terminal		x	x								
4	911031	connettore	connecteur	connector	verbindung	conector		1	1								
5	911032	piastrino	plaquette	small plate	plaettchen	chapita		1	1								
6	504487	terminale	borne	terminal	endverschluss	terminal		x	x								
7	741419	connettore	connecteur	connector	verbindung	conector		1	1								
8	775334	resistenza	resistance	resistance	winderstand	resistencia	120Ohm	1	1								
9	568970	piastrino	plaquette	small plate	plaettchen	chapita		1	1								
10	504486	terminale	borne	terminal	endverschluss	terminal		x	x								
11	568969	connettore	connecteur	connector	verbindung	conector		1	1								
12	568968	connettore	connecteur	connector	verbindung	conector		1	1								
13	568971	piastrino	plaquette	small plate	plaettchen	chapita		1	1								
14	911405	terminale	borne	terminal	endverschluss	terminal		x	x								
15	911018	corpo	corps	body	koerper	cuerpo		1	1								
16	911019	connettore	connecteur	connector	verbindung	conector		3	3								
17	911020	corpo	corps	body	koerper	cuerpo		1	1								
18	911411	connettore	connecteur	connector	verbindung	conector		1	1								
19	911412	terminale	borne	terminal	endverschluss	terminal		x	x								
20	910432	corpo	corps	body	koerper	cuerpo		3	3								
21	687853	terminale	borne	terminal	endverschluss	terminal		x	x								
22	687854	terminale	borne	terminal	endverschluss	terminal		x	x								
23	911409	connettore	connecteur	connector	verbindung	conector		1	1								
24	911406	connettore	connecteur	connector	verbindung	conector		1	1								
25	911407	connettore	connecteur	connector	verbindung	conector		1	1								

2/2

648701

ELETTRICITA' (Cablaggio posteriore torretta)
ELECTRICITE (Cablage arriere tourelle)
ELECTRICITY (Rear cable upperstructure)
ELEKTRIZITAT (Oberwagen hinter verkabelung)
ELECTRICIDAD (Cableado trasero torreta)

Quantità
Quantity
Quantité
Menge
Quantità

11AADI 035

Rep Item	Part. Number	DESCRIZIONE	DESIGNATION	DESCRIPTION	BEZEICHNUNG	DESCRIPCION	MRT 2150	MRT-X 2150							
26	674933	terminale	borne	terminal	endverschluss	terminal	x	x							

30/04/2013

11AADI036

ELETTRICITA' (Cablaggio posteriore torretta)
ELECTRICITE (Cablage arriere tourelle)
ELECTRICITY (Rear cable upperstructure)
ELEKTRIZITAT (Oberwagen hinter verkabelung)
ELECTRICIDAD (Cableado trasero torreta)

MRT 2150 + Privilege
MRT-X 2150 + Privilege

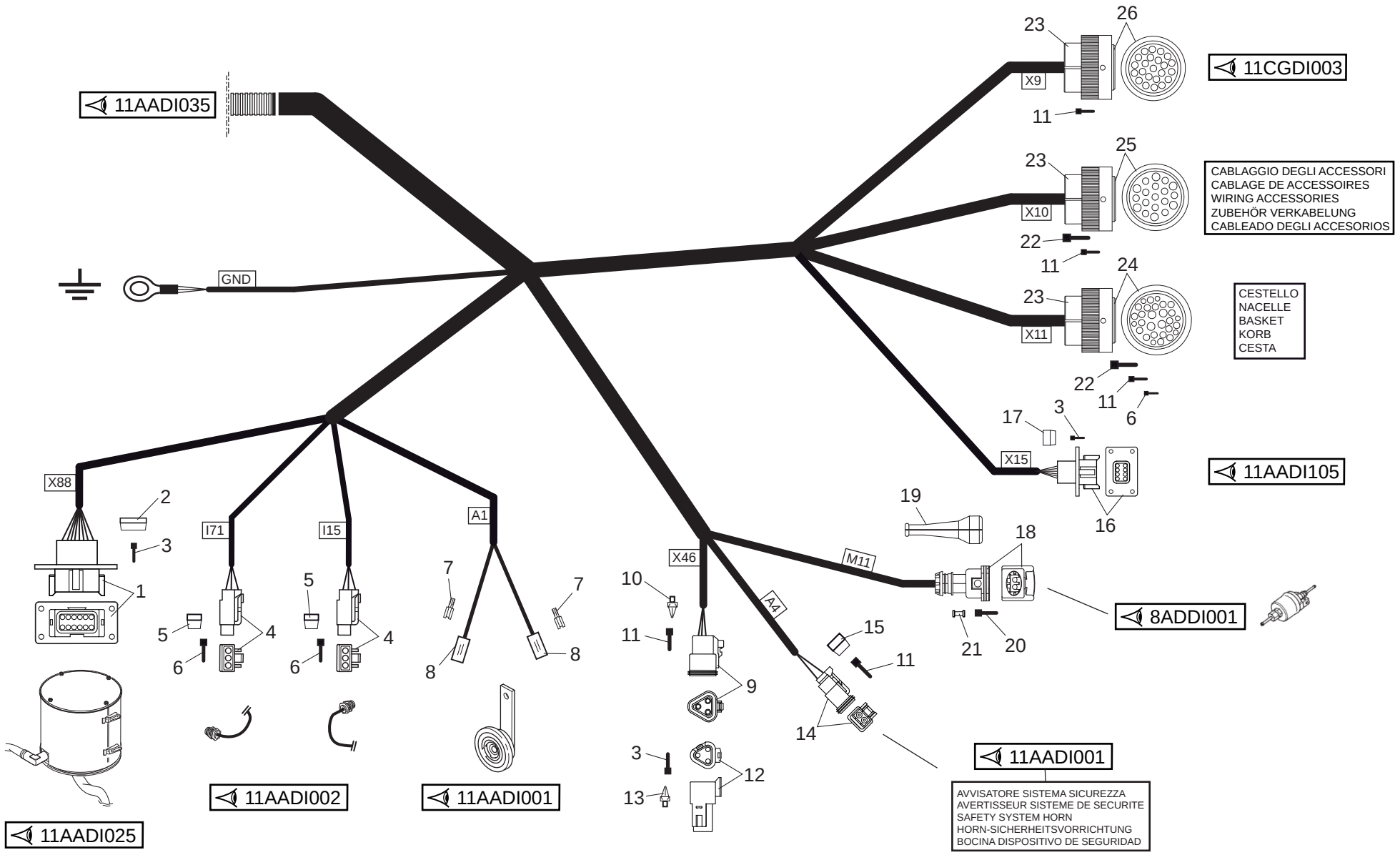

30/04/2013

648701

1/2

648701

ELETTRICITA' (Cablaggio posteriore torretta)
ELECTRICITE (Cablage arriere tourelle)
ELECTRICITY (Rear cable upperstructure)
ELEKTRIZITAT (Oberwagen hinter verkabelung)
ELECTRICIDAD (Cableado trasero torreta)

Quantità / Quantity / Quantité / Menge / Quantità

11AADI 036

30/04/2013

Rep Item	Part. Number	DESCRIZIONE	DESIGNATION	DESCRIPTION	BEZEICHNUNG	DESCRIPCION	MRT 2150	MRT-X 2150							
1	911403	connettore	connecteur	connector	verbindung	conector	1	1							
2	673955	piastrino	plaquette	small plate	plaettchen	chapita	1	1							
3	504486	terminale	borne	terminal	endverschluss	terminal	x	x							
4	729371	connettore	connecteur	connector	verbindung	conector	2	2							
5	729372	piastrino	plaquette	small plate	plaettchen	chapita	2	2							
6	606229	terminale	borne	terminal	endverschluss	terminal	x	x							
7	659933	terminale	borne	terminal	endverschluss	terminal	x	x							
8	659934	protezione	protection	guard	schutz	proteccion	2	2							
9	504482	connettore	connecteur	connector	verbindung	conector	1	1							
10	504485	piastrino	plaquette	small plate	plaettchen	chapita	1	1							
11	504487	terminale	borne	terminal	endverschluss	terminal	x	x							
12	504483	connettore	connecteur	connector	verbindung	conector	1	1							
13	504484	piastrino	plaquette	small plate	plaettchen	chapita	1	1							
14	568968	connettore	connecteur	connector	verbindung	conector	1	1							
15	568971	piastrino	plaquette	small plate	plaettchen	chapita	1	1							
16	886497	connettore	connecteur	connector	verbindung	conector	1	1							
17	504599	piastrino	plaquette	small plate	plaettchen	chapita	1	1							
18	569968	connettore	connecteur	connector	verbindung	conector	1	1							
19	659967	protezione	protection	guard	schutz	proteccion	1	1							
20	659989	terminale	borne	terminal	endverschluss	terminal	x	x							
21	608483	gommino	caoutchouc	rubber	gummi	gomita	x	x							
22	674933	terminale	borne	terminal	endverschluss	terminal	x	x							
23	910432	corpo	corps	body	koerper	cuerpo	3	3							
24	911410	connettore	connecteur	connector	verbindung	conector	1	1							
25	911408	connettore	connecteur	connector	verbindung	conector	1	1							

2/2

648701

ELETTRICITA' (Cablaggio posteriore torretta)
ELECTRICITE (Cablage arriere tourelle)
ELECTRICITY (Rear cable upperstructure)
ELEKTRIZITAT (Oberwagen hinter verkabelung)
ELECTRICIDAD (Cableado trasero torreta)

Quantità
Quantity
Quantité
Menge
Quantità

11AADI 036

30/04/2013

Rep Item	Part. Number	DESCRIZIONE	DESIGNATION	DESCRIPTION	BEZEICHNUNG	DESCRIPCION	MRT 2150	MRT-X 2150							
26	911042	connettore	connecteur	connector	verbindung	conector	1	1							

11AADI060

ELETTRICITA' (Cablaggio principale carro)
ELECTRICITE (Cablage principal chariot)
ELECTRICITY (Truck main wiring)
ELEKTRIZITAT (Hanpteurkabelung wagen)
ELECTRICIDAD (Cableado principal carro)

MRT 2150 + Privilege
MRT-X 2150 + Privilege

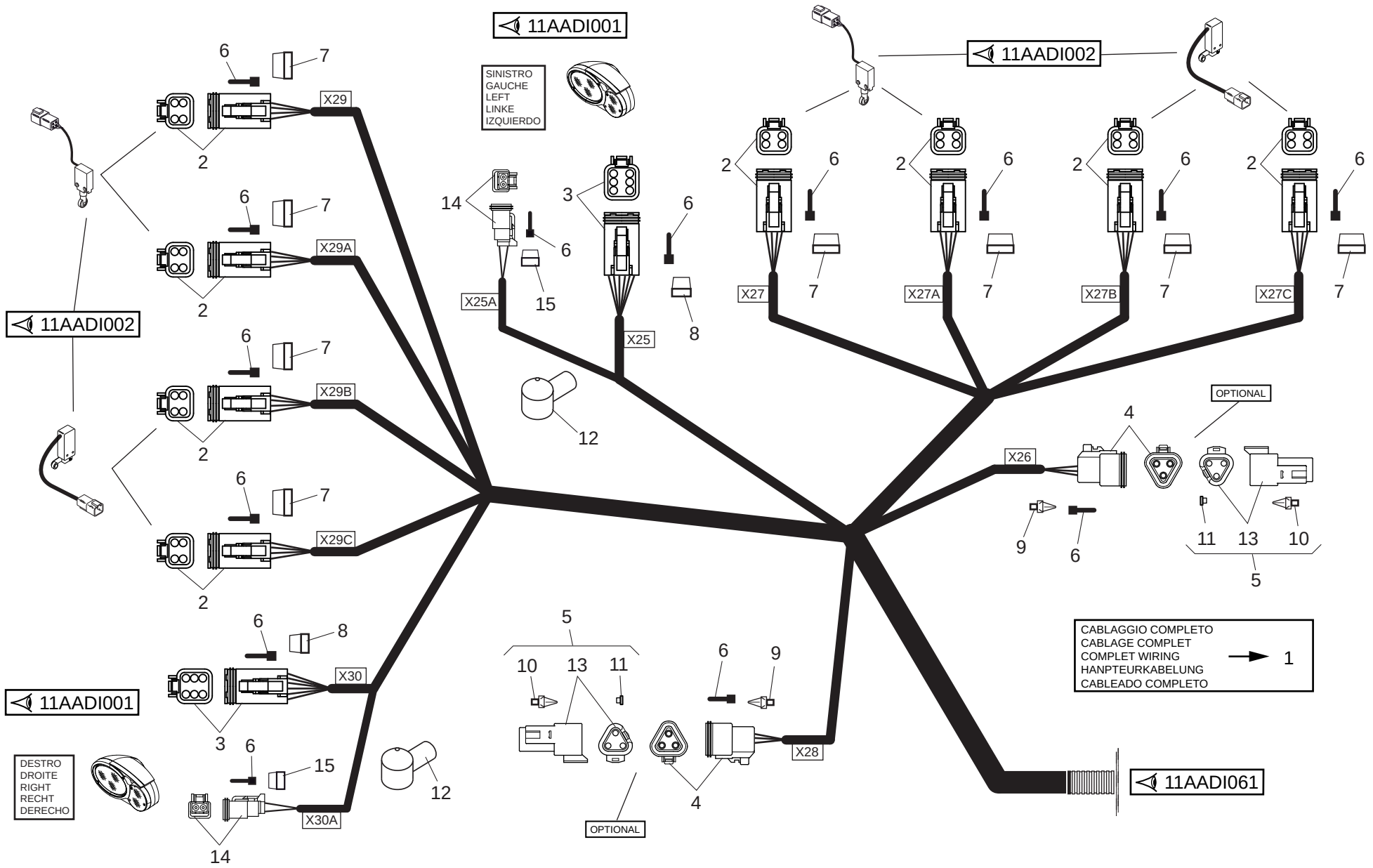

30/04/2013

648701

1/1

648701

ELETTRICITA' (Cablaggio principale carro)
ELECTRICITE (Cablage principal chariot)
ELECTRICITY (Truck main wiring)
ELEKTRIZITAT (Hanpteurkabelung wagen)
ELECTRICIDAD (Cableado principal carro)

Quantità
Quantity
Quantité
Menge
Quantità

11AADI 060

30/04/2013

Rep Item	Part. Number	DESCRIZIONE	DESIGNATION	DESCRIPTION	BEZEICHNUNG	DESCRIPCION	MRT 2150	MRT-X 2150							
1	907733	cablaggio	cablage	wiring	verkabelung	cableado	1	1							
2	504591	connettore	connecteur	connector	verbindung	conector	8	8							
3	504592	connettore	connecteur	connector	verbindung	conector	2	2							
4	504482	connettore	connecteur	connector	verbindung	conector	2	2							
5	729486	connettore	connecteur	connector	verbindung	conector	2	2							
6	504487	terminale	borne	terminal	endverschluss	terminal	x	x							
7	504596	piastrino	plaquette	small plate	plaettchen	chapita	8	8							
8	504598	piastrino	plaquette	small plate	plaettchen	chapita	2	2							
9	504485	piastrino	plaquette	small plate	plaettchen	chapita	2	2							
10	504484	piastrino	plaquette	small plate	plaettchen	chapita	2	2							
11	738817	otturatore	bouchon	lock	verschluss	obturador	x	x							
12	717712	protezione	protection	guard	schutz	proteccion	2	2							
13	504483	connettore	connecteur	connector	verbindung	conector	2	2							
14	568968	connettore	connecteur	connector	verbindung	conector	2	2							
15	508971	piastrino	plaquette	small plate	plaettchen	chapita	2	2							

11AADI061

ELETTRICITA' (Cablaggio principale carro)
ELECTRICITE (Cablage principal chariot)
ELECTRICITY (Truck main wiring)
ELEKTRIZITAT (Hanpteurkabelung wagen)
ELECTRICIDAD (Cableado principal carro)

MRT 2150 + Privilege
MRT-X 2150 + Privilege

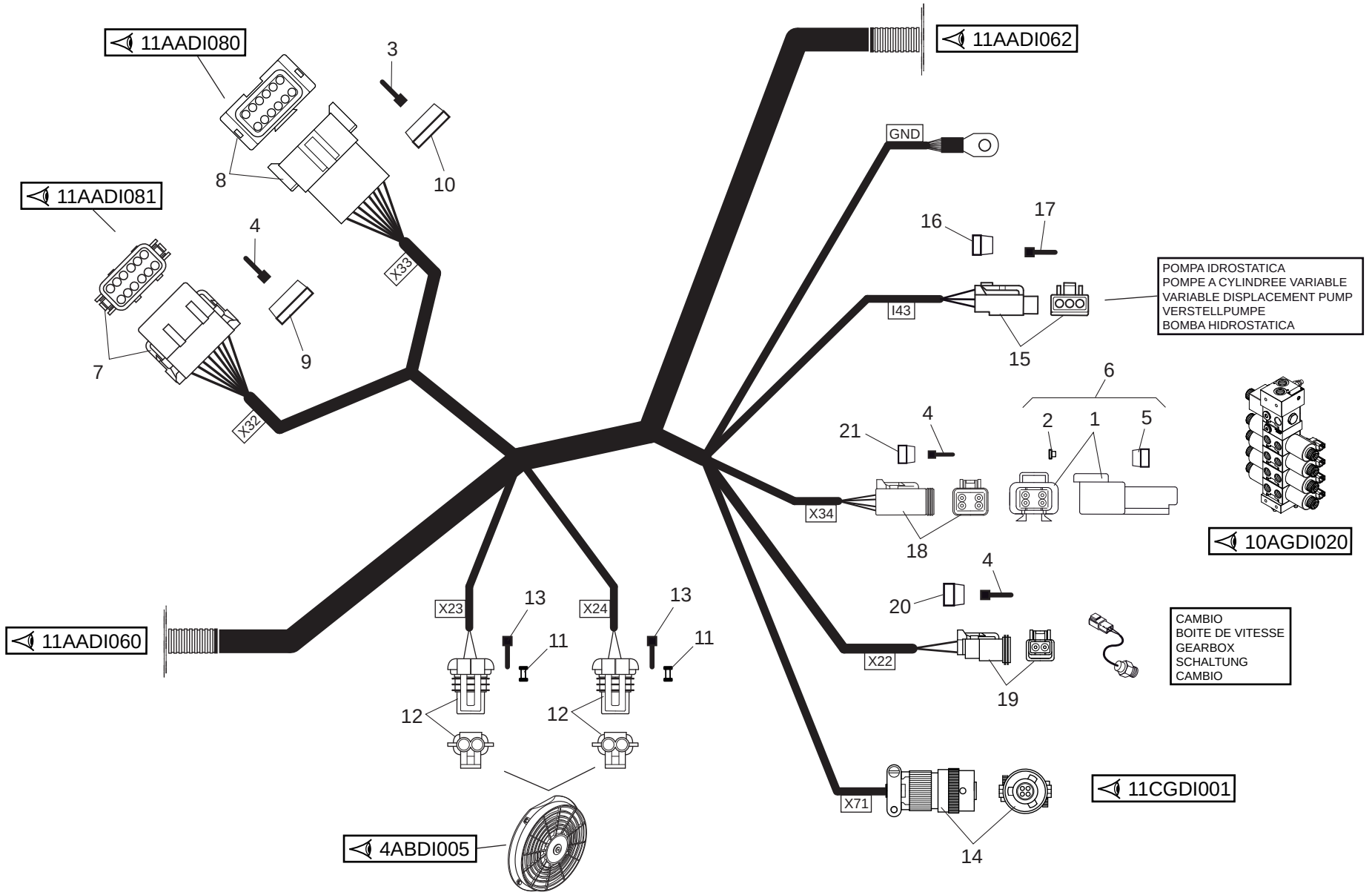

30/04/2013

1/1

648701

ELETTRICITA' (Cablaggio principale carro)
ELECTRICITE (Cablage principal chariot)
ELECTRICITY (Truck main wiring)
ELEKTRIZITAT (Hanpteurkabelung wagen)
ELECTRICIDAD (Cableado principal carro)

Quantità
Quantity
Quantité
Menge
Quantità

11AADI 061

30/04/2013

Rep Item	Part. Number	DESCRIZIONE	DESIGNATION	DESCRIPTION	BEZEICHNUNG	DESCRIPCION	MRT 2150	MRT-X 2150							
1	504601	connettore	connecteur	connector	verbindung	conector	1	1							
2	738317	otturatore	bouchon	lock	verschluss	obturador	x	x							
3	504486	terminale	borne	terminal	endverschluss	terminal	x	x							
4	504487	terminale	borne	terminal	endverschluss	terminal	x	x							
5	504602	piastrino	plaquette	small plate	plaettchen	chapita	1	1							
6	270250	connettore	connecteur	connector	verbindung	conector	1	1							
7	673952	connettore	connecteur	connector	verbindung	conector	1	1							
8	673954	connettore	connecteur	connector	verbindung	conector	1	1							
9	673953	piastrino	plaquette	small plate	plaettchen	chapita	1	1							
10	673955	piastrino	plaquette	small plate	plaettchen	chapita	1	1							
11	729453	gommino	caoutchouc	rubber	gummi	gomita	x	x							
12	674931	connettore	connecteur	connector	verbindung	conector	2	2							
13	674930	terminale	borne	terminal	endverschluss	terminal	x	x							
14	741400	connettore	connecteur	connector	verbindung	conector	1	1							
15	729371	connettore	connecteur	connector	verbindung	conector	1	1							
16	729372	piastrino	plaquette	small plate	plaettchen	chapita	1	1							
17	606229	terminale	borne	terminal	endverschluss	terminal	x	x							
18	504591	connettore	connecteur	connector	verbindung	conector	1	1							
19	568968	connettore	connecteur	connector	verbindung	conector	1	1							
20	568971	piastrino	plaquette	small plate	plaettchen	chapita	1	1							
21	504591	piastrino	plaquette	small plate	plaettchen	chapita	1	1							

ELETTRICITA' (Cablaggio principale carro)
ELECTRICITE (Cablage principal chariot)
ELECTRICITY (Truck main wiring)
ELEKTRIZITAT (Hanpteurkabelung wagen)
ELECTRICIDAD (Cableado principal carro)

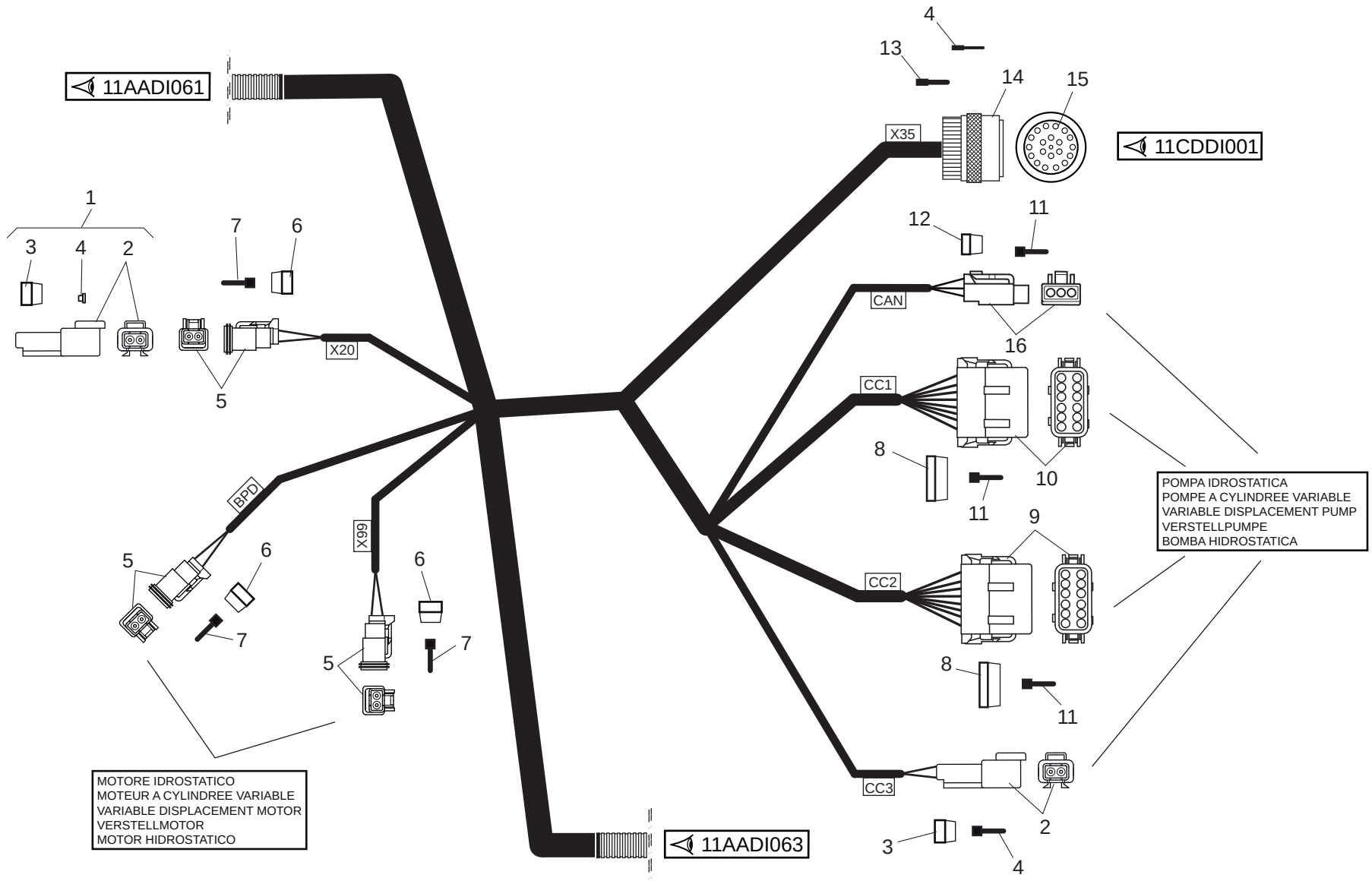

30/04/2013

1/1

648701

ELETTRICITA' (Cablaggio principale carro)
ELECTRICITE (Cablage principal chariot)
ELECTRICITY (Truck main wiring)
ELEKTRIZITAT (Hanpteurkabelung wagen)
ELECTRICIDAD (Cableado principal carro)

Quantità
Quantity
Quantité
Menge
Quantità

11AADI 062

30/04/2013

Rep Item	Part. Number	DESCRIZIONE	DESIGNATION	DESCRIPTION	BEZEICHNUNG	DESCRIPCION	MRT 2150	MRT-X 2150							
1	729367	connettore	connecteur	connector	verbindung	conector	1	1							
2	568969	connettore	connecteur	connector	verbindung	conector	2	2							
3	568970	piastrino	plaquette	small plate	plaettchen	chapita	2	2							
4	504486	terminale	borne	terminal	endverschluss	terminal	x	x							
5	568968	connettore	connecteur	connector	verbindung	conector	3	3							
6	568971	piastrino	plaquette	small plate	plaettchen	chapita	3	3							
7	504487	terminale	borne	terminal	endverschluss	terminal	x	x							
8	773561	piastrino	plaquette	small plate	plaettchen	chapita	2	2							
9	773560	connettore	connecteur	connector	verbindung	conector	1	1							
10	773559	connettore	connecteur	connector	verbindung	conector	1	1							
11	606229	terminale	borne	terminal	endverschluss	terminal	x	x							
12	729372	piastrino	plaquette	small plate	plaettchen	chapita	1	1							
13	687853	terminale	borne	terminal	endverschluss	terminal	x	x							
14	910432	corpo	corps	body	koerper	cuerpo	1	1							
15	911016	connettore	connecteur	connector	verbindung	conector	1	1							
16	729371	connettore	connecteur	connector	verbindung	conector	1	1							

ELETTRICITA' (Cablaggio principale carro)
ELECTRICITE (Cablage principal chariot)
ELECTRICITY (Truck main wiring)
ELEKTRIZITAT (Hanpteurkabelung wagen)
ELECTRICIDAD (Cableado principal carro)

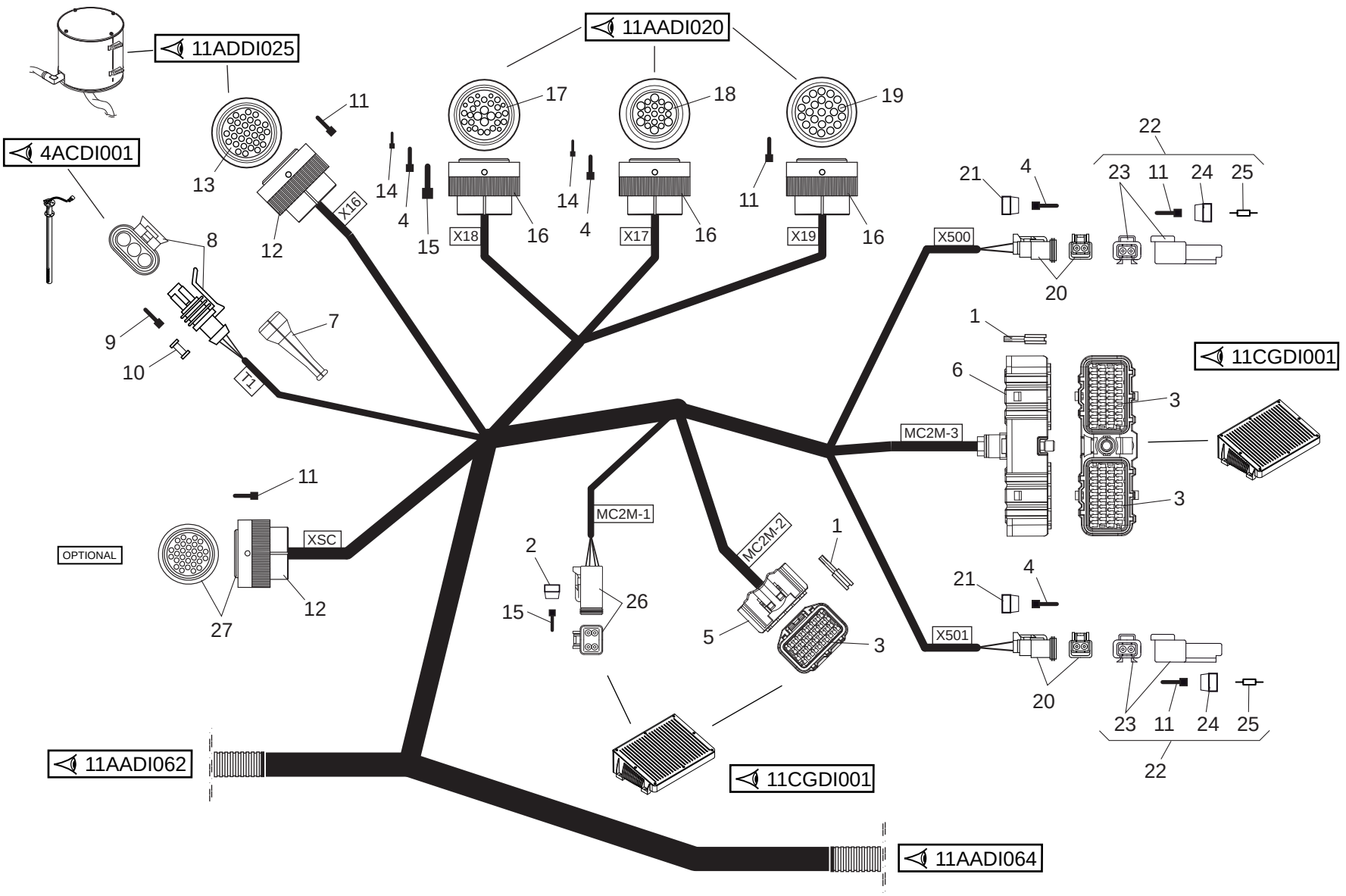

1/2

648701

ELETTRICITA' (Cablaggio principale carro)
ELECTRICITE (Cablage principal chariot)
ELECTRICITY (Truck main wiring)
ELEKTRIZITAT (Hanpteurkabelung wagen)
ELECTRICIDAD (Cableado principal carro)

Quantità
Quantity
Quantité
Menge
Quantità

11AADI 063

30/04/2013

Rep Item	Part. Number	DESCRIZIONE	DESIGNATION	DESCRIPTION	BEZEICHNUNG	DESCRIPCION	MRT 2150	MRT-X 2150
1	911017	terminale	borne	terminal	endverschluss	terminal	x	x
2	911032	piastrino	plaquette	small plate	plaettchen	chapita	1	1
3	911019	connettore	connecteur	connector	verbindung	conector	3	3
4	504487	terminale	borne	terminal	endverschluss	terminal	x	x
5	911018	connettore	connecteur	connector	verbindung	conector	1	1
6	911020	connettore	connecteur	connector	verbindung	conector	1	1
7	710367	protezione	protection	guard	schutz	proteccion	1	1
8	659937	connettore	connecteur	connector	verbindung	conector	1	1
9	659936	terminale	borne	terminal	endverschluss	terminal	x	x
10	710301	gommino	caoutchouc	rubber	gummi	gomita	x	x
11	504486	terminale	borne	terminal	endverschluss	terminal	x	x
12	910432	corpo	corps	body	koerper	cuerpo	2	2
13	911012	connettore	connecteur	connector	verbindung	conector	1	1
14	606229	terminale	borne	terminal	endverschluss	terminal	x	x
15	674933	terminale	borne	terminal	endverschluss	terminal	x	x
16	911021	corpo	corps	body	koerper	cuerpo	3	3
17	911015	connettore	connecteur	connector	verbindung	conector	1	1
18	911013	connettore	connecteur	connector	verbindung	conector	1	1
19	911014	connettore	connecteur	connector	verbindung	conector	1	1
20	568968	connettore	connecteur	connector	verbindung	conector	2	2
21	568971	piastrino	plaquette	small plate	plaettchen	chapita	2	2
22	741419	connettore	connecteur	connector	verbindung	conector	2	2
23	568969	connettore	connecteur	connector	verbindung	conector	2	2
24	568970	piastrino	plaquette	small plate	plaettchen	chapita	2	2
25	775334	resistenza	resistance	resistance	winderstand	resistencia 120Ohm	2	2

2/2

648701

ELETTRICITA' (Cablaggio principale carro)
ELECTRICITE (Cablage principal chariot)
ELECTRICITY (Truck main wiring)
ELEKTRIZITAT (Hanpteurkabelung wagen)
ELECTRICIDAD (Cableado principal carro)

Quantità
Quantity
Quantité
Menge
Quantità

11AADI 063

30/04/2013

Rep Item	Part. Number	DESCRIZIONE	DESIGNATION	DESCRIPTION	BEZEICHNUNG	DESCRIPCION	MRT 2150	MRT-X 2150							
26	911031	connettore	connecteur	connector	verbindung	conector	1	1							
27	911392	connettore	connecteur	connector	verbindung	conector	1	1							

11AADI064

ELETTRICITA' (Cablaggio principale carro)
ELECTRICITE (Cablage principal chariot)
ELECTRICITY (Truck main wiring)
ELEKTRIZITAT (Hanpteurkabelung wagen)
ELECTRICIDAD (Cableado principal carro)

MRT 2150 + Privilege
MRT-X 2150 + Privilege

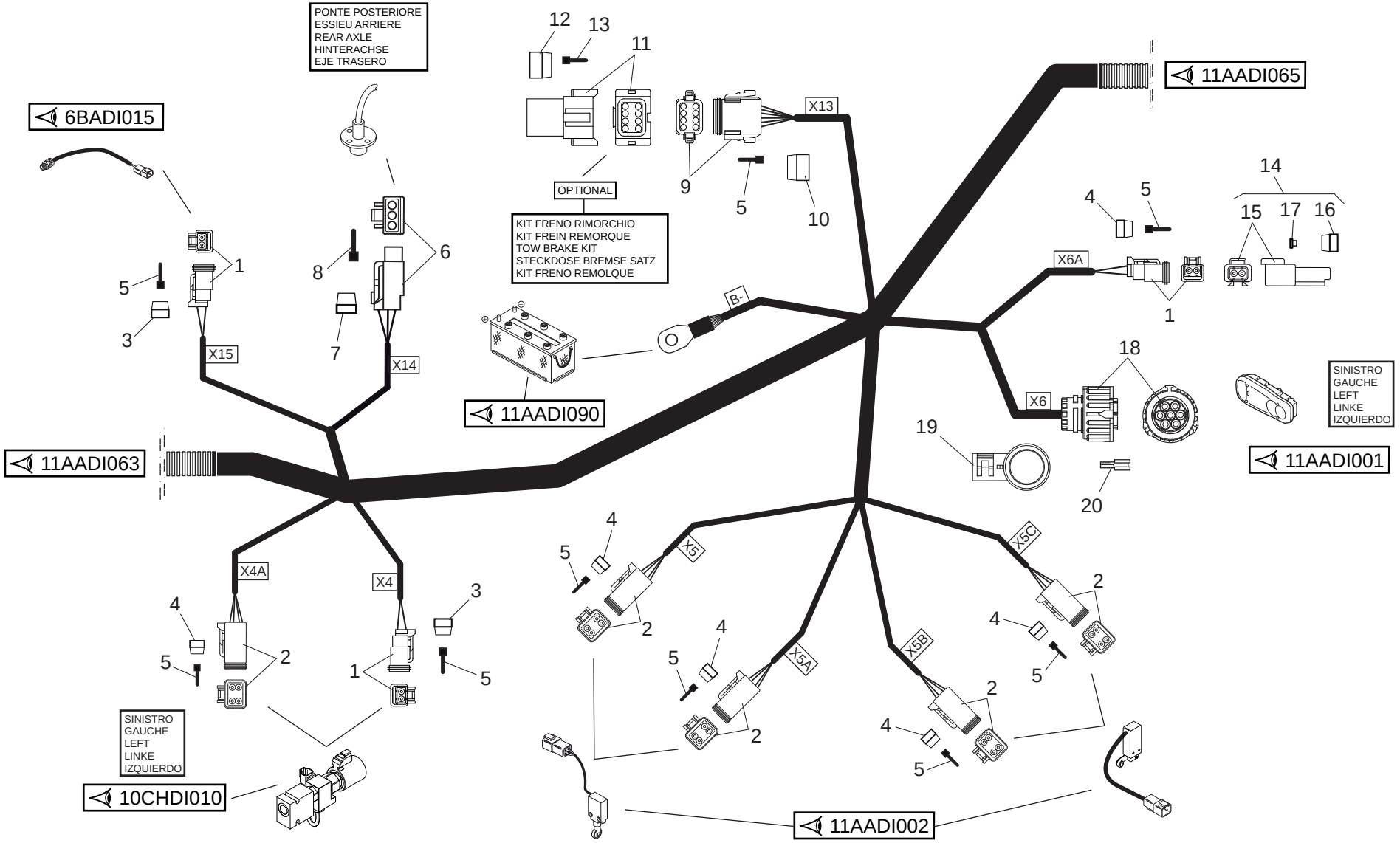

30/04/2013

648701

1/1

648701

ELETTRICITA' (Cablaggio principale carro)
ELECTRICITE (Cablage principal chariot)
ELECTRICITY (Truck main wiring)
ELEKTRIZITAT (Hanpteurkabelung wagen)
ELECTRICIDAD (Cableado principal carro)

Quantità
Quantity
Quantité
Menge
Quantità

11AADI 064

30/04/2013

Rep Item	Part. Number	DESCRIZIONE	DESIGNATION	DESCRIPTION	BEZEICHNUNG	DESCRIPCION	MRT 2150	MRT-X 2150							
1	568968	connettore	connecteur	connector	verbindung	conector	3	3							
2	504591	connettore	connecteur	connector	verbindung	conector	5	5							
3	568971	piastrino	plaquette	small plate	plaettchen	chapita	3	3							
4	504596	piastrino	plaquette	small plate	plaettchen	chapita	5	5							
5	504487	terminale	borne	terminal	endverschluss	terminal	x	x							
6	729371	connettore	connecteur	connector	verbindung	conector	1	1							
7	729372	piastrino	plaquette	small plate	plaettchen	chapita	1	1							
8	606229	terminale	borne	terminal	endverschluss	terminal	x	x							
9	504594	connettore	connecteur	connector	verbindung	conector	1	1							
10	504600	piastrino	plaquette	small plate	plaettchen	chapita	1	1							
11	504595	connettore	connecteur	connector	verbindung	conector	1	1							
12	504599	piastrino	plaquette	small plate	plaettchen	chapita	1	1							
13	504486	terminale	borne	terminal	endverschluss	terminal	x	x							
14	270248	connettore	connecteur	connector	verbindung	conector	1	1							
15	568969	connettore	connecteur	connector	verbindung	conector	1	1							
16	568970	piastrino	plaquette	small plate	plaettchen	chapita	1	1							
17	729450	otturatore	bouchon	lock	verschluss	obturador	x	x							
18	659969	connettore	connecteur	connector	verbindung	conector	1	1							
19	659970	corpo	corps	body	koerper	cuerpo	1	1							
20	659955	terminale	borne	terminal	endverschluss	terminal	x	x							

ELETTRICITA' (Cablaggio principale carro)
ELECTRICITE (Cablage principal chariot)
ELECTRICITY (Truck main wiring)
ELEKTRIZITAT (Hanpteurkabelung wagen)
ELECTRICIDAD (Cableado principal carro)

MRT 2150 + Privilege
MRT-X 2150 + Privilege

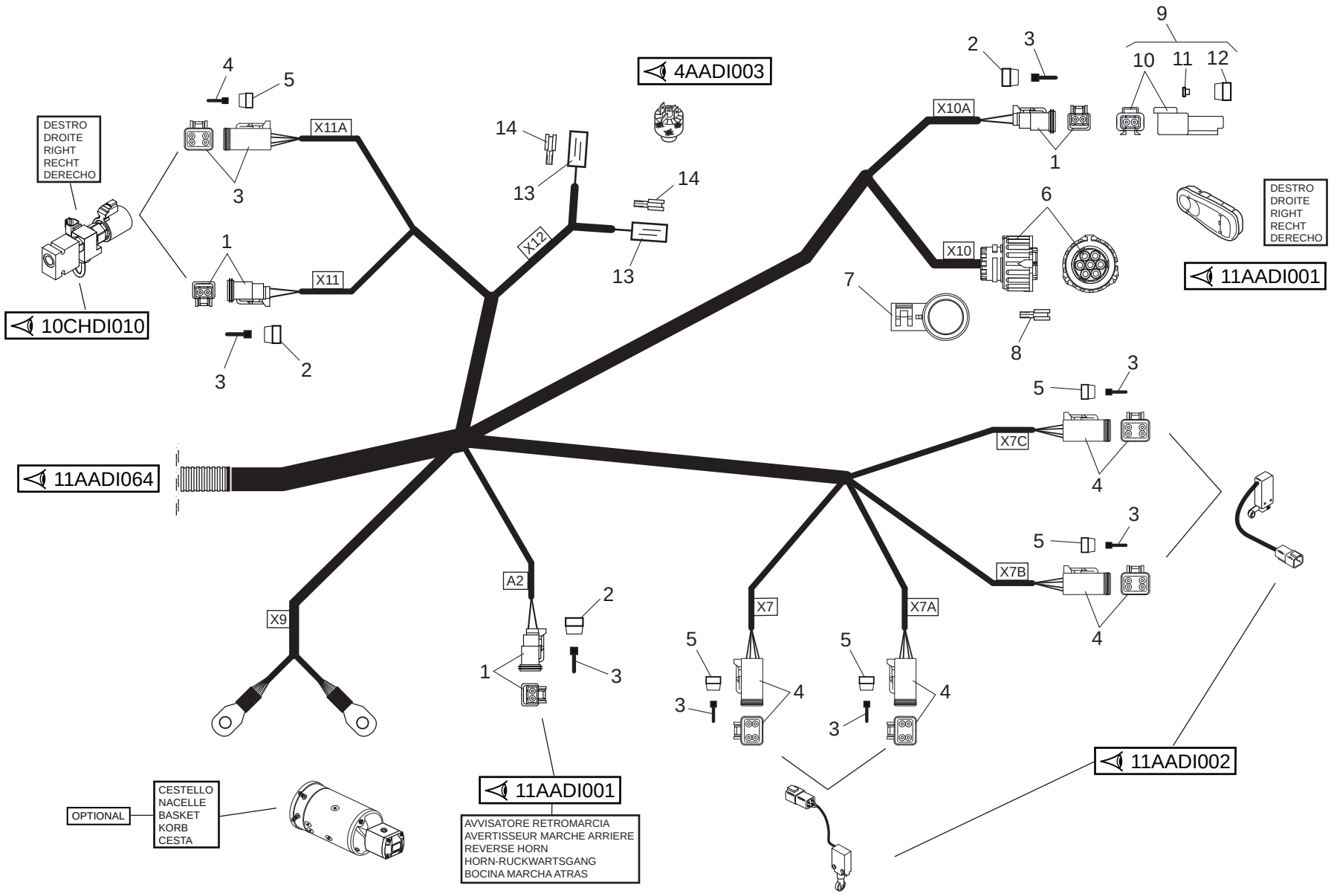

1/1

648701

ELETTRICITA' (Cablaggio principale carro)
ELECTRICITE (Cablage principal chariot)
ELECTRICITY (Truck main wiring)
ELEKTRIZITAT (Hanpteurkabelung wagen)
ELECTRICIDAD (Cableado principal carro)

Quantità
Quantity
Quantité
Menge
Quantità

11AADI 065

30/04/2013

Rep Item	Part. Number	DESCRIZIONE	DESIGNATION	DESCRIPTION	BEZEICHNUNG	DESCRIPCION	MRT 2150	MRT-X 2150							
1	568968	connettore	connecteur	connector	verbindung	conector	3	3							
2	568971	piastrino	plaquette	small plate	plaettchen	chapita	3	3							
3	504487	terminale	borne	terminal	endverschluss	terminal	x	x							
4	504591	connettore	connecteur	connector	verbindung	conector	5	5							
5	504596	piastrino	plaquette	small plate	plaettchen	chapita	5	5							
6	659969	connettore	connecteur	connector	verbindung	conector	1	1							
7	659970	corpo	corps	body	koerper	cuerpo	1	1							
8	659955	terminale	borne	terminal	endverschluss	terminal	x	x							
9	270248	connettore	connecteur	connector	verbindung	conector	1	1							
10	568969	connettore	connecteur	connector	verbindung	conector	1	1							
11	729450	otturatore	bouchon	lock	verschluss	obturador	x	x							
12	568970	piastrino	plaquette	small plate	plaettchen	chapita	1	1							
13	659934	protezione	protection	guard	schutz	proteccion	2	2							
14	659933	terminale	borne	terminal	endverschluss	terminal	x	x							

11AADI080

ELETTRICITA' (Cablaggio elettrovalvole)
ELECTRICITE (Cablage soupape eletrique)
ELECTRICITY (electrovalve wiring)
ELEKTRIZITAT (Hanpteurkabelung electroventil)
ELECTRICIDAD (Cableado electrovalvula)

MRT 2150 + Privilege
MRT-X 2150 + Privilege

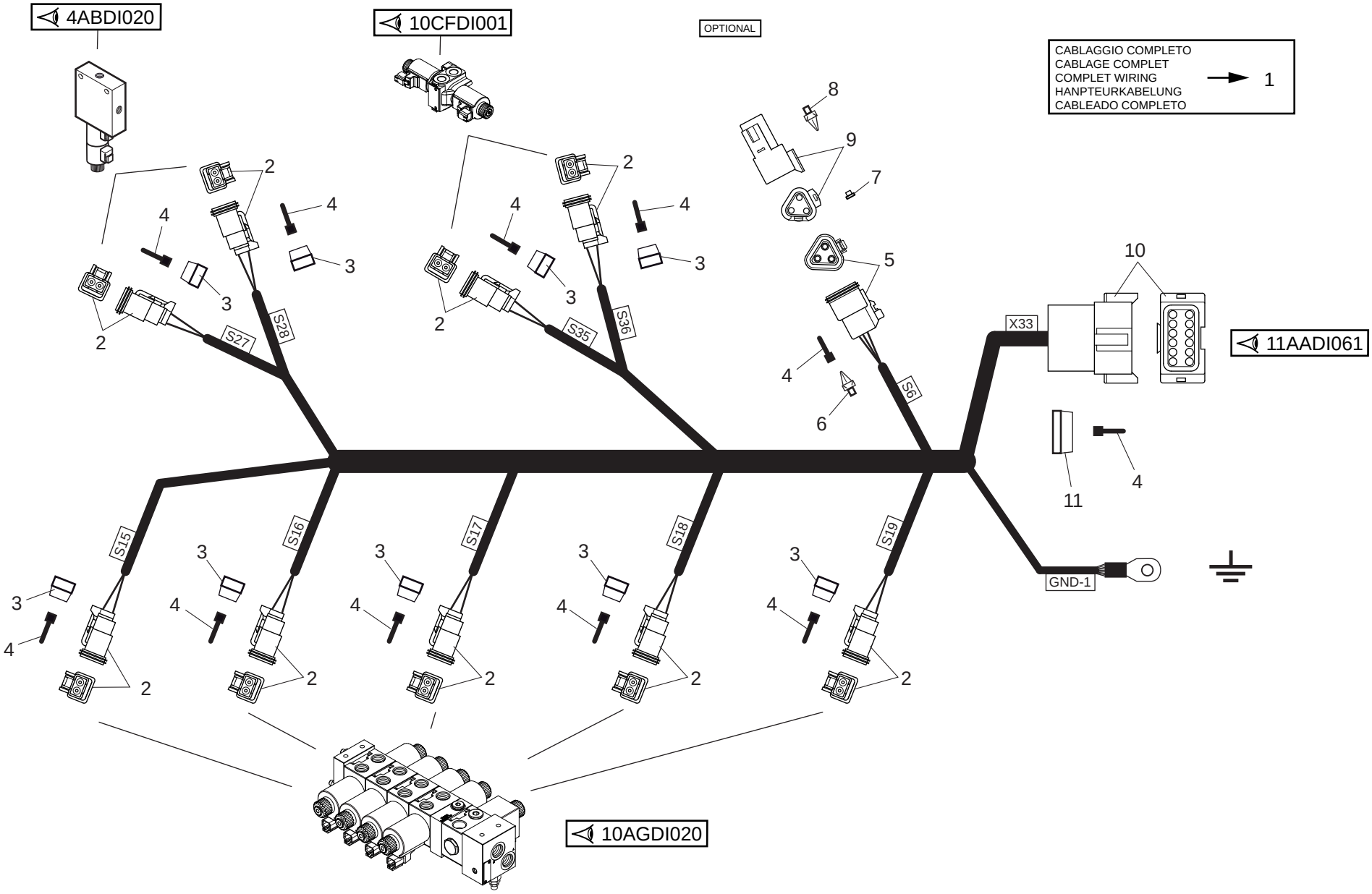

30/04/2013

648701

1/1

648701

ELETTRICITA' (Cablaggio elettrovalvole)
ELECTRICITE (Cablage soupape eletrique)
ELECTRICITY (electrovalve wiring)
ELEKTRIZITAT (Hanpteurkabelung electroventil)
ELECTRICIDAD (Cableado electrovalvula)

Quantità
Quantity
Quantité
Menge
Quantità

11AADI 080

30/04/2013

Rep Item	Part. Number	DESCRIZIONE	DESIGNATION	DESCRIPTION	BEZEICHNUNG	DESCRIPCION	MRT 2150	MRT-X 2150							
1	911034	cablaggio	cablage	wiring	verkabelung	cableado	1	1							
2	568968	connettore	connecteur	connector	verbindung	conector	9	9							
3	568971	piastrino	plaquette	small plate	plaettchen	chapita	9	9							
4	504487	terminale	borne	terminal	endverschluss	terminal	x	x							
5	504482	connettore	connecteur	connector	verbindung	conector	1	1							
6	504485	piastrino	plaquette	small plate	plaettchen	chapita	1	1							
7	504583	connettore	connecteur	connector	verbindung	conector	1	1							
8	504484	piastrino	plaquette	small plate	plaettchen	chapita	1	1							
9	729450	otturatore	bouchon	lock	verschluss	obturador	x	x							
10	673954	connettore	connecteur	connector	verbindung	conector	1	1							
11	673955	piastrino	plaquette	small plate	plaettchen	chapita	1	1							

ELETTRICITA' (Cablaggio elettrovalvole)
ELECTRICITE (Cablage soupape eletrique)
ELECTRICITY (electrovalve wiring)
ELEKTRIZITAT (Hanpteurkabelung electroventil)
ELECTRICIDAD (Cableado electrovalvula)

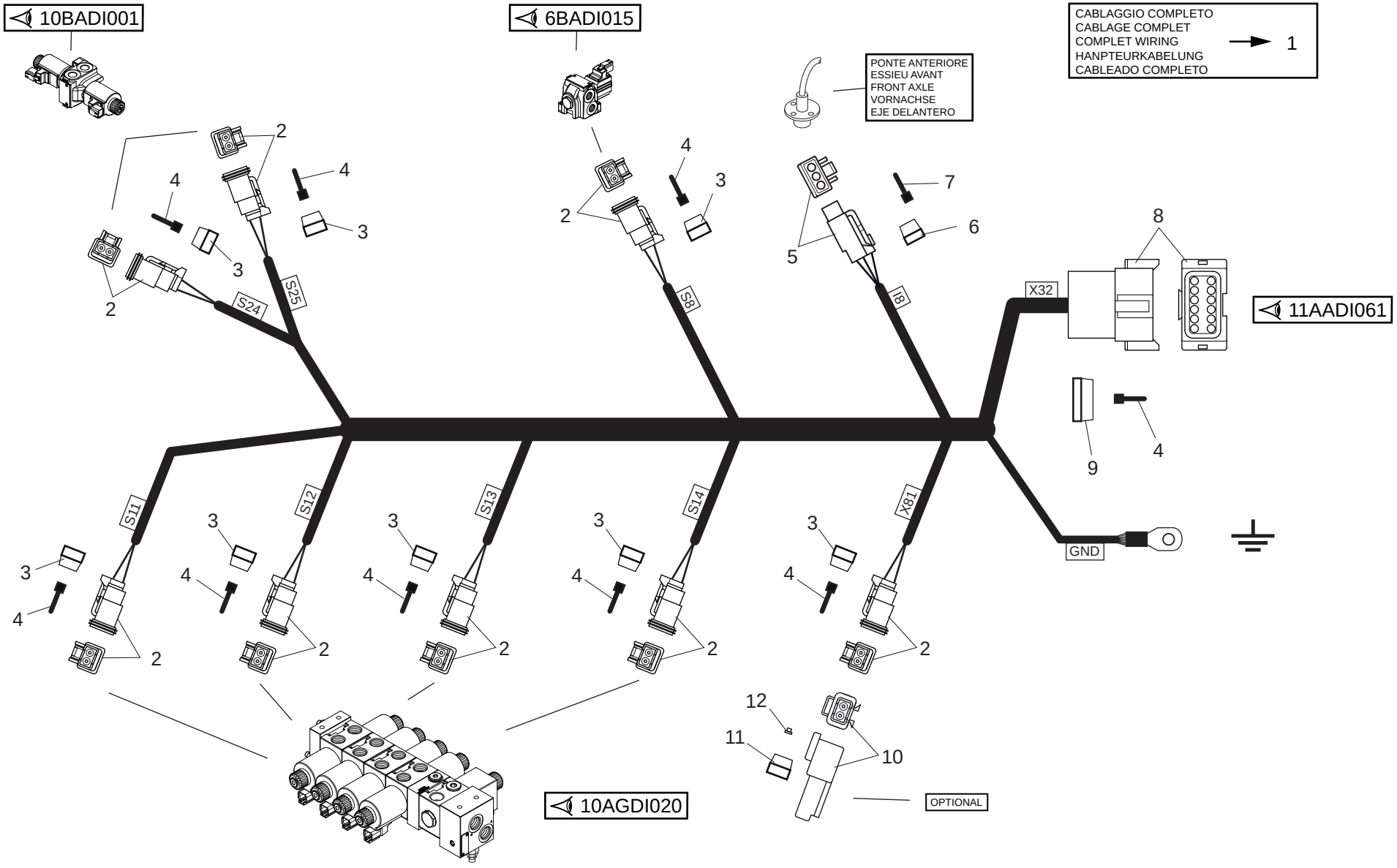

30/04/2013

1/1

648701

ELETTRICITA' (Cablaggio elettrovalvole)
ELECTRICITE (Cablage soupape eletrique)
ELECTRICITY (electrovalve wiring)
ELEKTRIZITAT (Hanpteurkabelung electroventil)
ELECTRICIDAD (Cableado electrovalvula)

Quantità
Quantity
Quantité
Menge
Quantità

11AADI 081

30/04/2013

Rep Item	Part. Number	DESCRIZIONE	DESIGNATION	DESCRIPTION	BEZEICHNUNG	DESCRIPCION	MRT 2150	MRT-X 2150							
1	911418	cablaggio	cablage	wiring	verkabelung	cableado	1	1							
2	568968	connettore	connecteur	connector	verbindung	conector	8	8							
3	568971	piastrino	plaquette	small plate	plaettchen	chapita	8	8							
4	504487	terminale	borne	terminal	endverschluss	terminal	x	x							
5	729371	connettore	connecteur	connector	verbindung	conector	1	1							
6	729372	piastrino	plaquette	small plate	plaettchen	chapita	1	1							
7	606229	terminale	borne	terminal	endverschluss	terminal	x	x							
8	673954	connettore	connecteur	connector	verbindung	conector	1	1							
9	673955	piastrino	plaquette	small plate	plaettchen	chapita	1	1							
10	508969	connettore	connecteur	connector	verbindung	conector	1	1							
11	568970	piastrino	plaquette	small plate	plaettchen	chapita	1	1							
12	504486	terminale	borne	terminal	endverschluss	terminal	x	x							

ELETTRICITA' (Cavi batteria)
ELECTRICITE (Cable batterie)
ELECTRICITY (Battery cable)
ELEKTRIZITAT (Batterie kabel)
ELECTRICIDAD (Cable bateria)

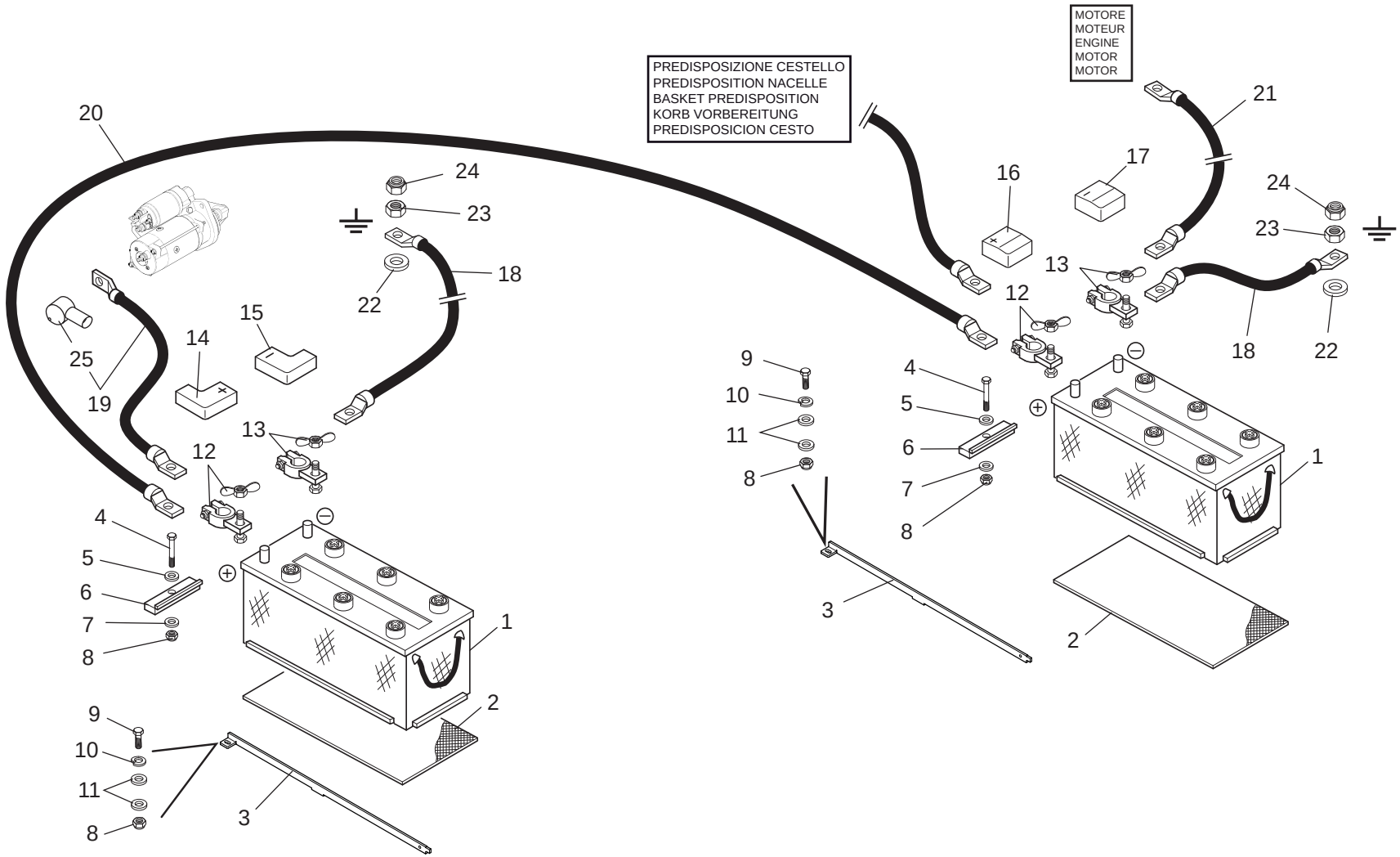

1/1

648701

ELETTRICITA' (Cavi batteria)
ELECTRICITE (Cable batterie)
ELECTRICITY (Battery cable)
ELEKTRIZITAT (Batterie kabel)
ELECTRICIDAD (Cable bateria)

Quantità
Quantity
Quantité
Menge
Quantità

11AADI 090

30/04/2013

Rep Item	Part. Number	DESCRIZIONE	DESIGNATION	DESCRIPTION	BEZEICHNUNG	DESCRIPCION	MRT 2150	MRT-X 2150							
1	737688	batteria	batterie	battery	batterie	bateria	2	2							
2	448853	gomma	caoutchouc	rubber	gummi	caucho	2	2							
3	881490	blocco	bloc	block	block	bloque	2	2							
4	484733	vite	vis	screw	schraube	tornillo	2	2							
5	471360	rondella	rondelle	washer	unterlegscheibe	arandela	2	2							
6	526858	staffa	etrier	bracket	buegel	estribo	2	2							
7	484100	rondella	rondelle	washer	unterlegscheibe	arandela	2	2							
8	471320	dado	ecrou	nut	mutter	tuerca	4	4							
9	471377	vite	vis	screw	schraube	tornillo	2	2							
10	448401	rondella	rondelle	washer	unterlegscheibe	arandela	2	2							
11	455018	rondella	rondelle	washer	unterlegscheibe	arandela	4	4							
12	912060	morsetto	etau	clamp	klemme	mordaza	2	2							
13	729335	morsetto	etau	clamp	klemme	mordaza	2	2							
14	907728	cappuccio	capuchon	cover	kappe	capucha	1	1							
15	907727	cappuccio	capuchon	cover	kappe	capucha	1	1							
16	911244	cappuccio	capuchon	cover	kappe	capucha	1	1							
17	911243	cappuccio	capuchon	cover	kappe	capucha	1	1							
18	724542	cavo	cable	cable	kabel	cable	2	2							
19	742154	cavo	cable	cable	kabel	cable	1	1							
20	908162	cavo	cable	cable	kabel	cable	1	1							
21	912059	cavo	cable	cable	kabel	cable	1	1							
22	690252	rondella	rondelle	washer	unterlegscheibe	arandela	2	2							
23	471325	dado	ecrou	nut	mutter	tuerca	2	2							
24	719192	dado	ecrou	nut	mutter	tuerca	2	2							
25	504051	protezione	protection	guard	schutz	proteccion	1	1							

ELETTRICITA' (Cablaggio distributore)
ELECTRICITE (Cablage distributeur)
ELECTRICITY (Control valve wiring)
ELEKTRIZITAT (Hanpteurkabelung steuerblock)
ELECTRICIDAD (Cableado distribudor)

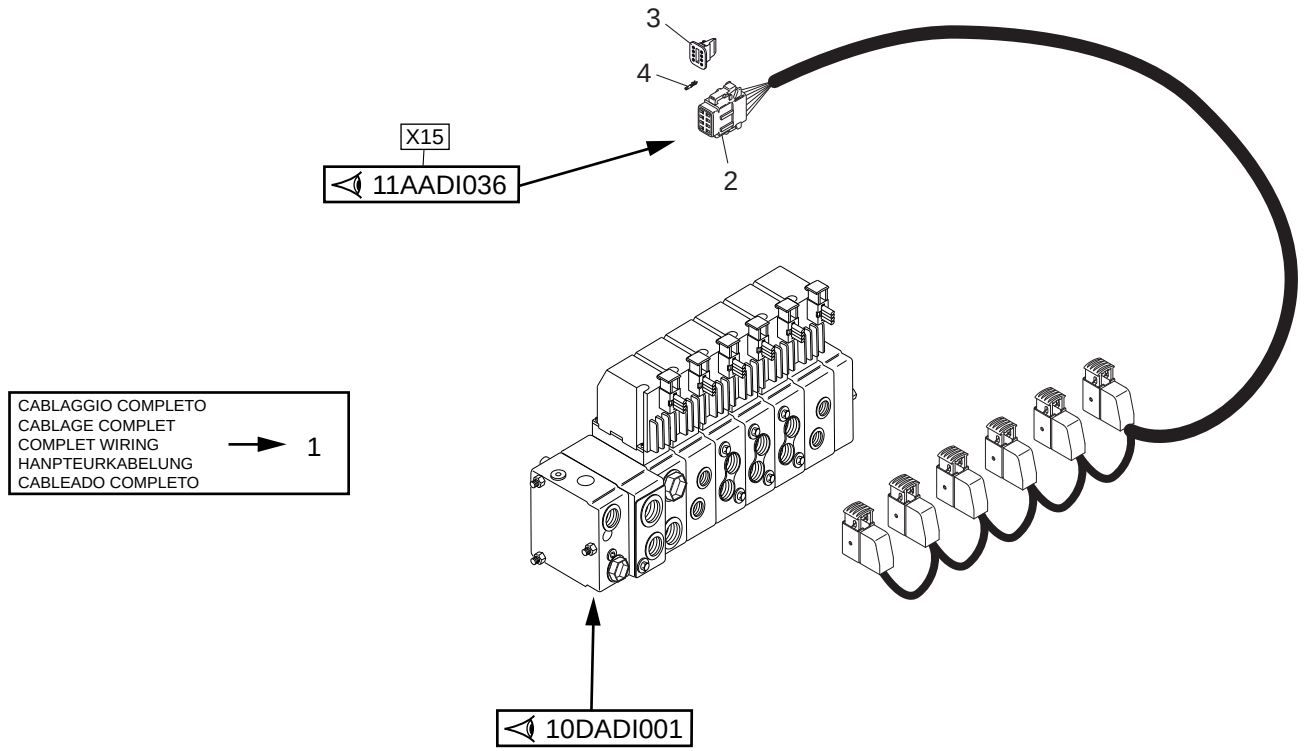

CABLAGGIO COMPLETO CABLAGE COMPLET COMPLET WIRING HANPTEURKABELUNG CABLEADO COMPLETO	→ 1

1/1

648701

ELETTRICITA' (Cablaggio distributore)
ELECTRICITE (Cablage distributeur)
ELECTRICITY (Control valve wiring)
ELEKTRIZITAT (Hanpteurkabelung steuerblock)
ELECTRICIDAD (Cableado distribudor)

Quantità
Quantity
Quantité
Menge
Quantità

11AADI 105

30/04/2013

Rep Item	Part. Number	DESCRIZIONE	DESIGNATION	DESCRIPTION	BEZEICHNUNG	DESCRIPCION	MRT 2150	MRT-X 2150							
1	912331	cablaggio	cablage	wiring	verkabelung	cableado	1	1							
2	504594	connettore	connecteur	connector	verbindung	conector	1	1							
3	504600	piastrino	plaquette	small plate	plaettchen	chapita	1	1							
4	504487	terminale	borne	terminal	endverschluss	terminal	x	x							

11CCDI001

ELETTRICITA' (Cablaggio posto guida)
ELECTRICITE (Cablage poste de conduide)
ELECTRICITY (Drive seat cable)
ELEKTRIZITAT (Verkabelung fuhrung platz)
ELECTRICIDAD (Cableado puesto guia)

MRT 2150 + Privilege
MRT-X 2150 + Privilege

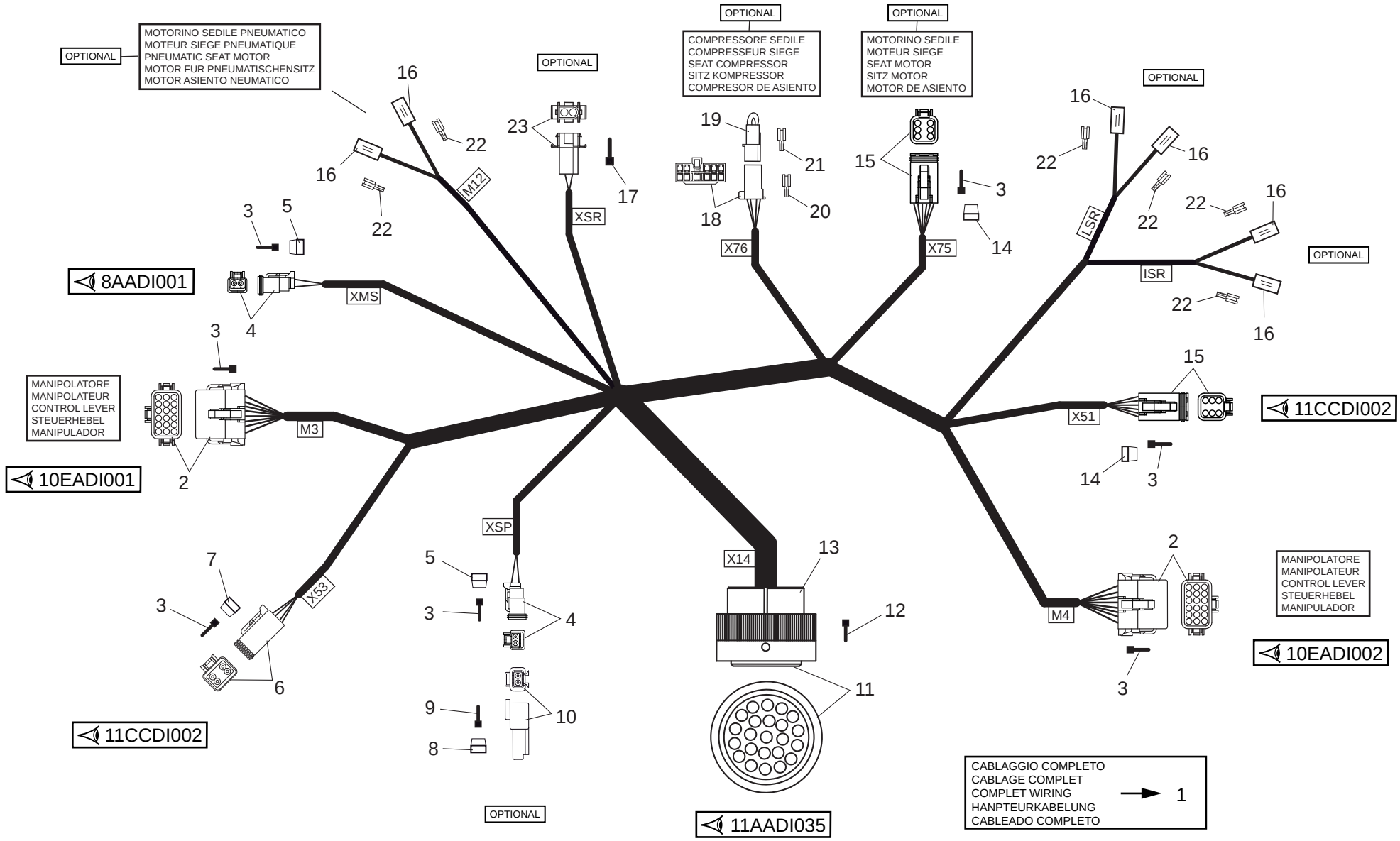

30/04/2013

648701

1/1

648701

ELETTRICITA' (Cablaggio posto guida)
ELECTRICITE (Cablage poste de conduide)
ELECTRICITY (Drive seat cable)
ELEKTRIZITAT (Verkabelung fuhrung platz)
ELECTRICIDAD (Cableado puesto guia)

Quantità
Quantity
Quantité
Menge
Quantità

11CCDI 001

30/04/2013

Rep Item	Part. Number	DESCRIZIONE	DESIGNATION	DESCRIPTION	BEZEICHNUNG	DESCRIPCION	MRT 2150	MRT-X 2150							
1	911413	cablaggio	cablage	wiring	verkabelung	cableado	1	1							
2	911415	connettore	connecteur	connector	verbindung	conector	2	2							
3	504487	terminale	borne	terminal	endverschluss	terminal	x	x							
4	568968	connettore	connecteur	connector	verbindung	conector	2	2							
5	568971	piastrino	plaquette	small plate	plaettchen	chapita	2	2							
6	504591	connettore	connecteur	connector	verbindung	conector	1	1							
7	504596	piastrino	plaquette	small plate	plaettchen	chapita	1	1							
8	504602	piastrino	plaquette	small plate	plaettchen	chapita	1	1							
9	504486	terminale	borne	terminal	endverschluss	terminal	x	x							
10	504601	connettore	connecteur	connector	verbindung	conector	1	1							
11	911416	connettore	connecteur	connector	verbindung	conector	1	1							
12	587614	terminale	borne	terminal	endverschluss	terminal	x	x							
13	910432	corpo	corps	body	koerper	cuerpo	1	1							
14	504598	piastrino	plaquette	small plate	plaettchen	chapita	2	2							
15	504592	connettore	connecteur	connector	verbindung	conector	2	2							
16	659934	protezione	protection	guard	schutz	proteccion	6	6							
17	672220	terminale	borne	terminal	endverschluss	terminal	x	x							
18	606664	connettore	connecteur	connector	verbindung	conector	1	1							
19	687857	connettore	connecteur	connector	verbindung	conector	1	1							
20	672034	terminale	borne	terminal	endverschluss	terminal	x	x							
21	674956	terminale	borne	terminal	endverschluss	terminal	x	x							
22	659933	terminale	borne	terminal	endverschluss	terminal	x	x							
23	911414	connettore	connecteur	connector	verbindung	conector	1	1							

11CCDI002

ELETTRICITA' (Cablaggio posto guida)
ELECTRICITE (Cablage poste de conduide)
ELECTRICITY (Drive seat cable)
ELEKTRIZITAT (Verkabelung fuhrung platz)
ELECTRICIDAD (Cableado puesto guia)

MRT 2150 + Privilege
MRT-X 2150 + Privilege

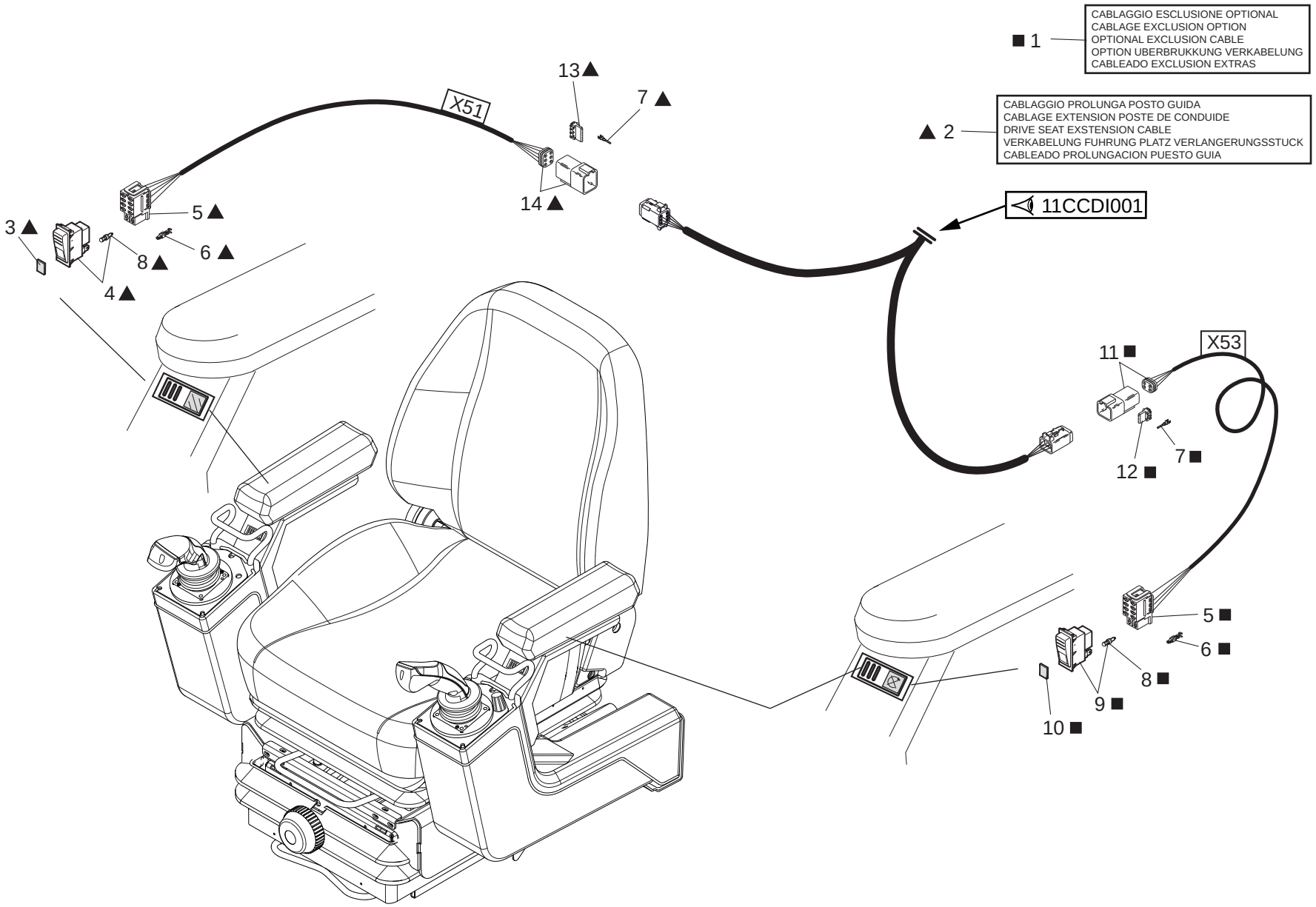

30/04/2013

648701

1/1

648701

ELETTRICITA' (Cablaggio posto guida)
ELECTRICITE (Cablage poste de conduide)
ELECTRICITY (Drive seat cable)
ELEKTRIZITAT (Verkabelung fuhrung platz)
ELECTRICIDAD (Cableado puesto guia)

Quantità
Quantity
Quantité
Menge
Quantità

11CCDI 002

30/04/2013

Rep Item	Part. Number	DESCRIZIONE	DESIGNATION	DESCRIPTION	BEZEICHNUNG	DESCRIPCION	MRT 2150	MRT-X 2150							
1	672962	cablaggio	cablage	wiring	verkabelung	cableado	1	1							
2	659985	cablaggio	cablage	wiring	verkabelung	cableado	1	1							
3	510117	vetrino	vitre	glass	glas	barniz vitreo	1	1							
4	609760	interruttore	interrupteur	switch	schalter	interruptor	1	1							
5	606777	connettore	connecteur	connector	verbindung	conector	2	2							
6	659986	terminale	borne	terminal	endverschluss	terminal	x	x							
7	504486	terminale	borne	terminal	endverschluss	terminal	x	x							
8	510118	lampadina	lampe	bulb	birne	lamparilla	2	2							
9	606746	interruttore	interrupteur	switch	schalter	interruptor	1	1							
10	672963	vetrino	vitre	glass	glas	barniz vitreo	1	1							
11	504601	connettore	connecteur	connector	verbindung	conector	1	1							
12	504602	piastrino	plaquette	small plate	plaettchen	chapita	1	1							
13	504597	piastrino	plaquette	small plate	plaettchen	chapita	1	1							
14	504593	connettore	connecteur	connector	verbindung	conector	1	1							

ELETTRICITA' (Cablaggio motore)
ELECTRICITE (Cablage moteur)
ELECTRICITY (Engine electric system)
ELEKTRIZITAT (Elektric anlage motor)
ELECTRICIDAD (Instalacion electrica motor)

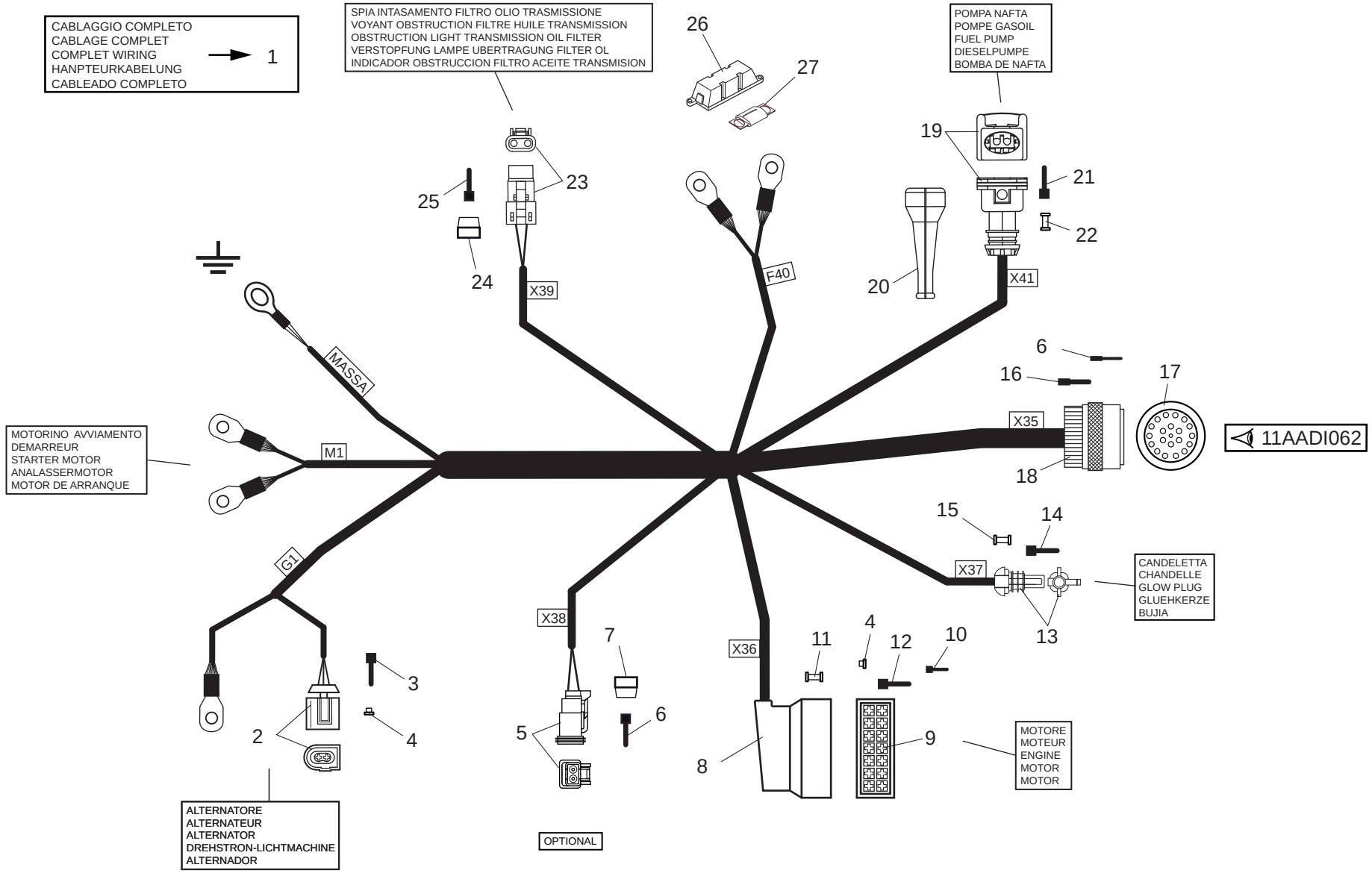

1/2

648701

ELETTRICITA' (Cablaggio motore)
ELECTRICITE (Cablage moteur)
ELECTRICITY (Engine electric system)
ELEKTRIZITAT (Elektric anlage motor)
ELECTRICIDAD (Instalacion electrica motor)

Quantità
Quantity
Quantité
Menge
Quantità

11CDDI 001

30/04/2013

Rep Item	Part. Number	DESCRIZIONE	DESIGNATION	DESCRIPTION	BEZEICHNUNG	DESCRIPCION	MRT 2150	MRT-X 2150							
1	907737	cablaggio	cablage	wiring	verkabelung	cableado	1	1							
2	742386	connettore	connecteur	connector	verbindung	conector	1	1							
3	742387	terminale	borne	terminal	endverschluss	terminal	x	x							
4	718481	otturatore	bouchon	lock	verschluss	obturador	x	x							
5	568968	connettore	connecteur	connector	verbindung	conector	1	1							
6	504487	terminale	borne	terminal	endverschluss	terminal	x	x							
7	568971	piastrino	plaquette	small plate	plaettchen	chapita	1	1							
8	710302	protezione	protection	guard	schutz	proteccion	1	1							
9	742391	connettore	connecteur	connector	verbindung	conector	1	1							
10	659989	terminale	borne	terminal	endverschluss	terminal	x	x							
11	608483	gommino	caoutchouc	rubber	gummi	gomita	x	x							
12	723595	terminale	borne	terminal	endverschluss	terminal	x	x							
13	710303	connettore	connecteur	connector	verbindung	conector	1	1							
14	674930	terminale	borne	terminal	endverschluss	terminal	x	x							
15	729453	gommino	caoutchouc	rubber	gummi	gomita	x	x							
16	674933	terminale	borne	terminal	endverschluss	terminal	x	x							
17	911008	connettore	connecteur	connector	verbindung	conector	1	1							
18	910432	corpo	corps	body	koerper	cuerpo	1	1							
19	659968	connettore	connecteur	connector	verbindung	conector	1	1							
20	659967	protezione	protection	guard	schutz	proteccion	1	1							
21	659966	terminale	borne	terminal	endverschluss	terminal	x	x							
22	608483	gommino	caoutchouc	rubber	gummi	gomita	x	x							
23	773526	connettore	connecteur	connector	verbindung	conector	1	1							
24	773527	piastrino	plaquette	small plate	plaettchen	chapita	1	1							
25	606229	terminale	borne	terminal	endverschluss	terminal	x	x							

2/2

648701

ELETTRICITA' (Cablaggio motore)
ELECTRICITE (Cablage moteur)
ELECTRICITY (Engine electric system)
ELEKTRIZITAT (Elektric anlage motor)
ELECTRICIDAD (Instalacion electrica motor)

11CDDI 001

30/04/2013

Rep Item	Part. Number	DESCRIZIONE	DESIGNATION	DESCRIPTION	BEZEICHNUNG	DESCRIPCION		Quantità Quantity Quantité MRT 2150	Quantità Quantity Quantité MRT-X 2150	Quantità Quantity Quantité	Menge Quantità		
26	568687	scatola	boite	housing	gehaeuse	caja		1	1				
27	741165	fusibile	fusible	fuse	sicherung	fusible	125A	1	1				

DISPOSITIVO DI SICUREZZA
SISTEME DE SECURITE
SAFETY SYSTEM
SICHERHEITSVORRICHTUNG
DISPOSITIVO DE SEGURIDAD

■ FORNITO SOLAMENTE COMUNICANDO MATRICOLA DELLA MACCHINA
FOURNI SEULEMENT EN DONNANT MATRICULE DE LA MACHINE
SUPPLIED ONLY COMMUNICATING MACHINE SERIAL NUMBER
GELIEFERTE NUR IN VERBINDUNG STEHENDE SERIAL NUMMER GRUNDLAGEMASCHINE
PROVEEDO SOLO COMUNICANDO MATRICULA MAQUINA

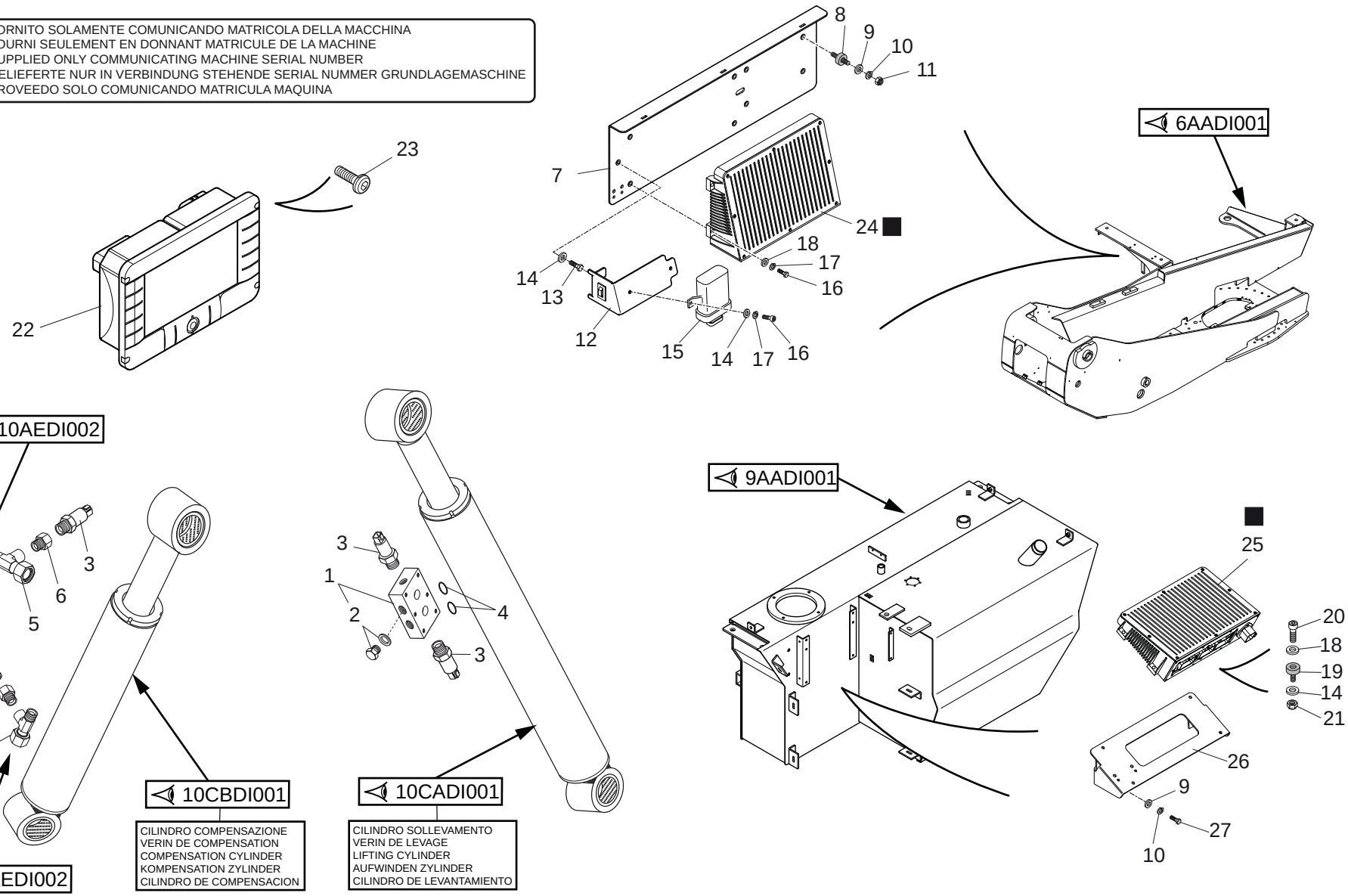

30/04/2013

1/2

648701

DISPOSITIVO DI SICUREZZA
SISTEME DE SECURITE
SAFETY SYSTEM
SICHERHEITSVORRICHTUNG
DISPOSITIVO DE SEGURIDAD

11CGDI 001

30/04/2013

Rep Item	Part. Number	DESCRIZIONE	DESIGNATION	DESCRIPTION	BEZEICHNUNG	DESCRIPCION	Quantità Quantity Quantité MRT 2150	MRT-X 2150	Menge Quantità
1	776198	collettore	collecteur	manifold	ansaugkruemmer	colector	1	1	
2	774606	tappo	bouchon	plug	stopfen	tapon	2	2	
3	909212	trasduttore	transducteur	transducer	geber	transductor	4	4	
4	486134	guarnizione	joint	seal	dichtung	guarnicion	2	2	
5	504999	raccordo	raccord	pipe fitting	rohrverbindung	conexion	2	2	
6	513788	raccordo	raccord	pipe fitting	rohrverbindung	conexion	2	2	
7	909052	supporto	support	support	lager	soporte	1	1	
8	908512	antivibrante	antivibration	rubber mounting	schwingungsdaempfer	antivibrador	3	3	
9	484100	rondella	rondelle	washer	unterlegscheibe	arandela	5	5	
10	448285	rondella	rondelle	washer	unterlegscheibe	arandela	5	5	
11	455185	dado	ecrou	nut	mutter	tuerca	3	3	
12	909027	supporto	support	support	lager	soporte	1	1	
13	471319	vite	vis	screw	schraube	tornillo	1	1	
14	731359	rondella	rondelle	washer	unterlegscheibe	arandela	7	7	
15	907597	centralina	boite interrupteurs	switching box	stevergehaeuse	centralita	1	1	
16	508402	vite	vis	screw	schraube	tornillo	6	6	
17	485641	rondella	rondelle	washer	unterlegscheibe	arandela	6	6	
18	479802	rondella	rondelle	washer	unterlegscheibe	arandela	8	8	
19	880283	antivibrante	antivibration	rubber mounting	schwingungsdaempfer	antivibrador	4	4	
20	479801	vite	vis	screw	schraube	tornillo	4	4	
21	484866	dado	ecrou	nut	mutter	tuerca	4	4	
22	909211	display	ecran	display	anzeigevorrichtung	display	1	1	
23	910393	vite	vis	screw	schraube	tornillo	4	4	
24	912480	centralina	boite interrupteurs	switching box	stevergehaeuse	centralita	1	1	
25	912481	centralina	boite interrupteurs	switching box	stevergehaeuse	centralita	1	1	

2/2

648701

DISPOSITIVO DI SICUREZZA
SISTEME DE SECURITE
SAFETY SYSTEM
SICHERHEITSVORRICHTUNG
DISPOSITIVO DE SEGURIDAD

Quantità
Quantity
Quantité
Menge
Quantità

11CGDI 001

30/04/2013

Rep Item	Part. Number	DESCRIZIONE	DESIGNATION	DESCRIPTION	BEZEICHNUNG	DESCRIPCION	MRT 2150	MRT-X 2150							
26	922714	supporto	support	support	lager	soporte	1	1							
27	448677	vite	vis	screw	schraube	tornillo	2	2							

11CGDI002

DISPOSITIVO DI SICUREZZA
SISTEME DE SECURITE
SAFETY SYSTEM
SICHERHEITSVORRICHTUNG
DISPOSITIVO DE SEGURIDAD

MRT 2150 ✚ Privilege
MRT-X 2150 ✚ Privilege

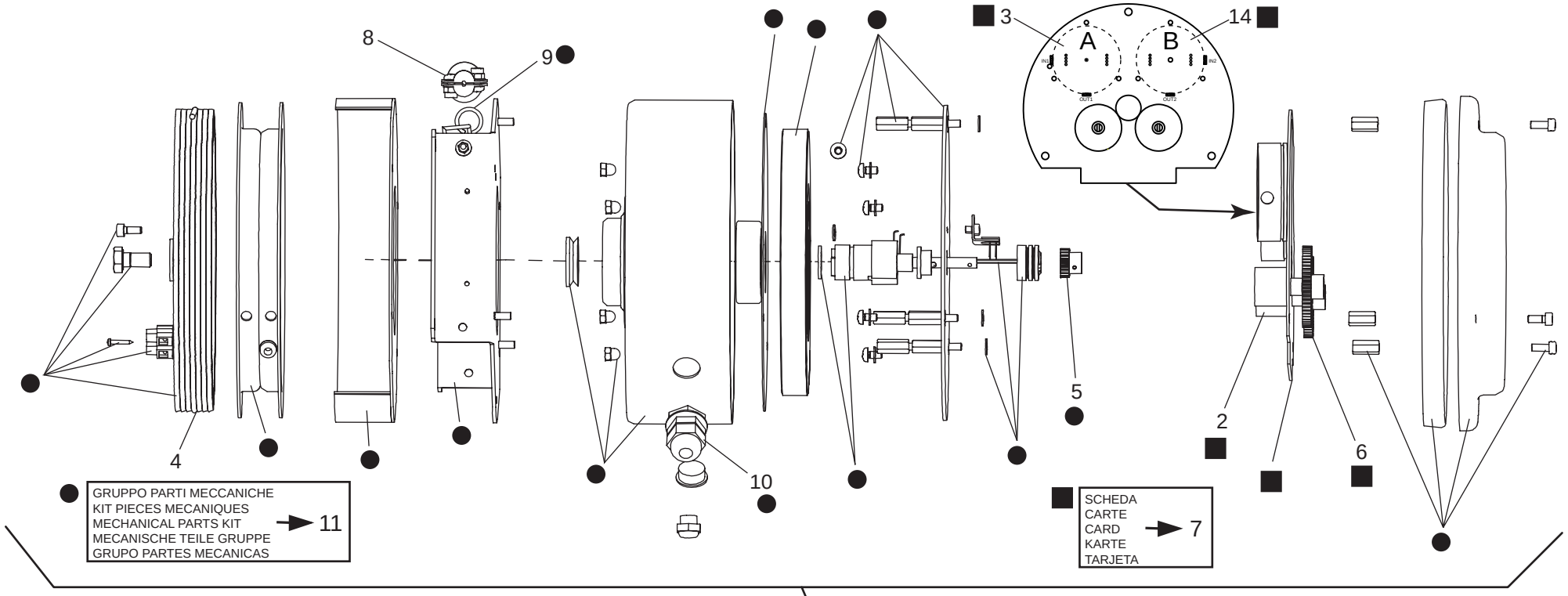

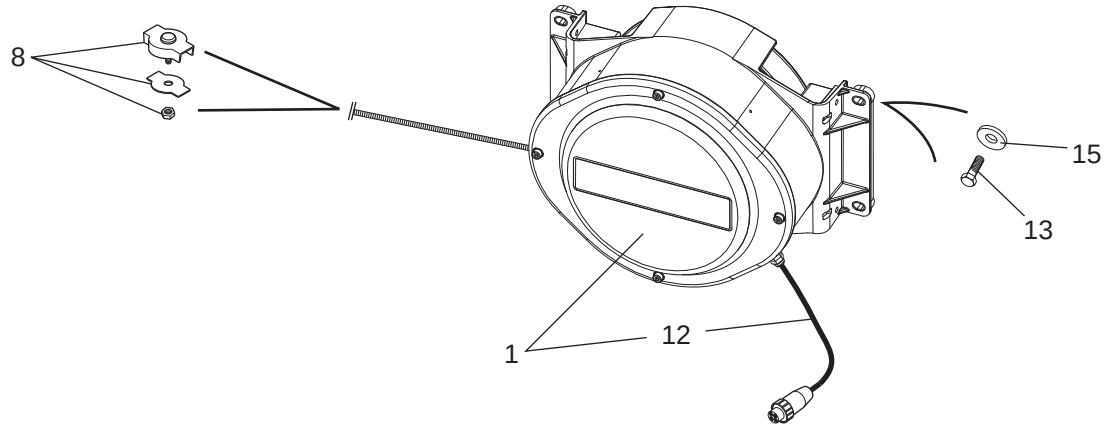

30/04/2013

648701

1/1

648701

DISPOSITIVO DI SICUREZZA
SISTEME DE SECURITE
SAFETY SYSTEM
SICHERHEITSVORRICHTUNG
DISPOSITIVO DE SEGURIDAD

11CGDI 002

30/04/2013

Rep Item	Part. Number	DESCRIZIONE	DESIGNATION	DESCRIPTION	BEZEICHNUNG	DESCRIPCION	Quantità Quantity Quantité MRT 2150	MRT-X 2150	Menge Quantità
1	773833	dispositivo	dispositif	device	vorrichtung	dispositivo	1	1	
2	673406	trasduttore	transducteur	transducer	geber	transductor	2	2	
3	909150	trasduttore	transducteur	transducer	geber	transductor (A)	1	1	
4	774199	cavo	cable	cable	kabel	cable	1	1	
5	774198	ingranaggio	engrenage	gear	zahnrad	engranaje	1	1	
6	724488	ingranaggio	engrenage	gear	zahnrad	engranaje	2	2	
7	776190	scheda	carte	card	karte	tarjeta	1	1	
8	691496	morsetto	etau	clamp	klemme	mordaza	2	2	
9	675803	guida	guide	guide	fuehrung	guia	2	2	
10	726375	pressacavo	presse cable	fairlead	kabelpresse	pasa cable	1	1	
11	774197	kit	jeu	kit	satz	kit	1	1	
12	729715	cablaggio	cablage	cable	verkabelung	cableado	1	1	
13	579368	vite	vis	screw	schraube	tornillo	4	4	
14	909151	trasduttore	transducteur	transducer	geber	transductor (B)	1	1	
15	731359	rondella	rondelle	washer	unterlegscheibe	arandela	4	4	

11CGDI003

DISPOSITIVO DI SICUREZZA
SISTEME DE SECURITE
SAFETY SYSTEM
SICHERHEITSVORRICHTUNG
DISPOSITIVO DE SEGURIDAD

MRT 2150 + Privilege
MRT-X 2150 + Privilege

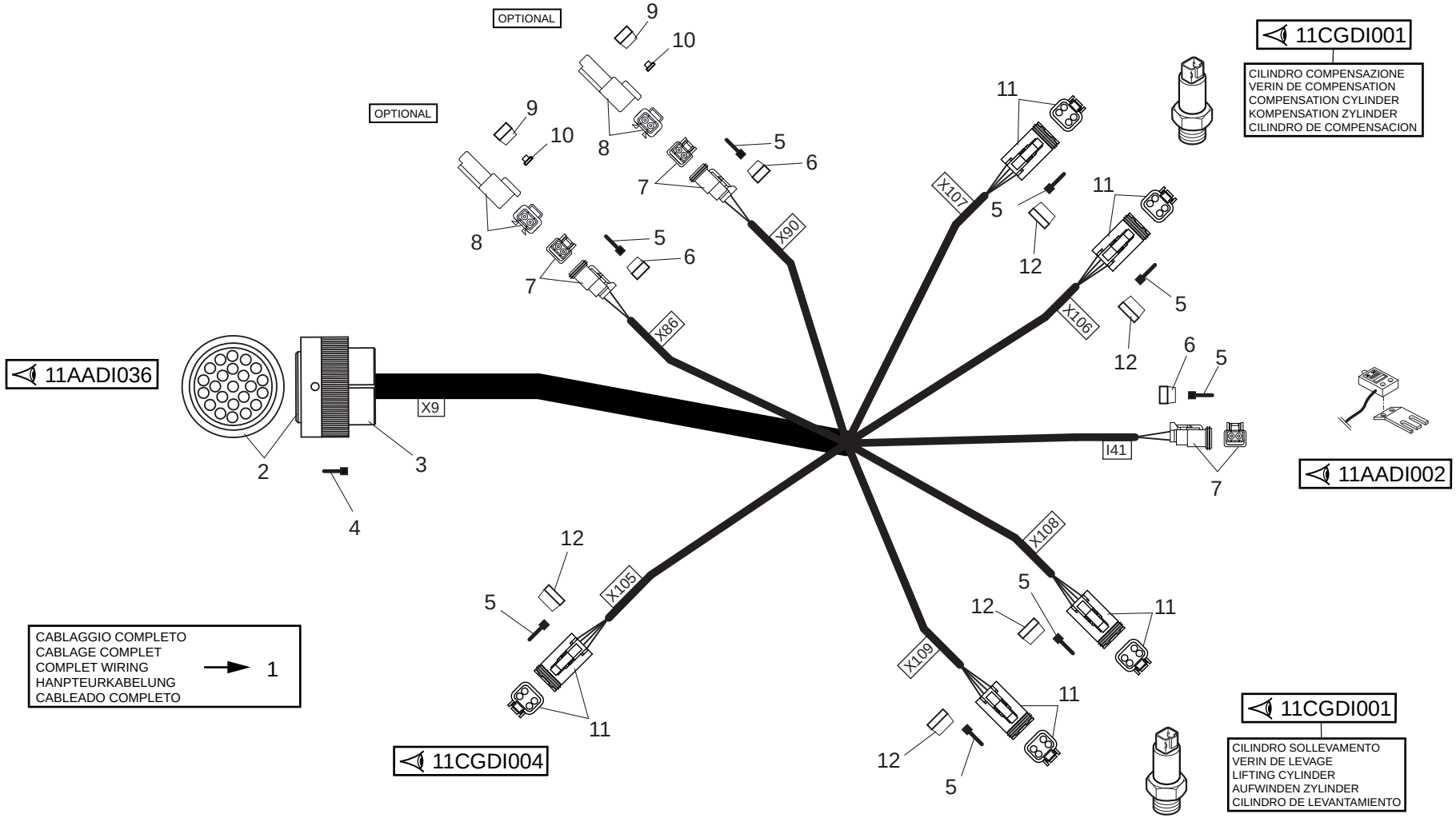

30/04/2013

648701

1/1

648701

DISPOSITIVO DI SICUREZZA
SISTEME DE SECURITE
SAFETY SYSTEM
SICHERHEITSVORRICHTUNG
DISPOSITIVO DE SEGURIDAD

11CGDI 003

30/04/2013

Rep Item	Part. Number	DESCRIZIONE	DESIGNATION	DESCRIPTION	BEZEICHNUNG	DESCRIPCION	Quantità Quantity Quantité MRT 2150	Quantità Quantity Quantité MRT-X 2150	Quantità Quantity Quantité	Quantità Menge Quantità					
1	907735	cablaggio	cablage	wiring	verkabelung	cableado	1	1							
2	911014	connettore	connecteur	connector	verbindung	conector	1	1							
3	910432	corpo	corps	body	koerper	cuerpo	1	1							
4	504486	terminale	borne	terminal	endverschluss	terminal	x	x							
5	504487	terminale	borne	terminal	endverschluss	terminal	x	x							
6	568971	piastrino	plaquette	small plate	plaettchen	chapita	3	3							
7	568968	connettore	connecteur	connector	verbindung	conector	3	3							
8	568969	connettore	connecteur	connector	verbindung	conector	2	2							
9	568970	piastrino	plaquette	small plate	plaettchen	chapita	2	2							
10	738317	otturatore	bouchon	lock	verschluss	obturador	x	x							
11	504591	connettore	connecteur	connector	verbindung	conector	5	5							
12	504596	piastrino	plaquette	small plate	plaettchen	chapita	5	5							

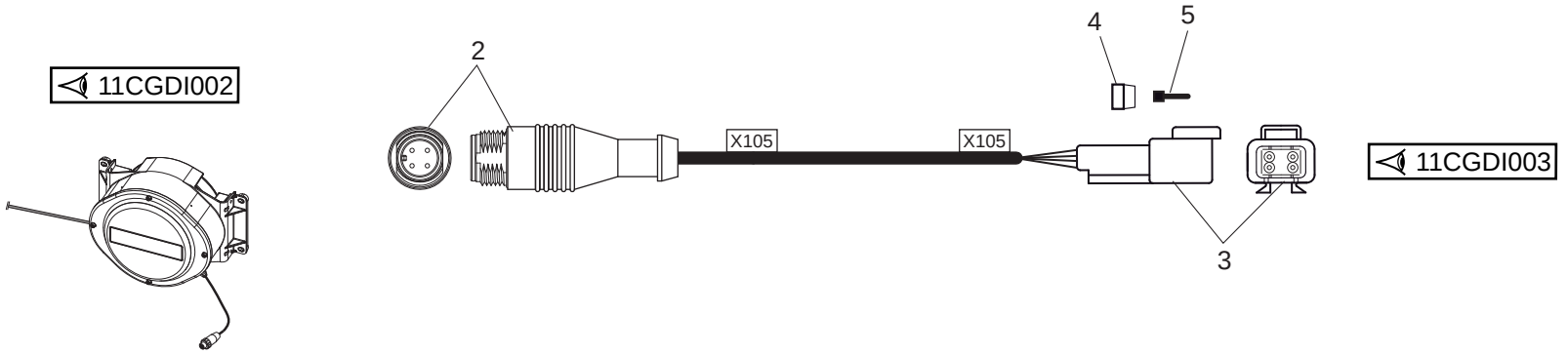

CABLAGGIO COMPLETO CABLAGE COMPLET COMPLET WIRING HANPTEURKABELUNG CABLEADO COMPLETO	→ 1

1/1

648701

DISPOSITIVO DI SICUREZZA
SISTEME DE SECURITE
SAFETY SYSTEM
SICHERHEITSVORRICHTUNG
DISPOSITIVO DE SEGURIDAD

11CGDI 004

30/04/2013

Rep Item	Part. Number	DESCRIZIONE	DESIGNATION	DESCRIPTION	BEZEICHNUNG	DESCRIPCION	Quantità Quantity Quantité MRT 2150	Quantità Quantity Quantité MRT-X 2150	Quantità Quantity Quantité	Quantità Menge Quantità					
1	907739	cablaggio	cablage	wiring	verkabelung	cableado	1	1							
2	911417	connettore	connecteur	connector	verbindung	conector	1	1							
3	504601	connettore	connecteur	connector	verbindung	conector	1	1							
4	504602	piastrino	plaquette	small plate	plaettchen	chapita	1	1							
5	504486	terminale	borne	terminal	endverschluss	terminal	x	x							

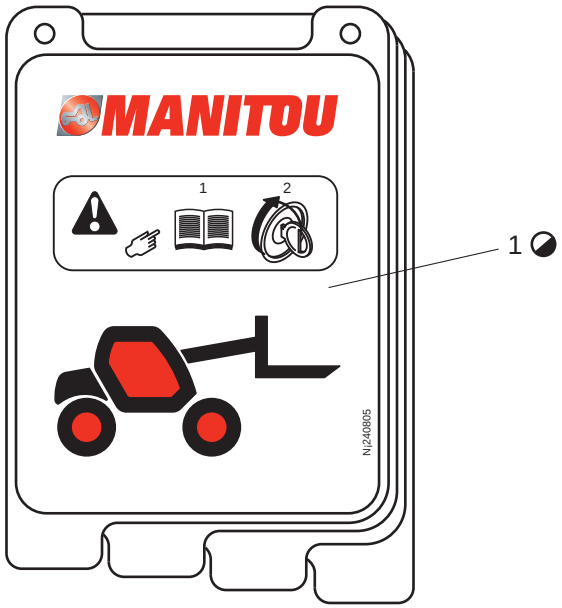

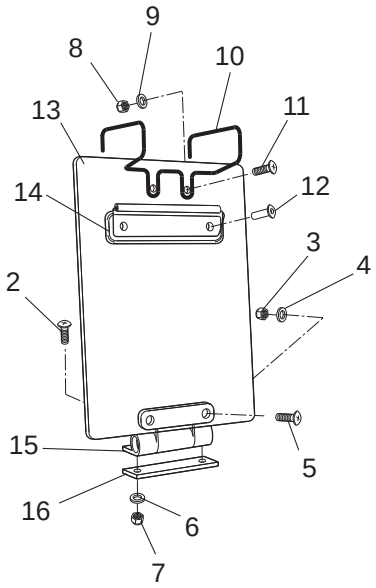

◒ FORNITO SOLAMENTE COMUNICANDO MATRICOLA DELLA MACCHINA
FOURNI SEULEMENT EN DONNANT MATRICULE DE LA MACHINE
SUPPLIED ONLY COMMUNICATING MACHINE SERIAL NUMBER
GELIEFERTE NUR IN VERBINDUNG STEHENDE SERIAL NUMMER GRUNDLAGEMASCHINE
PROVEEDO SOLO COMUNICANDO MATRICULA MAQUINTA

1/1	648701	TARGHETTE ADHESIFS ADHESIVES KLEBSTOFF ADHESIVO					Quantità Quantity Quantité MRT 2150	Menge Quantità MRT-X 2150					12AADI 001			30/04/2013
Rep Item	**Part. Number**	**DESCRIZIONE**	**DESIGNATION**	**DESCRIPTION**	**BEZEICHNUNG**	**DESCRIPCION**										
1	674724	libretto	notice	booklet	bedienungsanleitung	tarjeta	1	1								
2	708305	vite	vis	screw	schraube	tornillo	2	2								
3	708314	dado	ecrou	nut	mutter	tuerca	2	2								
4	708311	rondella	rondelle	washer	unterlegscheibe	arandela	2	2								
5	708306	vite	vis	screw	schraube	tornillo	2	2								
6	708310	rondella	rondelle	washer	unterlegscheibe	arandela	2	2								
7	708315	dado	ecrou	nut	mutter	tuerca	2	2								
8	708313	dado	ecrou	nut	mutter	tuerca	2	2								
9	708312	rondella	rondelle	washer	unterlegscheibe	arandela	2	2								
10	708100	molla	ressort	spring	feder	resorte	1	1								
11	708307	vite	vis	screw	schraube	tornillo	2	2								
12	708397	rivetto	rivet	rivet	niete	roblon	2	2								
13	708099	supporto	support	support	lager	soporte	1	1								
14	708390	supporto	support	support	lager	soporte	1	1								
15	708389	cerniera	charniere	hinge	scharnier	charnela	1	1								
16	708323	supporto	support	support	lager	soporte	1	1								

TARGHETTE
ADHESIFS
ADHESIVES
KLEBSTOFF
ADHESIVO

1 (I)
1 (F)
1 (EN)
1 (D)
1 (ES)

2

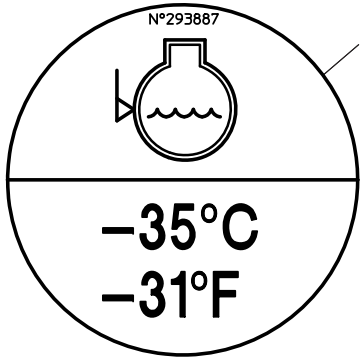

4

9

5

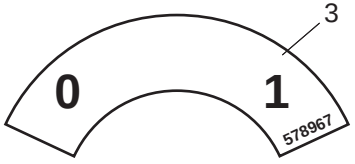

3

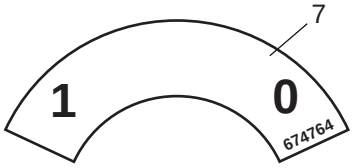

7

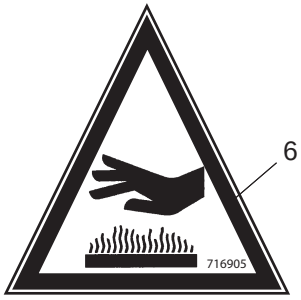

6

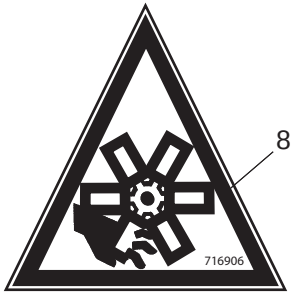

8

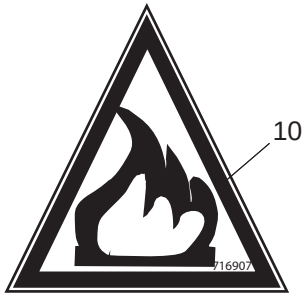

10

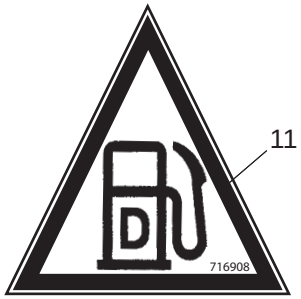

11

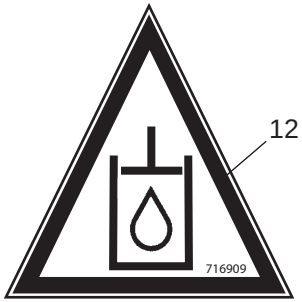

12

30/04/2013

1/1

648701

TARGHETTE
ADHESIFS
ADHESIVES
KLEBSTOFF
ADHESIVO

12AADI 002

30/04/2013

Rep Item	Part. Number	DESCRIZIONE	DESIGNATION	DESCRIPTION	BEZEICHNUNG	DESCRIPCION		Quantità Quantity Quantité MRT 2150	Quantità Quantity Quantité MRT-X 2150	Quantità Quantity Quantité	Quantità Menge Quantità		
1	659884	targhetta	plaquette	name plate	schild	tarjeta	(I)	1	1				
1	659888	targhetta	plaquette	name plate	schild	tarjeta	(F)	1	1				
1	672241	targhetta	plaquette	name plate	schild	tarjeta	(D)	1	1				
1	672240	targhetta	plaquette	name plate	schild	tarjeta	(EN)	1	1				
1	659887	targhetta	plaquette	name plate	schild	tarjeta	(ES)	1	1				
2	657426	targhetta	plaquette	name plate	schild	tarjeta		1	1				
3	578967	targhetta	plaquette	name plate	schild	tarjeta		1	1				
4	293887	targhetta	plaquette	name plate	schild	tarjeta		1	1				
5	566270	targhetta	plaquette	name plate	schild	tarjeta		1	1				
6	716905	targhetta	plaquette	name plate	schild	tarjeta		1	1				
7	674764	targhetta	plaquette	name plate	schild	tarjeta		1	1				
8	716906	targhetta	plaquette	name plate	schild	tarjeta		1	1				
9	672067	targhetta	plaquette	name plate	schild	tarjeta		1	1				
10	716907	targhetta	plaquette	name plate	schild	tarjeta		1	1				
11	716908	targhetta	plaquette	name plate	schild	tarjeta		1	1				
12	716909	targhetta	plaquette	name plate	schild	tarjeta		1	1				

TARGHETTE
ADHESIFS
ADHESIVES
KLEBSTOFF
ADHESIVO

NORME DI SICUREZZA PER IL MANOVRATORE

LA MANOVRA E L'USO DELLA MACCHINA SONO RISERVATI AL SOLO PERSONALE ADDETTO.

SEGNALARE SEMPRE L'INIZIO DELLA MANOVRA.

CONTROLLARE PRIMA DI INIZIARE IL LAVORO CHE TUTTI I DISPOSITIVI DI FINE CORSA SIANO FUNZIONANTI.

ASSICURARSI SEMPRE DELLA STABILITA' DELL'IMBRACATURA DEI CARICHI.

NON SOLLEVARE MAI UN CARICO SUPERIORE A QUELLO INDICATO NELLE VARIE POSIZIONI DEL DIAGRAMMA.

EVITARE DI FARE OSCILLARE IL CARICO.

EVITARE LE MANOVRE PER IL SOLLEVAMENTO ED IL TRASPORTO DEI CARICHI SOPRA ZONE DI LAVORO E ZONE DI TRANSITO. QUANDO CIO' NON POSSA ESSERE ASSOLUTAMENTE EVITATO AVVERTIRE CON APPOSITE SEGNALAZIONI SIA L'INIZIO DELLA MANOVRA CHE IL PASSAGGIO DEL CARICO PER CONSENTIRE L'ALLONTANAMENTO DELLE PERSONE.

PER LAVORI O TRASFERIMENTI IN PROSSIMITA' DI LINEE ELETTRICHE IN TENSIONE ADOTTARE LE CAUTELE PREVISTE DALLE VIGENTI NORME DI PREVENZIONE INFORTUNI.

PRIMA DI ABBANDONARE IL POSTO DI MANOVRA SPEGNERE IL MOTORE DOPO AVER ABBASSATO A TERRA IL CARICO.

PER LA MANUTENZIONE DELLA MACCHINA VALGONO LE ISTRUZIONI DELLA CASA COSTRUTTRICE.

LA MACCHINA IN FASE DI LAVORO DEVE ESSERE PIAZZATA SU TERRENO PIANAGGIANTE ED ORIZZONTALE E DI CONSEGUENZA ADEGUATA.

IL TRASFERIMENTO DELLA MACCHINA COL CARICO DEVE AVVENIRE CON VELOCITA' QUANTO PIU' BASSA POSSIBILE E SU TERRENO DI SUFFICIENTE CONSISTENZA.

674553

PRIVILEGE — 5

MANITOU — 8

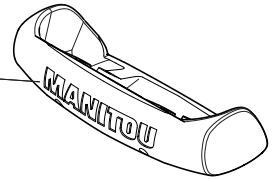

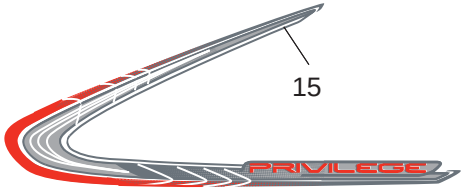

15

1 (I)
1 (F)
1 (GB)
1 (D)
1 (ES)

MRT 2150 — 6 ☒ / 16 ●

MRT-X 2150 — 17 ☒ / 18 ●

4 ●
7 ☒

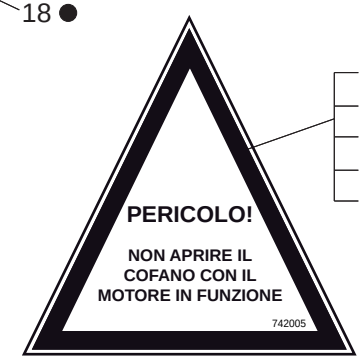

2 (I)
2 (F)
2 (GB)
2 (D)
2 (ES)

3

☒ COLORE BIANCO
COLEUR BLANC
WHITE COLOUR
FARBE WEISS
COLOR BLANCO

● COLORE NERO
COLEUR NOIRE
BLACK COLOUR
DIE FARBE SCHWARZ
COLOR NEGRO

14

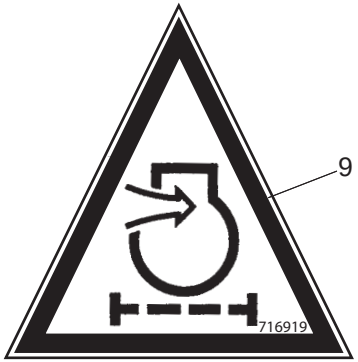

9

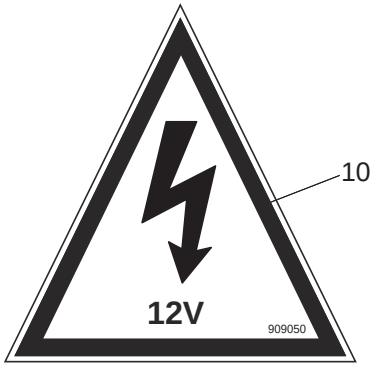

10

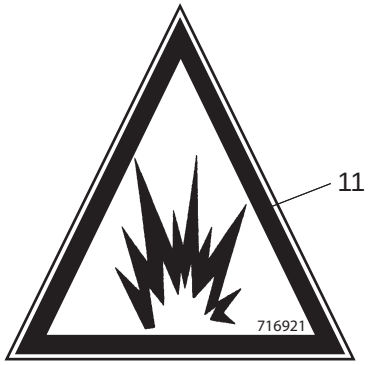

11

12

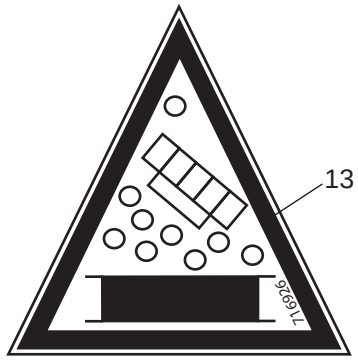

13

30/04/2013

1/2

648701

TARGHETTE
ADHESIFS
ADHESIVES
KLEBSTOFF
ADHESIVO

12AADI 003

30/04/2013

Rep Item	Part. Number	DESCRIZIONE	DESIGNATION	DESCRIPTION	BEZEICHNUNG	DESCRIPCION		Quantità Quantity Quantité MRT 2150	Quantità Quantity Quantité MRT-X 2150	Quantità Quantity Quantité	Menge Quantità		
1	674553	targhetta	plaquette	name plate	schild	tarjeta	(I)	1	1				
1	674554	targhetta	plaquette	name plate	schild	tarjeta	(F)	1	1				
1	674951	targhetta	plaquette	name plate	schild	tarjeta	(GB)	1	1				
1	674555	targhetta	plaquette	name plate	schild	tarjeta	(D)	1	1				
1	674952	targhetta	plaquette	name plate	schild	tarjeta	(ES)	1	1				
2	742005	targhetta	plaquette	name plate	schild	tarjeta	(I)	1	1				
2	742006	targhetta	plaquette	name plate	schild	tarjeta	(F)	1	1				
2	742072	targhetta	plaquette	name plate	schild	tarjeta	(GB)	1	1				
2	742008	targhetta	plaquette	name plate	schild	tarjeta	(D)	1	1				
2	742007	targhetta	plaquette	name plate	schild	tarjeta	(ES)	1	1				
3	716917	targhetta	plaquette	name plate	schild	tarjeta		1	1				
4	912105	targhetta	plaquette	name plate	schild	tarjeta		1	1				
5	740932	targhetta	plaquette	name plate	schild	tarjeta		1	1				
6	909474	targhetta	plaquette	name plate	schild	tarjeta		3	-				
7	912106	targhetta	plaquette	name plate	schild	tarjeta		3	3				
8	729575	targhetta	plaquette	name plate	schild	tarjeta		1	1				
9	716919	targhetta	plaquette	name plate	schild	tarjeta		1	1				
10	909050	targhetta	plaquette	name plate	schild	tarjeta		1	1				
11	716921	targhetta	plaquette	name plate	schild	tarjeta		1	1				
12	716925	targhetta	plaquette	name plate	schild	tarjeta		1	1				
13	716926	targhetta	plaquette	name plate	schild	tarjeta		1	1				
14	470845	targhetta	plaquette	name plate	schild	tarjeta		1	1				
15	740933	targhetta	plaquette	name plate	schild	tarjeta		1	1				
16	909631	targhetta	plaquette	name plate	schild	tarjeta		1	-				
17	909329	targhetta	plaquette	name plate	schild	tarjeta		-	3				

2/2

648701

TARGHETTE
ADHESIFS
ADHESIVES
KLEBSTOFF
ADHESIVO

12AADI 003

30/04/2013

Rep Item	Part. Number	DESCRIZIONE	DESIGNATION	DESCRIPTION	BEZEICHNUNG	DESCRIPCION	Quantità Quantity Quantité MRT 2150	Quantità Quantity Quantité MRT-X 2150	Quantità Quantity Quantité	Menge Quantità					
18	909328	targhetta	plaquette	name plate	schild	tarjeta	-	1							

12AADI004

TARGHETTE
ADHESIFS
ADHESIVES
KLEBSTOFF
ADHESIVO

MRT 2150 + Privilege
MRT-X 2150 + Privilege

☒ COLORE BIANCO
COLEUR BLANC
WHITE COLOUR
FARBE WEISS
COLOR BLANCO

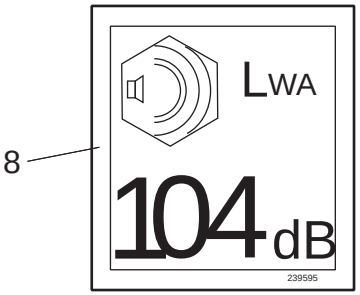

○ SOLAMENTE PER ITALIA
SEULEMENT POUR ITALIE
ONLY FOR ITALY
NUR FUR ITALY
SOLAMENTE PARA ITALIA

■ SOLAMENTE PER FRANCIA
SEULEMENT POUR FRANCE
ONLY FOR FRANCE
NUR FUR FRANCE
SOLAMENTE PARA FRANCIA

● SOLAMENTE PER T.U.V.
SEULEMENT POUR T.U.V.
ONLY FOR T.U.V.
NUR FUR T.U.V.
SOLAMENTE PARA T.U.V.

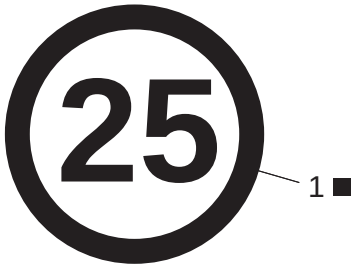

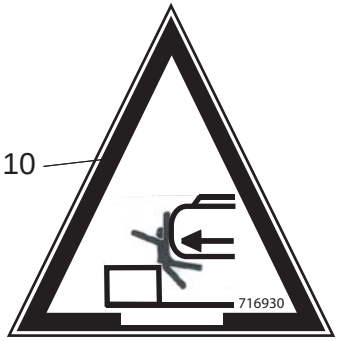

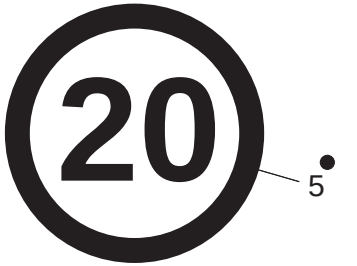

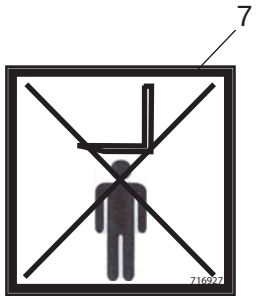

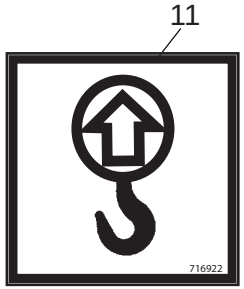

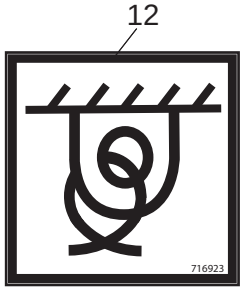

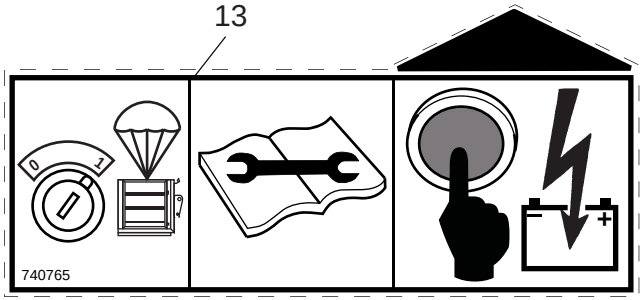

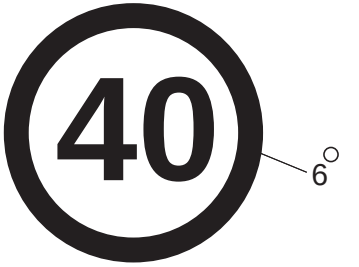

30/04/2013

648701

1/1

648701

TARGHETTE
ADHESIFS
ADHESIVES
KLEBSTOFF
ADHESIVO

Quantità
Quantity
Quantité
Menge
Quantità

12AADI 004

30/04/2013

Rep Item	Part. Number	DESCRIZIONE	DESIGNATION	DESCRIPTION	BEZEICHNUNG	DESCRIPCION	MRT 2150	MRT-X 2150							
1	737049	targhetta	plaquette	name plate	schild	tarjeta	1	1							
2	907695	targhetta	plaquette	name plate	schild	tarjeta	1	1							
3	884838	targhetta	plaquette	name plate	schild	tarjeta	1	1							
4	716928	targhetta	plaquette	name plate	schild	tarjeta	1	1							
5	499933	targhetta	plaquette	name plate	schild	tarjeta	3	3							
6	607845	targhetta	plaquette	name plate	schild	tarjeta	1	1							
7	716927	targhetta	plaquette	name plate	schild	tarjeta	1	1							
8	239594	targhetta	plaquette	name plate	schild	tarjeta	1	1							
9	716929	targhetta	plaquette	name plate	schild	tarjeta	1	1							
10	716930	targhetta	plaquette	name plate	schild	tarjeta	2	2							
11	716922	targhetta	plaquette	name plate	schild	tarjeta	4	4							
12	716923	targhetta	plaquette	name plate	schild	tarjeta	4	4							
13	740765	targhetta	plaquette	name plate	schild	tarjeta	1	1							
14	926337	targhetta	plaquette	name plate	schild	tarjeta	1	1							

1

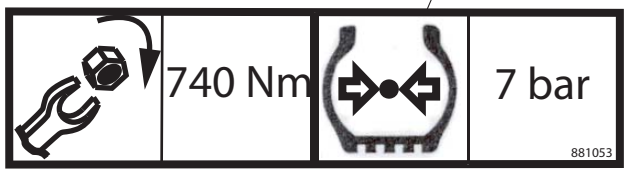

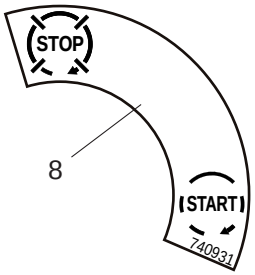

8

10

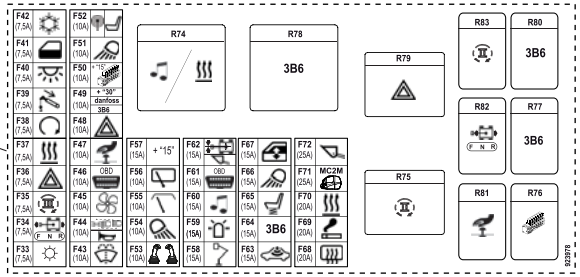

- 3 (I)
- 3 (F)
- 3 (GB)
- 3 (D)
- 3 (ES)

2

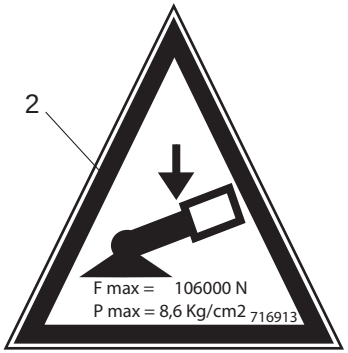

4

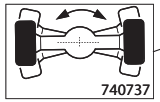

9

5

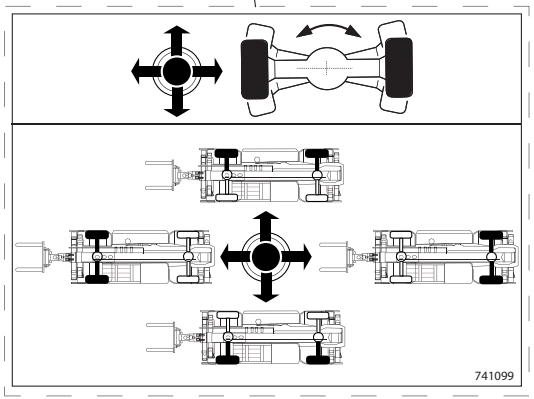

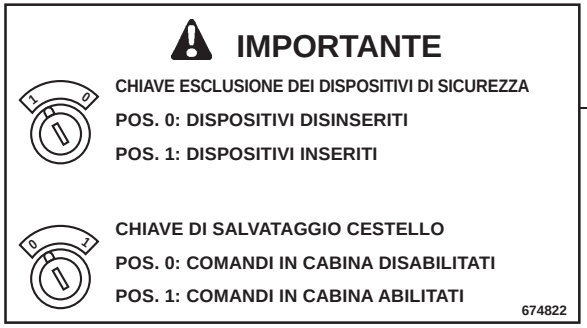

- 6 (I)
- 6 (F)
- 6 (GB)
- 6 (D)
- 6 (ES)

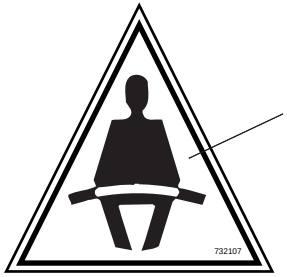

7

1/1

648701

TARGHETTE
ADHESIFS
ADHESIVES
KLEBSTOFF
ADHESIVO

12AADI 005

30/04/2013

Rep Item	Part. Number	DESCRIZIONE	DESIGNATION	DESCRIPTION	BEZEICHNUNG	DESCRIPCION		Quantità Quantity Quantité MRT 2150	Quantità Quantity Quantité MRT-X 2150	Quantità Quantity Quantité	Quantità Menge Quantità		
1	881053	targhetta	plaquette	name plate	schild	tarjeta		4	4				
2	716913	targhetta	plaquette	name plate	schild	tarjeta		4	4				
3	578417	targhetta	plaquette	name plate	schild	tarjeta	(I)	1	1				
3	578942	targhetta	plaquette	name plate	schild	tarjeta	(F)	1	1				
3	578944	targhetta	plaquette	name plate	schild	tarjeta	(D)	1	1				
3	578943	targhetta	plaquette	name plate	schild	tarjeta	(EN)	1	1				
3	578945	targhetta	plaquette	name plate	schild	tarjeta	(ES)	1	1				
4	672068	targhetta	plaquette	name plate	schild	tarjeta		2	2				
5	741099	targhetta	plaquette	name plate	schild	tarjeta		1	1				
6	674822	targhetta	plaquette	name plate	schild	tarjeta	(I)	1	1				
6	674823	targhetta	plaquette	name plate	schild	tarjeta	(F)	1	1				
6	674825	targhetta	plaquette	name plate	schild	tarjeta	(D)	1	1				
6	674824	targhetta	plaquette	name plate	schild	tarjeta	(EN)	1	1				
6	674826	targhetta	plaquette	name plate	schild	tarjeta	(ES)	1	1				
7	732107	targhetta	plaquette	name plate	schild	tarjeta		1	1				
8	740931	targhetta	plaquette	name plate	schild	tarjeta		1	1				
9	740737	targhetta	plaquette	name plate	schild	tarjeta		1	1				

ASSALE ANTERIORE
ESSIEU AVANT
FRONT AXLE
VORNACHSE
EJE DELANTERO

NUMERO - REFERENCE **909224**
NUMBER - NUMMER
NUMERO

TIPO - TYPE **357-212-302**
TYPE - TYPEN
TIPO

19/04/2013

909224MOD

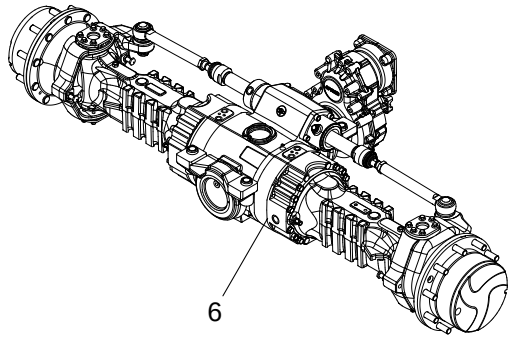

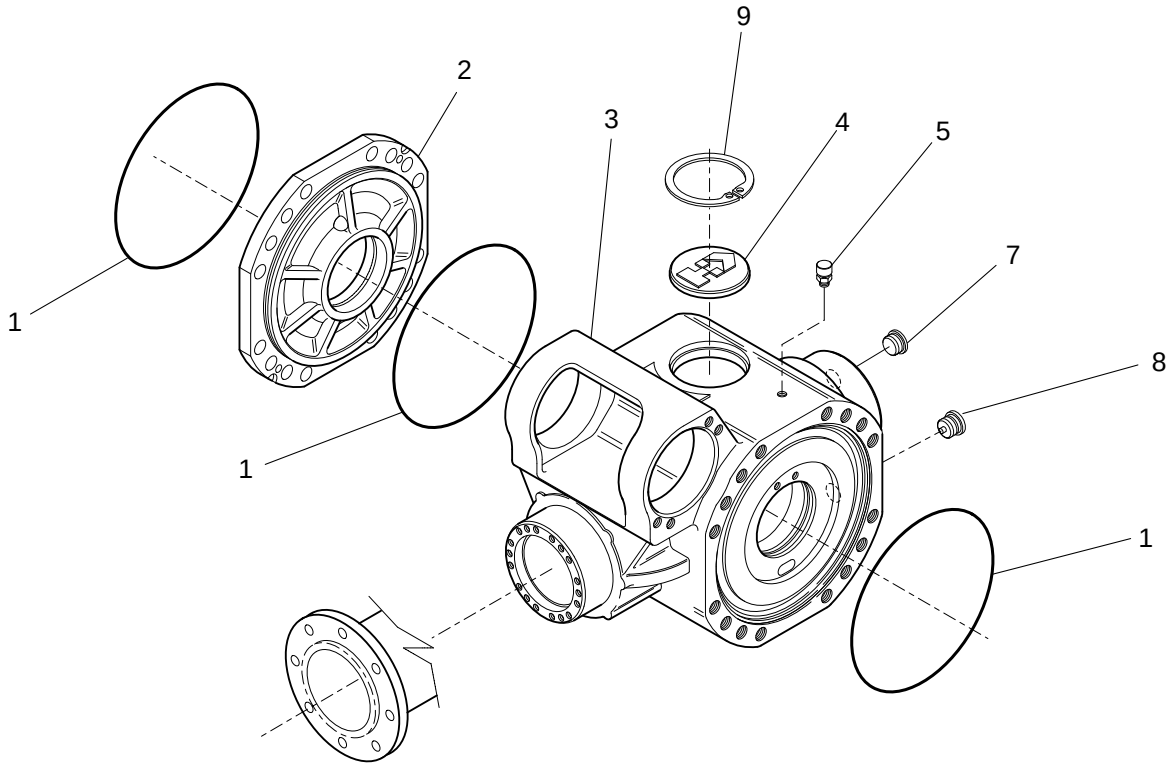

19/04/2013

1/1

909224MOD

CARTER ASSALE ANTERIORE
CARTER ESSIEU AVANT
FRONT AXLE CASING
VORNACHSE GEHAEUSE
CARTER EJE DELANTERO

Quantità
Quantity **Menge**
Quantité **Quantità**

AX 5023

19/04/2013

Rep Item	Part. Number	DESCRIZIONE	DESIGNATION	DESCRIPTION	BEZEICHNUNG	DESCRIPCION	909224MOD								
1	106533	guarnizione	joint	seal	dichtung	guarnicion	3								
2	797513	coperchio intermedio	couvercle interm.	middle cover	mittlere deckel	tapa intermedio	1								
3	603821	scatola	boite	housing	gehaeuse	caja	1								
4	602293	coperchio	couvercle	cover	deckel	tapa	1								
5	881383	sfiato	event	breather	entluefter	respiradero	1								
6	909224	ponte anteriore	pont avant	front axle	vorderachse	puente delantero	1								
7	603638	tappo	bouchon	plug	stopfen	tapon	1								
8	702418	tappo	bouchon	plug	stopfen	tapon	1								
9	133044	anello	bague	ring	ring	anillo	1								

DIFFERENZIALE ASSALE ANTERIORE
DIFFERENTIAL ESSIEU AVANT
FRONT AXLE DIFFERENTIAL
VORNACHSE DIFFERENTIAL
DIFERENCIAL EJE DELANTERO

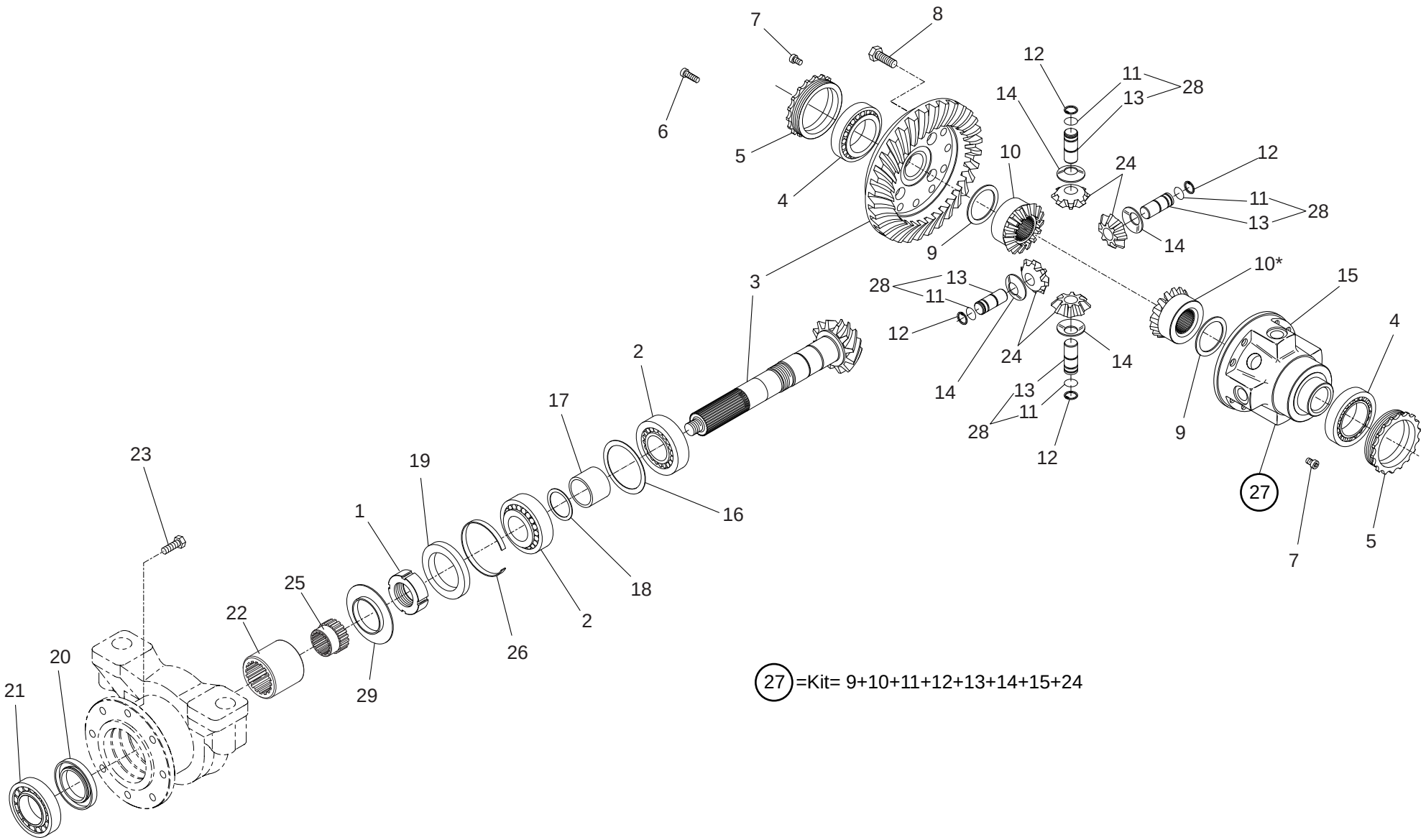

19/04/2013

1/2

909224MOD

DIFFERENZIALE ASSALE ANTERIORE
DIFFERENTIAL ESSIEU AVANT
FRONT AXLE DIFFERENTIAL
VORNACHSE DIFFERENTIAL
DIFERENCIAL EJE DELANTERO

Quantità
Quantity
Quantité
Menge
Quantità

AX 5024

19/04/2013

Rep Item	Part. Number	DESCRIZIONE	DESIGNATION	DESCRIPTION	BEZEICHNUNG	DESCRIPCION	909224MOD
1	477817	ghiera	frette	ring nut	verschraubung	abrazadera	1
2	133069	cuscinetto	coussinet	bearing	lagerschale	cojinete	2
3	729705	coppia conica	couple conique	bevel gear/pinion set	kegelradantrieb	par conico	1
4	106550	cuscinetto	coussinet	bearing	lagerschale	cojinete	2
5	562474	ghiera	frette	ring nut	verschraubung	abrazadera	2
6	749001	vite	vis	screw	schraube	tornillo	4
7	748144	vite	vis	screw	schraube	tornillo	2
8	601243	vite	vis	screw	schraube	tornillo	12
9	562476	rasamento	coussinet	shim ring	auflagering	pieza igualadora	2
10	775310	planetario	planetaire	axle bevel gear	achskegelrad	pinion	2
11	562479	anello	bague	ring	ring	anillo	4
12	562486	anello	bague	ring	ring	anillo	4
13	705646	perno	pivot	pin	bolzen	perno	4
14	562480	rondella	rondelle	washer	unterlegscheibe	arandela	4
15	562482	scatola	boite	housing	gehaeuse	caja	1
16	474289	spessore	epaisseur	thickness	staerke	espesor 0,2mm	x
16	474300	spessore	epaisseur	thickness	staerke	espesor 0,3mm	x
16	551615	spessore	epaisseur	thickness	staerke	espesor 0,15mm	x
16	552516	spessore	epaisseur	thickness	staerke	espesor 0,1mm	x
17	562483	distanziale	entretoise	spacer	abstandstuck	separador	1
18	550556	spessore	epaisseur	thickness	staerke	espesor 0,15mm	x
18	550557	spessore	epaisseur	thickness	staerke	espesor 0,2mm	x
18	551616	spessore	epaisseur	thickness	staerke	espesor 0,4mm	x
18	552517	spessore	epaisseur	thickness	staerke	espesor 0,5mm	x

2/2

909224MOD

DIFFERENZIALE ASSALE ANTERIORE
DIFFERENTIAL ESSIEU AVANT
FRONT AXLE DIFFERENTIAL
VORNACHSE DIFFERENTIAL
DIFERENCIAL EJE DELANTERO

Quantità
Quantity **Menge**
Quantité **Quantità**

AX 5024

19/04/2013

Rep Item	Part. Number	DESCRIZIONE	DESIGNATION	DESCRIPTION	BEZEICHNUNG	DESCRIPCION	909224MOD
18	796249	spessore	epaisseur	thickness	staerke	espesor	x
18	796250	spessore	epaisseur	thickness	staerke	espesor	x
19	106377	anello	bague	ring	ring	anillo	1
20	548667	anello	bague	ring	ring	anillo	1
21	548666	cuscinetto	coussinet	bearing	lagerschale	cojinete	1
22	602236	manicotto	manchon	sleeve	muffe	manga	1
23	548649	vite	vis	screw	schraube	tornillo	8
24	775309	satellite	satellite	planetary gear	planetenrad	satelite	4
25	602237	manicotto	manchon	sleeve	muffe	manga	1
26	477816	distanziale	entretoise	spacer	abstandstuck	separador	1
27	747047	differenziale	differentiel	differential	differentialgetriebe	diferencial	1
28	706416	kit perno	kit pivot	pin kit	zapfen kit	kit perno	4

AX5025

RIDUZIONE EPICICLOIDALE ASSALE ANTERIORE
REDUCTEURS ESSIEU AVANT
FRONT AXLE REDUCTION GEAR
VORNACHSE REDUKTIONSGETRIEBE
REDUCTOR EJE DELANTERO

909224MOD

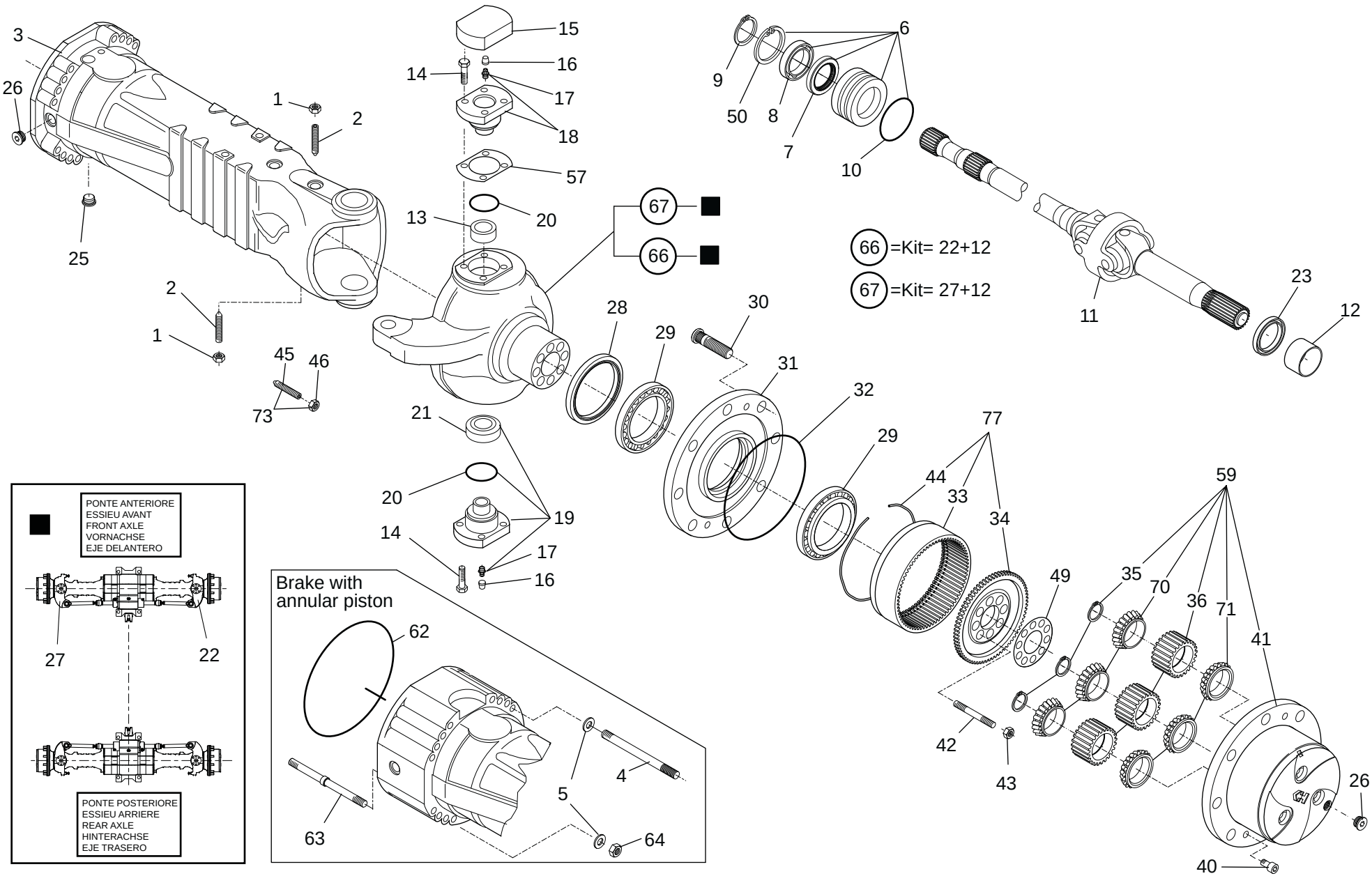

19/04/2013

1/3

909224MOD

RIDUZIONE EPICICLOIDALE ASSALE ANTERIORE
REDUCTEURS ESSIEU AVANT
FRONT AXLE REDUCTION GEAR
VORNACHSE REDUKTIONSGETRIEBE
REDUCTOR EJE DELANTERO

Quantità
Quantity
Quantité
Menge
Quantità

AX 5025

19/04/2013

Rep Item	Part. Number	DESCRIZIONE	DESIGNATION	DESCRIPTION	BEZEICHNUNG	DESCRIPCION	909224MOD
1	133090	dado	ecrou	nut	mutter	tuerca	2
2	602244	vite	vis	screw	schraube	tornillo	2
3	602271	braccio	bras	arm	arm	brazo	2
4	911073	prigioniero	goujon	stud bolt	stiftschraube	tornillo esparrago	24
5	562490	rondella	rondelle	washer	unterlegscheibe	arandela	32
6	563903	bussola	douille	bushing	buchse	buje	2
7	108100	anello	bague	ring	ring	anillo	2
8	105101	cuscinetto	coussinet	bearing	lagerschale	cojinete	2
9	105424	anello	bague	ring	ring	anillo	2
10	562752	guarnizione	joint	seal	dichtung	guarnicion	2
11	602273	giunto	joint	joint	kupplung	junta	2
12	717504	bronzina	coussinet	bushing	bronzelager	buje	2
13	703497	boccola	douille	bushing	buchse	buje	2
14	601243	vite	vis	screw	schraube	tornillo	24
15	600559	coperchio	couvercle	cover	deckel	tapa	2
16	107796	tappo	bouchon	plug	stopfen	tapon	2
17	133103	ingrassatore	graisseur	grease nipple	fettbuechse	engrasador	4
18	603435	perno	pivot	pin	bolzen	perno	2
19	703498	perno	pivot	pin	bolzen	perno	2
20	717500	anello	bague	ring	ring	anillo	4
21	602253	snodo	articulation	articulation	gelenk	articulacion	2
22	602254	scatola	boite	housing	gehaeuse	caja	1
23	704620	anello	bague	ring	ring	anillo	2
25	702418	tappo	bouchon	plug	stopfen	tapon	2

2/3

909224MOD

RIDUZIONE EPICICLOIDALE ASSALE ANTERIORE
REDUCTEURS ESSIEU AVANT
FRONT AXLE REDUCTION GEAR
VORNACHSE REDUKTIONSGETRIEBE
REDUCTOR EJE DELANTERO

Quantità
Quantity **Menge**
Quantité **Quantità**

AX 5025

19/04/2013

Rep Item	Part. Number	DESCRIZIONE	DESIGNATION	DESCRIPTION	BEZEICHNUNG	DESCRIPCION	909224MOD								
26	603638	tappo	bouchon	plug	stopfen	tapon	4								
27	602256	scatola	boite	housing	gehaeuse	caja	1								
28	604640	anello	bague	ring	ring	anillo	2								
29	602258	cuscinetto	coussinet	bearing	lagerschale	cojinete	4								
30	704616	colonnetta	colonnette	stud	schraubbolzen	esparrago	20								
31	602259	mozzo ruota	moyeu de roue	wheel hub	rad nabe	cubo de rueda	2								
32	106533	guarnizione	joint	seal	dichtung	guarnicion	2								
33	795304	corona	couronne	crown wheel	kranz	corona	2								
34	602260	supporto	support	support	lager	soporte	2								
35	703500	anello	bague	ring	ring	anillo	8								
36	703525	satellite	satellite	planetary gear	planetenrad	satelite	8								
38															
40	600670	vite	vis	screw	schraube	tornillo	4								
41	703502	supporto	support	support	lager	soporte	2								
42	749982	prigioniero	goujon	stud bolt	stiftschraube	tornillo esparrago	16								
43	750337	dado	ecrou	nut	mutter	tuerca	16								
44	600688	anello	bague	ring	ring	anillo	2								
45	602219	vite	vis	screw	schraube	tornillo	4								
46	474313	dado	ecrou	nut	mutter	tuerca	4								
49	602261	lamiera	feuille	plate	blech	chapa	2								
50	133044	anello	bague	ring	ring	anillo	2								
57	602262	spessore	epaisseur	thickness	staerke	espesor	2								

3/3

909224MOD

RIDUZIONE EPICICLOIDALE ASSALE ANTERIORE
REDUCTEURS ESSIEU AVANT
FRONT AXLE REDUCTION GEAR
VORNACHSE REDUKTIONSGETRIEBE
REDUCTOR EJE DELANTERO

Quantità
Quantity
Quantité
Menge
Quantità

AX 5025

19/04/2013

Rep Item	Part. Number	DESCRIZIONE	DESIGNATION	DESCRIPTION	BEZEICHNUNG	DESCRIPCION	909224MOD
57	602263	spessore	epaisseur	thickness	staerke	espesor 0,2mm	2
57	602264	spessore	epaisseur	thickness	staerke	espesor 0,5mm	2
59	737961	kit supporto	support kit	kit support	haltersatz	kit soporte	2
62	482370	anello	bague	ring	ring	anillo	2
63	911076	prigioniero	goujon	stud bolt	stiftschraube	tornillo esparrago	8
64	602275	dado	ecrou	nut	mutter	tuerca	32
66	903522	scatola	boite	housing	gehaeuse	caja	1
67	603818	scatola	boite	housing	gehaeuse	caja	1
70	703504	cuscinetto	coussinet	bearing	lagerschale	cojinete	6
71	703505	cuscinetto	coussinet	bearing	lagerschale	cojinete	6
73	703528	vite	vis	screw	schraube	tornillo	4
77	795303	supporto	support	support	lager	soporte	2

AX5026

FRENO IDRAULICO ASSALE ANTERIORE
FREIN HYDRAULIQUE-ESSIEU AVANT
FRONT AXLE HYDRAULIC BRAKE
HYDRAULIK BREMSE-VORNACHSE
FRENO HIDRAULICO-EJE DELANTERO

909224MOD

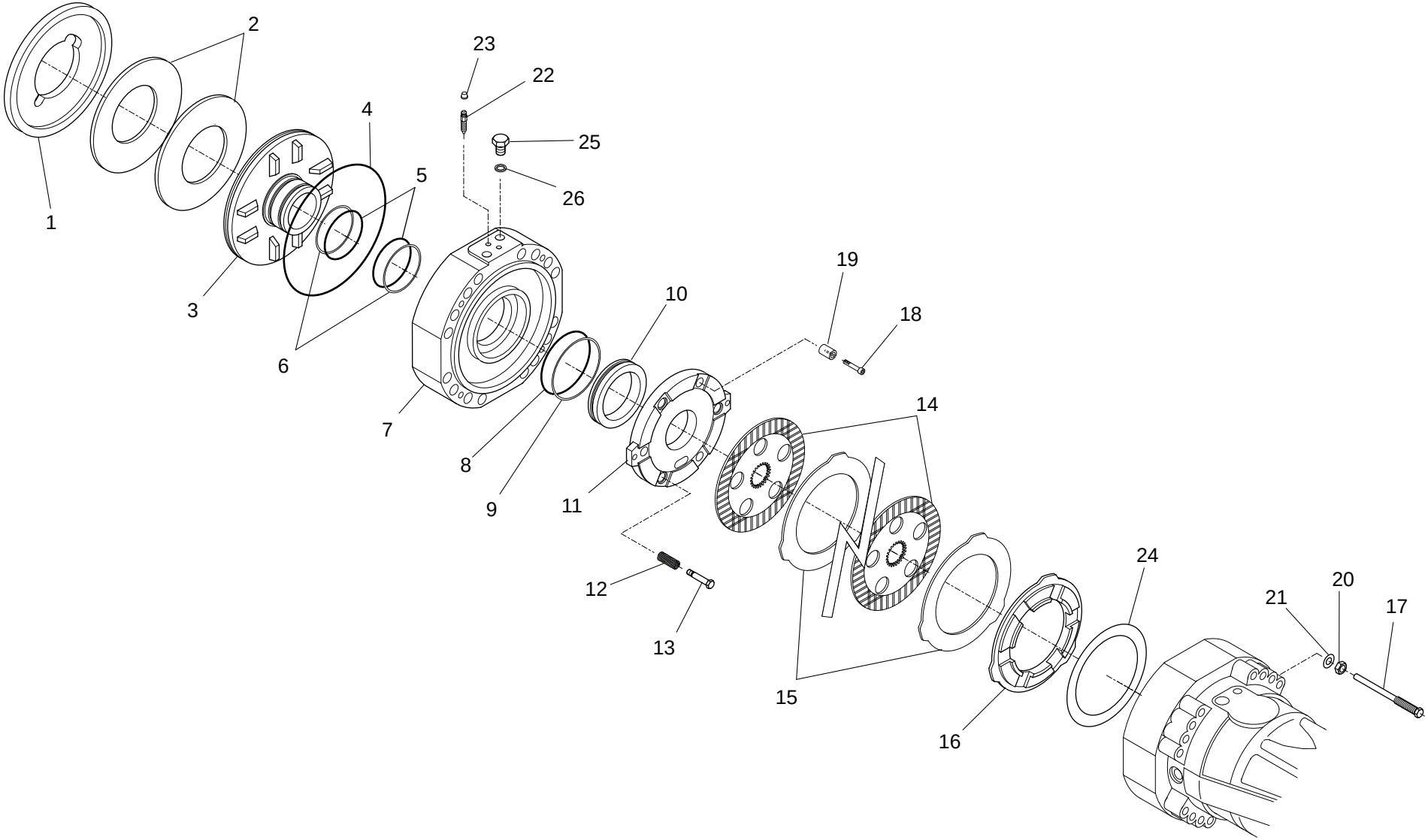

19/04/2013

1/2

909224MOD

FRENO IDRAULICO ASSALE ANTERIORE
FREIN HYDRAULIQUE-ESSIEU AVANT
FRONT AXLE HYDRAULIC BRAKE
HYDRAULIK BREMSE-VORNACHSE
FRENO HIDRAULICO-EJE DELANTERO

Quantità
Quantity
Quantité
Menge
Quantità

AX 5026

19/04/2013

Rep Item	Part. Number	DESCRIZIONE	DESIGNATION	DESCRIPTION	BEZEICHNUNG	DESCRIPCION		909224MOD								
1	602276	distanziale	entretoise	spacer	abstandstuck	separador		2								
2	602277	molla	ressort	spring	feder	resorte		4								
3	602278	pistone	jeu de piston	piston kit	kolbensatz	embolo		2								
4	602279	vite	vis	screw	schraube	tornillo		2								
5	477829	guarnizione	joint	seal	dichtung	guarnicion		2								
6	602280	anello	bague	ring	ring	anillo		4								
7	602281	coperchio	couvercle	cover	deckel	tapa		2								
8	474685	anello	bague	ring	ring	anillo		2								
9	602282	anello	bague	ring	ring	anillo		2								
10	602283	pistone	jeu de piston	piston kit	kolbensatz	embolo		2								
11	602228	disco	disque	disc	scheibe	disco		2								
12	477706	molla	ressort	spring	feder	resorte		6								
13	602229	vite	vis	screw	schraube	tornillo		6								
14	786594	disco	disque	disc	scheibe	disco		8								
15	562525	disco	disque	disc	scheibe	disco		8								
16	602230	distanziale	entretoise	spacer	abstandstuck	separador		2								
17	604641	vite	vis	screw	schraube	tornillo		4								
18	738205	vite	vis	screw	schraube	tornillo		6								
19	602296	molla	ressort	spring	feder	resorte		6								
20	133092	dado	ecrou	nut	mutter	tuerca		4								
21	108057	rosetta	rondelle	washer	scheibe	arandela		4								
22	106010	vite	vis	screw	schraube	tornillo		4								
23	107796	tappo	bouchon	plug	stopfen	tapon		4								
24	602232	spessore	epaisseur	thickness	staerke	espesor	0,2mm	2								
24	602233	spessore	epaisseur	thickness	staerke	espesor	0,3mm	2								
24	602234	spessore	epaisseur	thickness	staerke	espesor	0,5mm	2								
25	894463	tappo	bouchon	plug	stopfen	tapon		4								

2/2

909224MOD

FRENO IDRAULICO ASSALE ANTERIORE
FREIN HYDRAULIQUE-ESSIEU AVANT
FRONT AXLE HYDRAULIC BRAKE
HYDRAULIK BREMSE-VORNACHSE
FRENO HIDRAULICO-EJE DELANTERO

Quantità
Quantity
Quantité
Menge
Quantità

AX 5026

19/04/2013

Rep Item	Part. Number	DESCRIZIONE	DESIGNATION	DESCRIPTION	BEZEICHNUNG	DESCRIPCION	909224MOD
26	108548	rosetta	rondelle	washer	scheibe	arandela	4

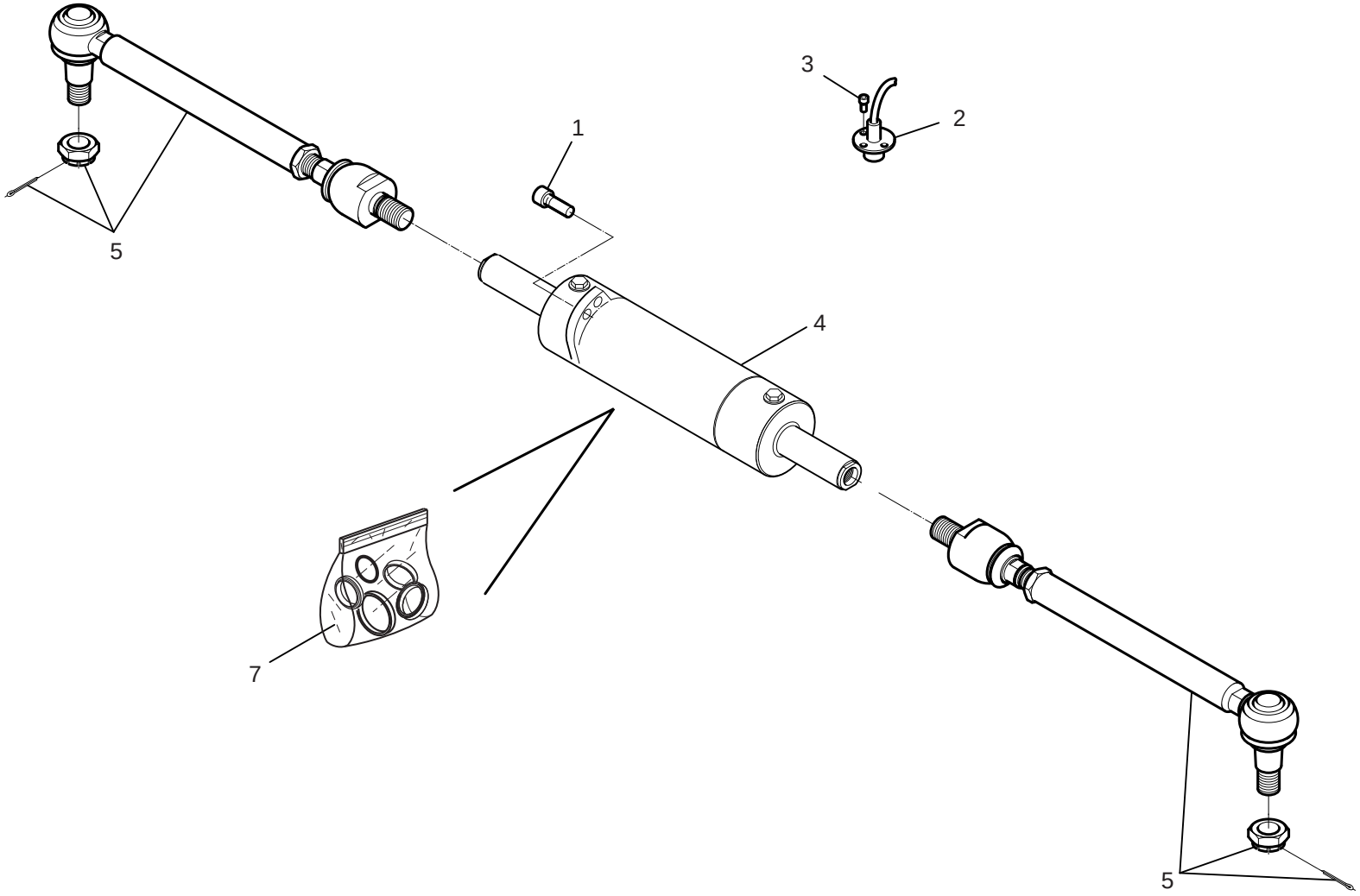

19/04/2013

1/1

909224MOD

BARRA DI STERZO ASSALE ANTERIORE
SYSTEME DIRECTION ESSIEU AVANT
FRONT AXLE STEERING SYSTEM
VORNACHSE LENKSYSTEM
CONJUNTO DIRECCION EJE DELANTERO

Quantità
Quantity **Menge**
Quantité **Quantità**

AX 5027

19/04/2013

Rep Item	Part. Number	DESCRIZIONE	DESIGNATION	DESCRIPTION	BEZEICHNUNG	DESCRIPCION	909224MOD								
1	748435	vite	vis	screw	schraube	tornillo	4								
2	747154	rilev. elettronico	relever	electronic sensor	elektr. messgeraet	detector electronico	1								
3	748436	vite	vis	screw	schraube	tornillo	3								
4	911105	cilindro	cylindre	cylinder	zylinder	cilindro	1								
5	894910	asta	tige	rod	stange	varilla	2								
7	795851	kit guarnizioni	kit joints	seal kit	dichtungssatz	junta de repuesto	1								

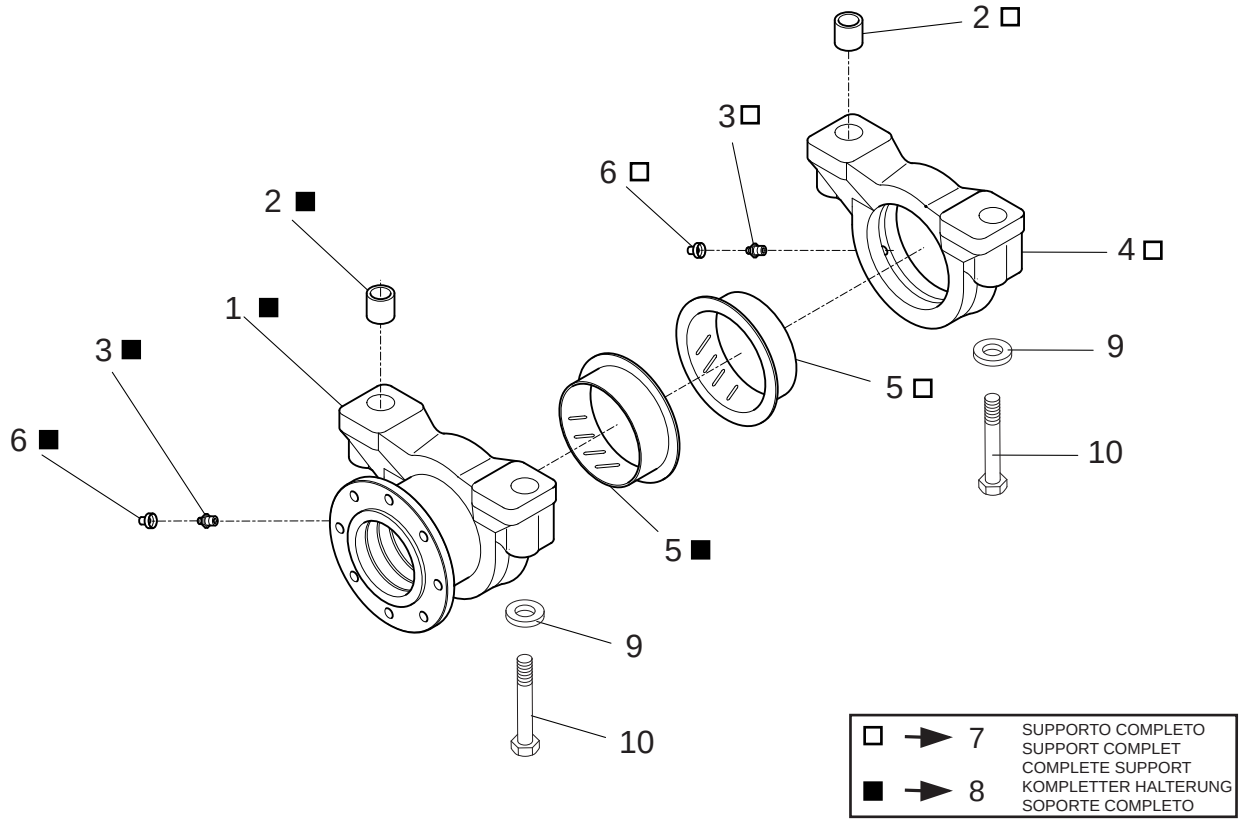
2 □
3 □
6 □
4 □
9
5 □
10
2 ■
1 ■
3 ■
6 ■
5 ■
9
10
□ → 7 SUPPORTO COMPLETO
SUPPORT COMPLET
COMPLETE SUPPORT
■ → 8 KOMPLETTER HALTERUNG
SOPORTE COMPLETO

1/1	909224MOD	**SUPPORTI OSCILLANTI** SUPPORT OSCILLANTS OSCILLANTINGS SUPPORTS LAGER SCHWINGEN SOPORTO OSCILADOR					Quantità Quantity Menge Quantité Quantità	AX 5028	19/04/2013
Rep Item	**Part. Number**	**DESCRIZIONE**	**DESIGNATION**	**DESCRIPTION**	**BEZEICHNUNG**	**DESCRIPCION**	**909224MOD**		
1	602239	supporto	support	support	lager	soporte	1		
2	477964	bussola	douille	bushing	buchse	buje	4		
3	133103	ingrassatore	graisseur	grease nipple	fettbuechse	engrasador	2		
4	564693	supporto	support	support	lager	soporte	1		
5	911106	bronzina	coussinet	bushing	bronzelager	buje	2		
6	107796	tappo	bouchon	plug	stopfen	tapon	2		
7	601561	supporto	support	support	lager	soporte	1		
8	602240	supporto	support	support	lager	soporte	1		
9	471329	rondella	rondelle	washer	unterlegscheibe	arandela	4		
10	505392	vite	vis	screw	schraube	tornillo	4		

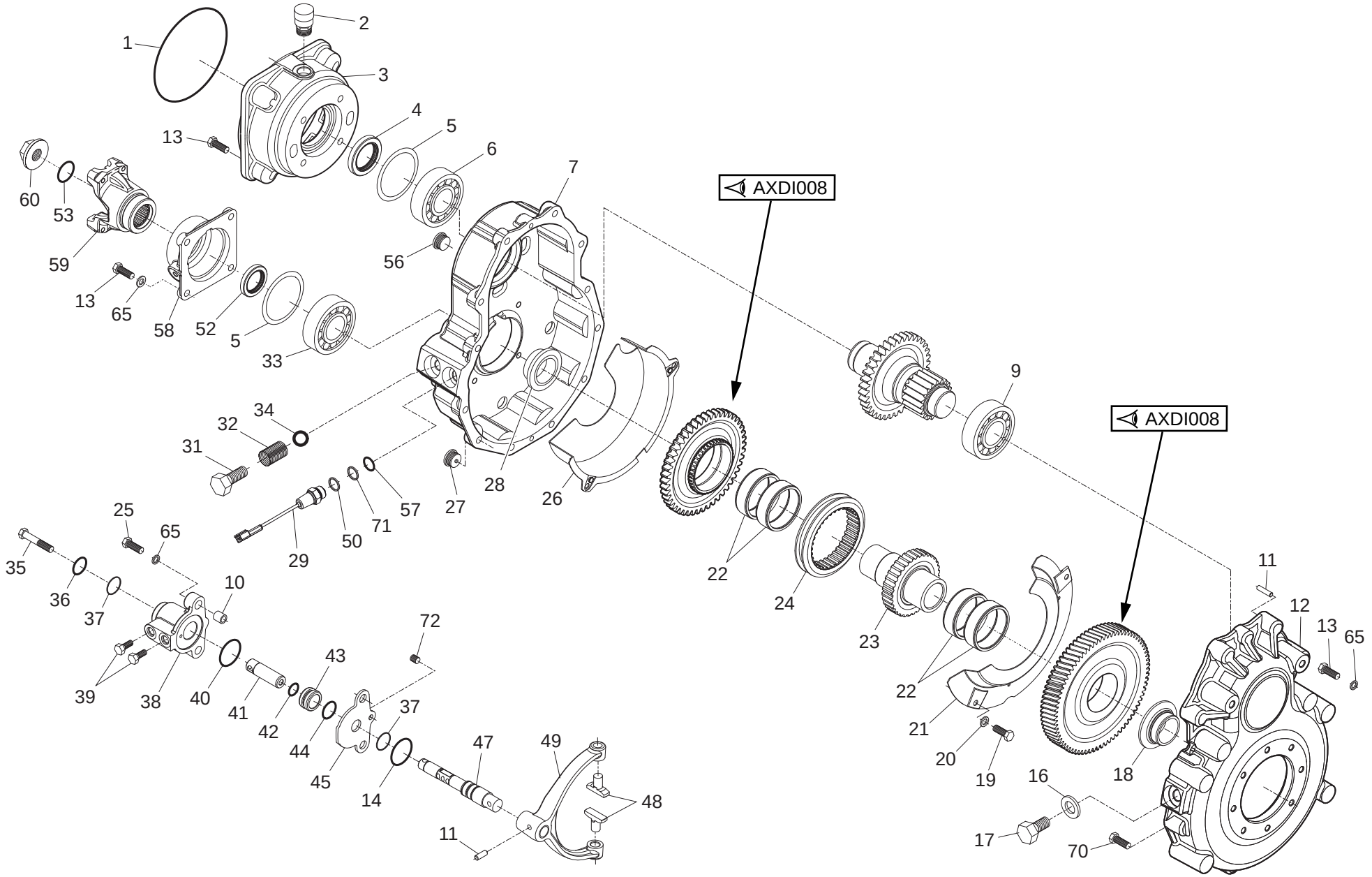
AXDI008
AXDI008
1
2
3
4
5
6
7
9
10
11
12
13
14
16
17
18
19
20
21
22
23
24
25
26
27
28
29
31
32
33
34
35
36
37
38
39
40
41
42
43
44
45
47
48
49
50
52
53
56
57
58
59
60
65
70
71
72

19/04/2013

1/3

909224MOD

RIDUTTORE DELLE VELOCITA'
BOITE DE VITESSE ET DE TRANSFER
TRANSFER AND GEAR BOX
RADER UND GETRIEBEKASTEN
CAJA DE VELOCIDADES

Quantità
Quantity **Menge**
Quantité **Quantità**

AX 5029

19/04/2013

Rep Item	Part. Number	DESCRIZIONE	DESIGNATION	DESCRIPTION	BEZEICHNUNG	DESCRIPCION		909224MOD								
1	564073	guarnizione	joint	seal	dichtung	guarnicion		1								
2	894464	sfiato	event	breather	entluefter	respiradero		1								
3	564076	coperchio	couvercle	cover	deckel	tapa		1								
4	552509	anello	bague	ring	ring	anillo		1								
5	133136	spessore	epaisseur	thickness	staerke	espesor	0,1mm	1								
5	133138	spessore	epaisseur	thickness	staerke	espesor	0,3mm	1								
5	478022	spessore	epaisseur	thickness	staerke	espesor	0,4mm	1								
5	552515	spessore	epaisseur	thickness	staerke	espesor	0,15mm	1								
5	562427	spessore	epaisseur	thickness	staerke	espesor	0,2mm	1								
6	105101	cuscinetto	coussinet	bearing	lagerschale	cojinete		1								
7	563497	coperchio	couvercle	cover	deckel	tapa		1								
9	738702	cuscinetto	coussinet	bearing	lagerschale	cojinete		1								
10	564223	spina	cheville	pin	stift	pernio		2								
11	552518	spina	cheville	pin	stift	pernio		3								
12	600570	scatola	boite	housing	gehaeuse	caja		1								
13	748937	vite	vis	screw	schraube	tornillo		20								
14	475059	guarnizione	joint	seal	dichtung	guarnicion		1								
15																
16	552514	rondella	rondelle	washer	unterlegscheibe	arandela		1								
17	552522	vite	vis	screw	schraube	tornillo		1								
18	602241	supporto	support	support	lager	soporte		1								
19	105131	vite	vis	screw	schraube	tornillo		2								
20	737240	rondella	rondelle	washer	unterlegscheibe	arandela		2								
21	737031	lamiera	feuille	plate	blech	chapa		1								
22	552513	cuscinetto	coussinet	bearing	lagerschale	cojinete		4								
23	602242	albero	arbre	shaft	welle	arbol		1								

2/3

909224MOD

RIDUTTORE DELLE VELOCITA'
BOITE DE VITESSE ET DE TRANSFER
TRANSFER AND GEAR BOX
RADER UND GETRIEBEKASTEN
CAJA DE VELOCIDADES

Quantità
Quantity
Quantité
Menge
Quantità

AX 5029

19/04/2013

Rep Item	Part. Number	DESCRIZIONE	DESIGNATION	DESCRIPTION	BEZEICHNUNG	DESCRIPCION	909224MOD
24	747589	manicotto	manchon	sleeve	muffe	manga	1
25	748936	vite	vis	screw	schraube	tornillo	2
26	737032	lamiera	feuille	plate	blech	chapa	1
27	133296	tappo	bouchon	plug	stopfen	tapon	1
28	602243	distanziale	entretoise	spacer	abstandstuck	separador	1
29	749999	interruttore	interrupteur	switch	schalter	interruptor	1
30							
31	564250	vite	vis	screw	schraube	tornillo	1
32	561947	molla	ressort	spring	feder	resorte	1
33	133055	cuscinetto	coussinet	bearing	lagerschale	cojinete	1
34	564221	sfera	bille	ball	kugel	bola	1
35	133187	vite	vis	screw	schraube	tornillo	1
36	552512	guarnizione	joint	seal	dichtung	guarnicion	1
37	563502	anello	bague	ring	ring	anillo	2
38	564245	cilindro	cylindre	cylinder	zylinder	cilindro	1
39	894463	tappo	bouchon	plug	stopfen	tapon	2
40	564215	guarnizione	joint	seal	dichtung	guarnicion	1
41	564247	asta	tige	rod	stange	varilla	1
42	564216	guarnizione	joint	seal	dichtung	guarnicion	1
43	564246	pistone	jeu de piston	piston kit	kolbensatz	piston	1
44	564214	guarnizione	joint	seal	dichtung	guarnicion	1
45	563501	lamiera	feuille	plate	blech	chapa	1
47	564243	asta	tige	rod	stange	varilla	1
48	552523	pattino	bloc de glissement	sliding block	gleitstueck	patin	2

3/3

909224MOD

RIDUTTORE DELLE VELOCITA'
BOITE DE VITESSE ET DE TRANSFER
TRANSFER AND GEAR BOX
RADER UND GETRIEBEKASTEN
CAJA DE VELOCIDADES

Quantità
Quantity **Quantité** **Menge** **Quantità**

AX 5029

19/04/2013

Rep Item	Part. Number	DESCRIZIONE	DESIGNATION	DESCRIPTION	BEZEICHNUNG	DESCRIPCION	909224MOD								
49	552532	forcella	fourchette	fork	gabel	horquilla	1								
50	477474	rondella	rondelle	washer	unterlegscheibe	arandela	1								
52	750002	anello	bague	ring	ring	anillo	1								
53	133027	guarnizione	joint	seal	dichtung	guarnicion	1								
56	133276	tappo	bouchon	plug	stopfen	tapon	1								
57	477473	guarnizione	joint	seal	dichtung	guarnicion	1								
58	552528	coperchio	couvercle	cover	deckel	tapa	1								
59	883796	flangia	flasque	flange	flansch	brida	1								
60	562485	dado	ecrou	nut	mutter	tuerca	1								
65	108556	rondella	rondelle	washer	unterlegscheibe	arandela	18								
71	738924	rondella	rondelle	washer	unterlegscheibe	arandela	1								
72	564075	vite	vis	screw	schraube	tornillo	1								

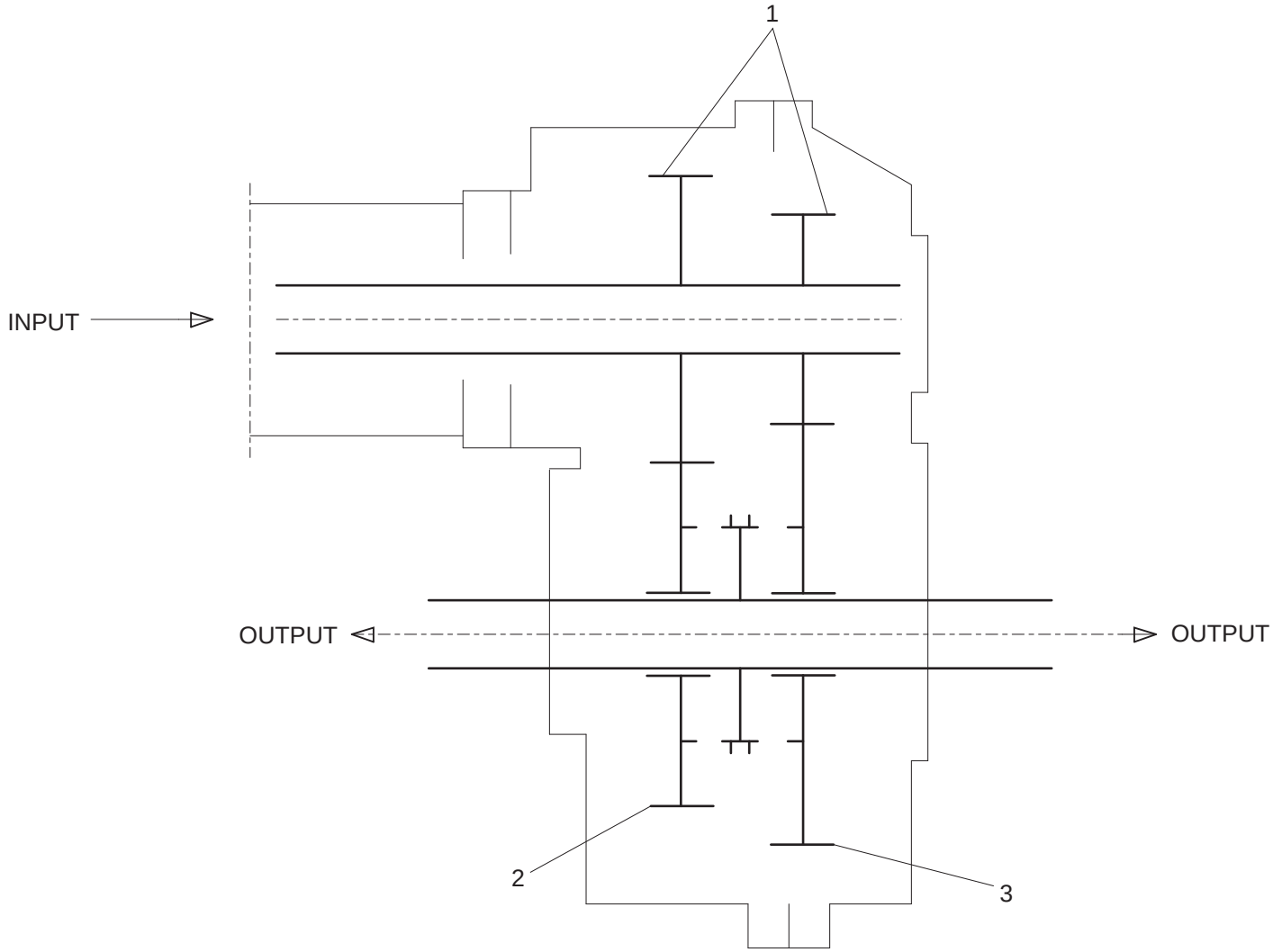
1
INPUT
OUTPUT
OUTPUT
2
3

1/1

909224MOD

RIDUTTORE DELLE VELOCITA' (Ingranaggi)
BOITE DE VITESSE ET DE TRANSFER (Pignons)
TRANSFER AND GEAR BOX (Gears)
RADER UND GETRIEBEKASTEN (Zahnrad)
CAJA DE VELOCIDADES Pinon)

Quantità
Quantity
Quantité
Menge
Quantità

AX 5030

19/04/2013

Rep Item	Part. Number	DESCRIZIONE	DESIGNATION	DESCRIPTION	BEZEICHNUNG	DESCRIPCION	909224MOD
1	564249	albero	arbre	shaft	welle	arbol	1
2	564242	ingranaggio	pignon	gear	zahnrad	pinon	1
3	564077	ingranaggio	pignon	gear	zahnrad	pinon	1

ASSALE POSTERIORE
ESSIEU ARRIERE
REAR AXLE
HINTERACHSE
EJE TRASERO

NUMERO - REFERENCE **909225**
NUMBER - NUMMER
NUMERO

TIPO - TYPE **212-640**
TYPE - TYPEN
TIPO

19/04/2013

909225MOD

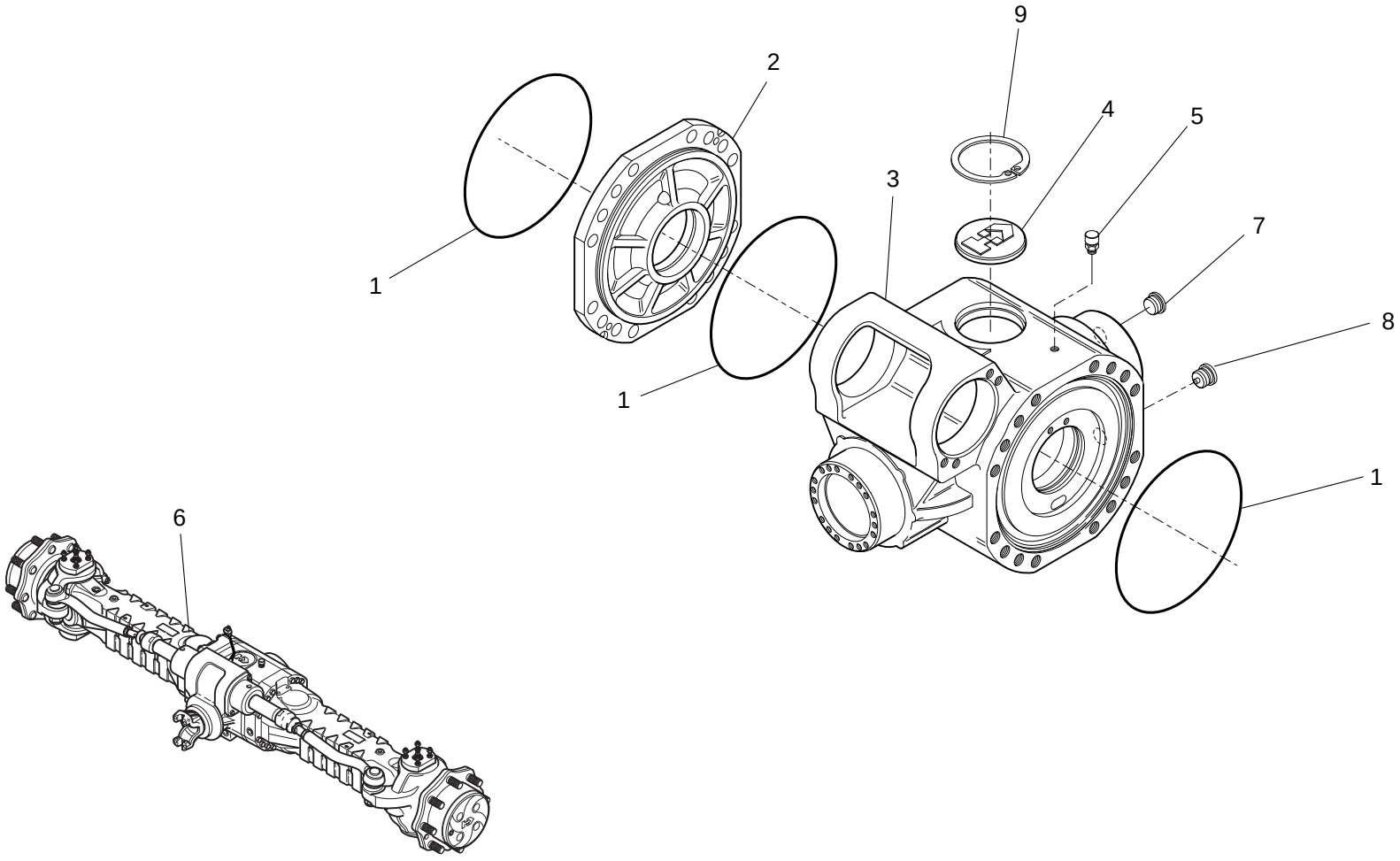
9
2
4
5
3
7
1
8
1
1
6

1/1

909225MOD

CARTER ASSALE POSTERIORE
CARTER ESSIEU ARRIERE
REAR AXLE CASING
HINTERACHSE GEHAEUSE
CARTER EJE TRASERO

Quantità
Quantity **Menge**
Quantité **Quantità**

AX 8016

19/04/2013

Rep Item	Part. Number	DESCRIZIONE	DESIGNATION	DESCRIPTION	BEZEICHNUNG	DESCRIPCION	909225MOD
1	894514	guarnizione	joint	seal	dichtung	guarnicion	3
2	562531	coperchio intermedio	couvercle interm.	middle cover	mittlere deckel	tapa intermedio	1
3	603821	scatola	boite	housing	gehaeuse	caja	1
4	602293	tappo	bouchon	plug	stopfen	tapon	1
5	881383	sfiato	event	breather	entluefter	respiradero	1
6	909225	ponte posteriore	pont arriere	rear axle	hinten achse	puente trasero	1
7	603638	tappo	bouchon	plug	stopfen	tapon	1
8	702418	tappo	bouchon	plug	stopfen	tapon	1
9	133044	anello	bague	ring	ring	anillo	1

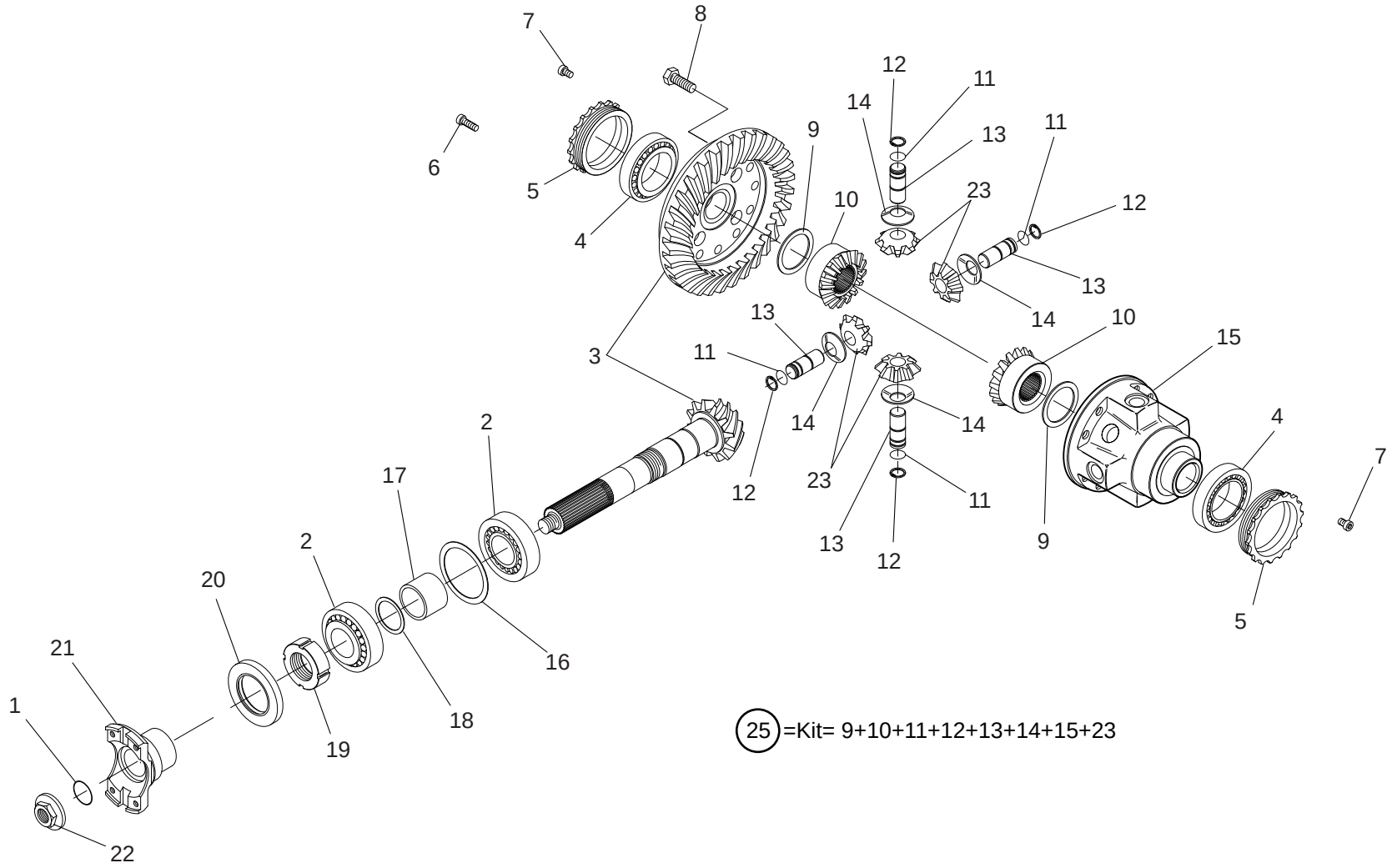
1
2
3
4
5
6
7
8
9
10
11
12
13
14
15
16
17
18
19
20
21
22
23
25 =Kit= 9+10+11+12+13+14+15+23

19/04/2013

1/2

909225MOD

DIFFERENZIALE ASSALE POSTERIORE
DIFFERENTIAL ESSIEU ARRIERE
REAR AXLE DIFFERENTIAL
HINTERACHSE DIFFERENTIAL
DIFERENCIAL EJE TRASERO

Quantità
Quantity
Quantité
Menge
Quantità

AX 8017

19/04/2013

Rep Item	Part. Number	DESCRIZIONE	DESIGNATION	DESCRIPTION	BEZEICHNUNG	DESCRIPCION		909225MOD
1	562472	anello	bague	ring	ring	anillo		1
2	133069	cuscinetto	coussinet	bearing	lagerschale	cojinete		2
3	737966	coppia conica	couple conique	bevel gear/pinion set	kegelradantrieb	par conico		1
4	106550	cuscinetto	coussinet	bearing	lagerschale	cojinete		2
5	562474	ghiera	frette	ring nut	verschraubung	abrazadera		2
6	749001	vite	vis	screw	schraube	tornillo		4
7	748144	vite	vis	screw	schraube	tornillo		2
8	601243	vite	vis	screw	schraube	tornillo		12
9	562476	rondella	rondelle	washer	unterlegscheibe	arandela		2
10	775310	planetario	planetaire	axle bevel gear	achskegelrad	pinion		2
11	562479	anello	bague	ring	ring	anillo		4
12	562486	anello	bague	ring	ring	anillo		4
13	705646	perno	pivot	pin	bolzen	perno		4
14	562480	rondella	rondelle	washer	unterlegscheibe	arandela		4
15	562482	scatola	boite	housing	gehaeuse	caja		1
16	474298	spessore	epaisseur	thickness	staerke	espesor	0,2mm	x
16	474300	spessore	epaisseur	thickness	staerke	espesor	0,3mm	x
16	551615	spessore	epaisseur	thickness	staerke	espesor	0,15mm	x
16	552516	spessore	epaisseur	thickness	staerke	espesor	0,1mm	x
17	562483	distanziale	entretoise	spacer	abstandstuck	separador		1
18	550556	spessore	epaisseur	thickness	staerke	espesor	0,15mm	x
18	550557	spessore	epaisseur	thickness	staerke	espesor	0,2mm	x
18	551616	spessore	epaisseur	thickness	staerke	espesor	0,4mm	x
18	552517	spessore	epaisseur	thickness	staerke	espesor	0,5mm	x
18	796249	spessore	epaisseur	thickness	staerke	espesor		x

2/2

909225MOD

DIFFERENZIALE ASSALE POSTERIORE
DIFFERENTIAL ESSIEU ARRIERE
REAR AXLE DIFFERENTIAL
HINTERACHSE DIFFERENTIAL
DIFERENCIAL EJE TRASERO

Quantità
Quantity **Menge**
Quantité **Quantità**

AX 8017

19/04/2013

Rep Item	Part. Number	DESCRIZIONE	DESIGNATION	DESCRIPTION	BEZEICHNUNG	DESCRIPCION	909225MOD
18	796250	spessore	epaisseur	thickness	staerke	espesor	x
19	133570	ghiera	frette	ring nut	verschraubung	abrazadera	1
20	748145	anello	bague	ring	ring	anillo	1
21	704684	flangia	flasque	flange	flansch	brida	1
22	562485	dado	ecrou	nut	mutter	tuerca	1
23	775309	satellite	satellite	planetary gear	planetenrad	satelite	4
24							
25	747047	differenziale	differentiel	differential	differentialgetriebe	diferencial	1

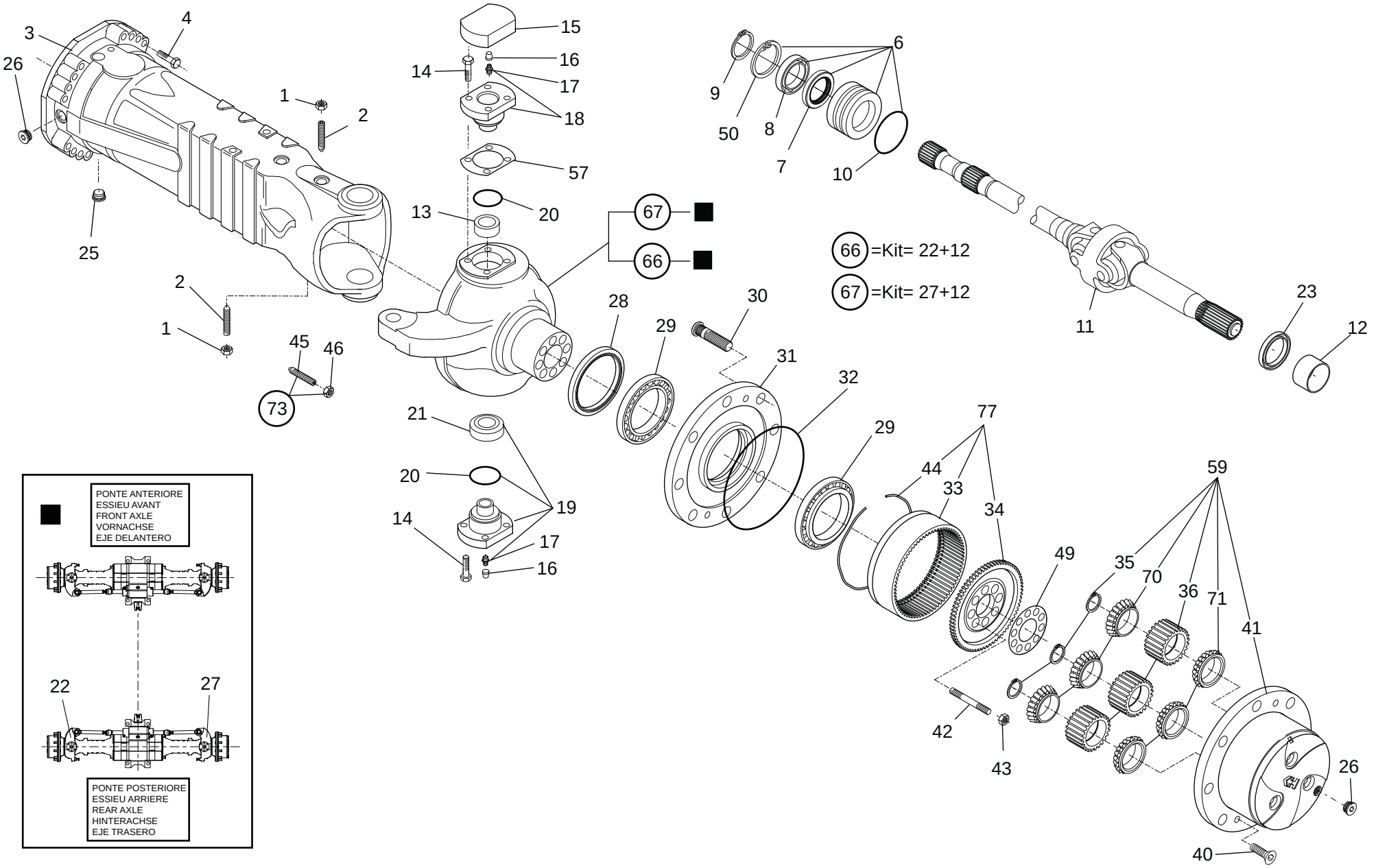
66 =Kit= 22+12
67 =Kit= 27+12
PONTE ANTERIORE
ESSIEU AVANT
FRONT AXLE
VORNACHSE
EJE DELANTERO
PONTE POSTERIORE
ESSIEU ARRIERE
REAR AXLE
HINTERACHSE
EJE TRASERO

19/04/2013

1/3

909225MOD

RIDUZIONE EPICICLOIDALE ASSALE POSTERIORE
REDUCTEURS ESSIEU ARRIERE
REAR AXLE REDUCTION GEAR
HINTERACHSE REDUKTIONSGETRIEBE
REDUCTOR EJE TRASERO

Quantità
Quantity **Menge**
Quantité **Quantità**

AX 8018

19/04/2013

Rep Item	Part. Number	DESCRIZIONE	DESIGNATION	DESCRIPTION	BEZEICHNUNG	DESCRIPCION	909225MOD								
1	133090	dado	ecrou	nut	mutter	tuerca	2								
2	602244	vite	vis	screw	schraube	tornillo	2								
3	786758	braccio	bras	arm	arm	brazo	2								
4	778365	prigioniero	goujon	stud bolt	stiftschraube	tornillo esparrago	32								
5															
6	563903	bussola	douille	bushing	buchse	buje	2								
7	108100	anello	bague	ring	ring	anillo	2								
8	105101	cuscinetto	coussinet	bearing	lagerschale	cojinete	2								
9	105424	anello	bague	ring	ring	anillo	2								
10	562752	guarnizione	joint	seal	dichtung	guarnicion	2								
11	778366	giunto	joint	joint	kupplung	junta	2								
12	717504	bronzina	coussinet	bushing	bronzelager	buje	2								
13	703497	anello	bague	ring	ring	anillo	2								
14	601243	vite	vis	screw	schraube	tornillo	20								
15	600559	coperchio	couvercle	cover	deckel	tapa	2								
16	107796	tappo	bouchon	plug	stopfen	tapon	4								
17	133103	ingrassatore	graisseur	grease nipple	fettbuechse	engrasador	2								
18	603435	perno	pivot	pin	bolzen	perno	2								
19	703498	perno	pivot	pin	bolzen	perno	2								
20	717500	anello	bague	ring	ring	anillo	4								
21	602253	snodo	articulation	articulation	gelenk	articulacion	2								
22	602254	scatola	boite	housing	gehaeuse	caja	1								
23	704620	anello	bague	ring	ring	anillo	2								
25	702418	tappo	bouchon	plug	stopfen	tapon	2								

2/3

909225MOD

RIDUZIONE EPICICLOIDALE ASSALE POSTERIORE
REDUCTEURS ESSIEU ARRIERE
REAR AXLE REDUCTION GEAR
HINTERACHSE REDUKTIONSGETRIEBE
REDUCTOR EJE TRASERO

Quantità
Quantity **Menge**
Quantité **Quantità**

AX 8018

19/04/2013

Rep Item	Part. Number	DESCRIZIONE	DESIGNATION	DESCRIPTION	BEZEICHNUNG	DESCRIPCION	909225MOD
26	603638	tappo	bouchon	plug	stopfen	tapon	4
27	602256	scatola	boite	housing	gehaeuse	caja	1
28	604640	anello	bague	ring	ring	anillo	2
29	602258	cuscinetto	coussinet	bearing	lagerschale	cojinete	4
30	704616	colonnetta	colonnette	stud	schraubbolzen	esparrago	20
31	602259	mozzo ruota	moyeu de roue	wheel hub	rad nabe	cubo de rueda	2
32	482370	guarnizione	joint	seal	dichtung	guarnicion	2
33	795304	corona	couronne	crown wheel	kranz	corona	2
34	602260	supporto	support	support	lager	soporte	2
35	703500	tenuta	bague d'étanchéité	sealing ring	dichtring	anillo de retén	6
36	703525	satellite	satellite	planetary gear	planetenrad	satelite	6
38							
40	600670	vite	vis	screw	schraube	tornillo	4
41	703502	supporto	support	support	lager	soporte	2
42	749982	prigioniero	goujon	stud bolt	stiftschraube	tornillo esparrago	20
43	750337	dado	ecrou	nut	mutter	tuerca	20
44	600688	anello	bague	ring	ring	anillo	2
45	602219	vite	vis	screw	schraube	tornillo	4
46	474313	dado	ecrou	nut	mutter	tuerca	4
49	602261	lamiera	feuille	plate	blech	chapa	2
50	133044	anello	bague	ring	ring	anillo	2
57	602262	spessore	epaisseur	thickness	staerke	espesor 0,15mm	2
57	602263	spessore	epaisseur	thickness	staerke	espesor 0,2mm	2
57	602264	spessore	epaisseur	thickness	staerke	espesor 0,5mm	2

3/3

909225MOD

RIDUZIONE EPICICLOIDALE ASSALE POSTERIORE
REDUCTEURS ESSIEU ARRIERE
REAR AXLE REDUCTION GEAR
HINTERACHSE REDUKTIONSGETRIEBE
REDUCTOR EJE TRASERO

Quantità
Quantity
Quantité
Menge
Quantità

AX 8018

19/04/2013

Rep Item	Part. Number	DESCRIZIONE	DESIGNATION	DESCRIPTION	BEZEICHNUNG	DESCRIPCION	909225MOD
59	737961	supporto	support	support	lager	soporte	2
64							
66	603522	scatola	boite	housing	gehaeuse	caja	1
67	603818	scatola	boite	housing	gehaeuse	caja	1
70	703504	cuscinetto	coussinet	bearing	lagerschale	cojinete	6
71	703505	cuscinetto	coussinet	bearing	lagerschale	cojinete	6
73	703528	vite	vis	screw	schraube	tornillo	4
77	795303	supporto	support	support	lager	soporte	2

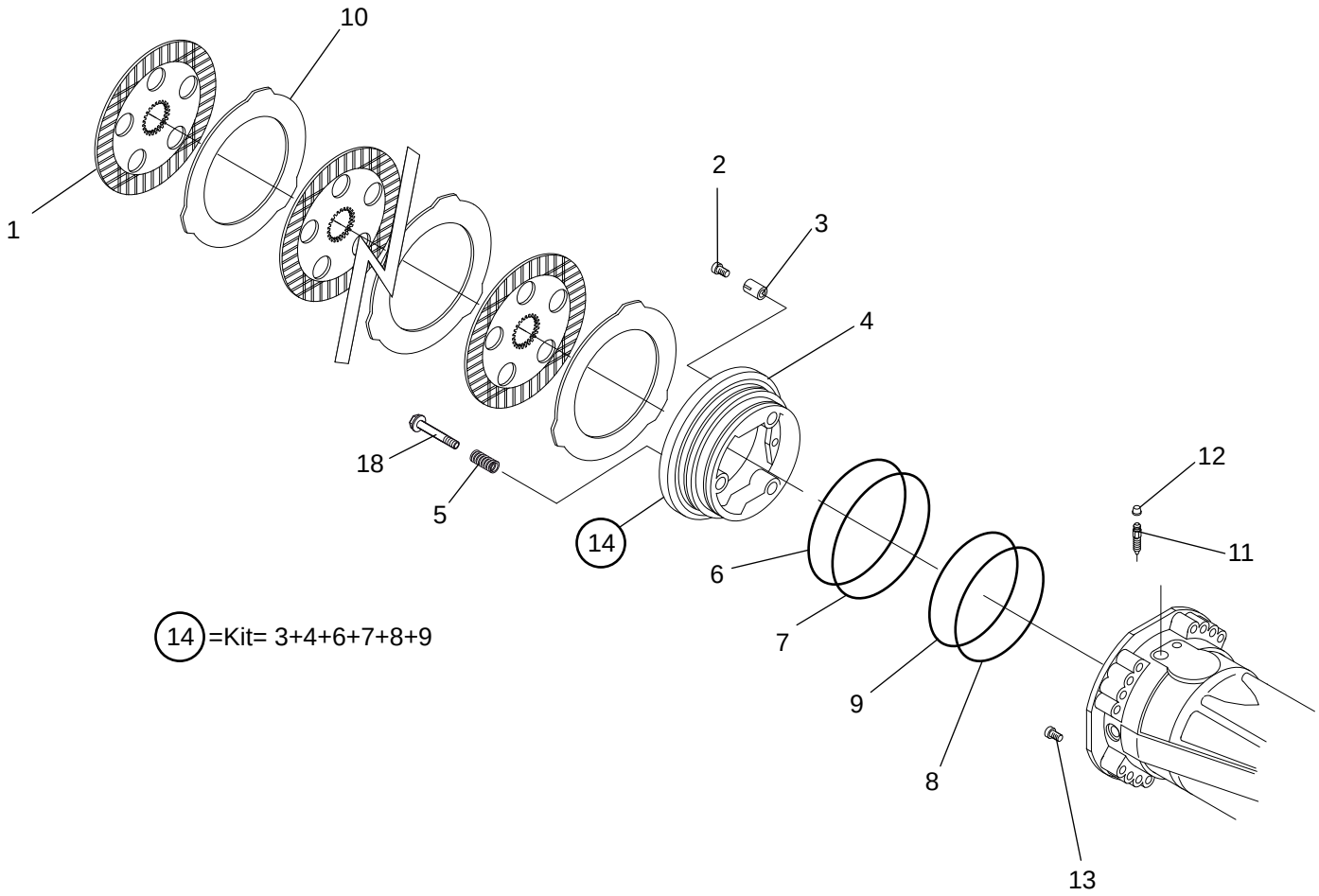

14 =Kit= 3+4+6+7+8+9

19/04/2013

1/1

909225MOD

FRENO IDRAULICO ASSALE POSTERIORE
FREIN HYDRAULIQUE-ESSIEU ARRIERE
REAR AXLE HYDRAULIC BRAKE
HYDRAULIK BREMSE-HINTERACHSE
FRENO HIDRAULICO-EJE TRASERO

Quantità
Quantity **Menge**
Quantité **Quantità**

AX 8019

19/04/2013

Rep Item	Part. Number	DESCRIZIONE	DESIGNATION	DESCRIPTION	BEZEICHNUNG	DESCRIPCION	909225MOD								
1	786594	disco	disque	disc	scheibe	disco	6								
2	737033	vite	vis	screw	schraube	tornillo	6								
3	602296	molla	ressort	spring	feder	resorte	6								
4	911109	pistone	jeu de piston	piston kit	kolbensatz	piston	2								
5	477706	molla	ressort	spring	feder	resorte	6								
6	562521	anello	bague	ring	ring	anillo	2								
7	562522	guarnizione	joint	seal	dichtung	guarnicion	2								
8	562523	anello	bague	ring	ring	anillo	2								
9	562524	guarnizione	joint	seal	dichtung	guarnicion	2								
10	562525	disco	disque	disc	scheibe	disco	8								
11	106010	vite	vis	screw	schraube	tornillo	2								
12	107796	tappo	bouchon	plug	stopfen	tapon	2								
13	778362	vite	vis	screw	schraube	tornillo	2								
14	778363	pistone	jeu de piston	piston kit	kolbensatz	embolo	2								
15															
16															
17															
18	602229	vite	vis	screw	schraube	tornillo	6								

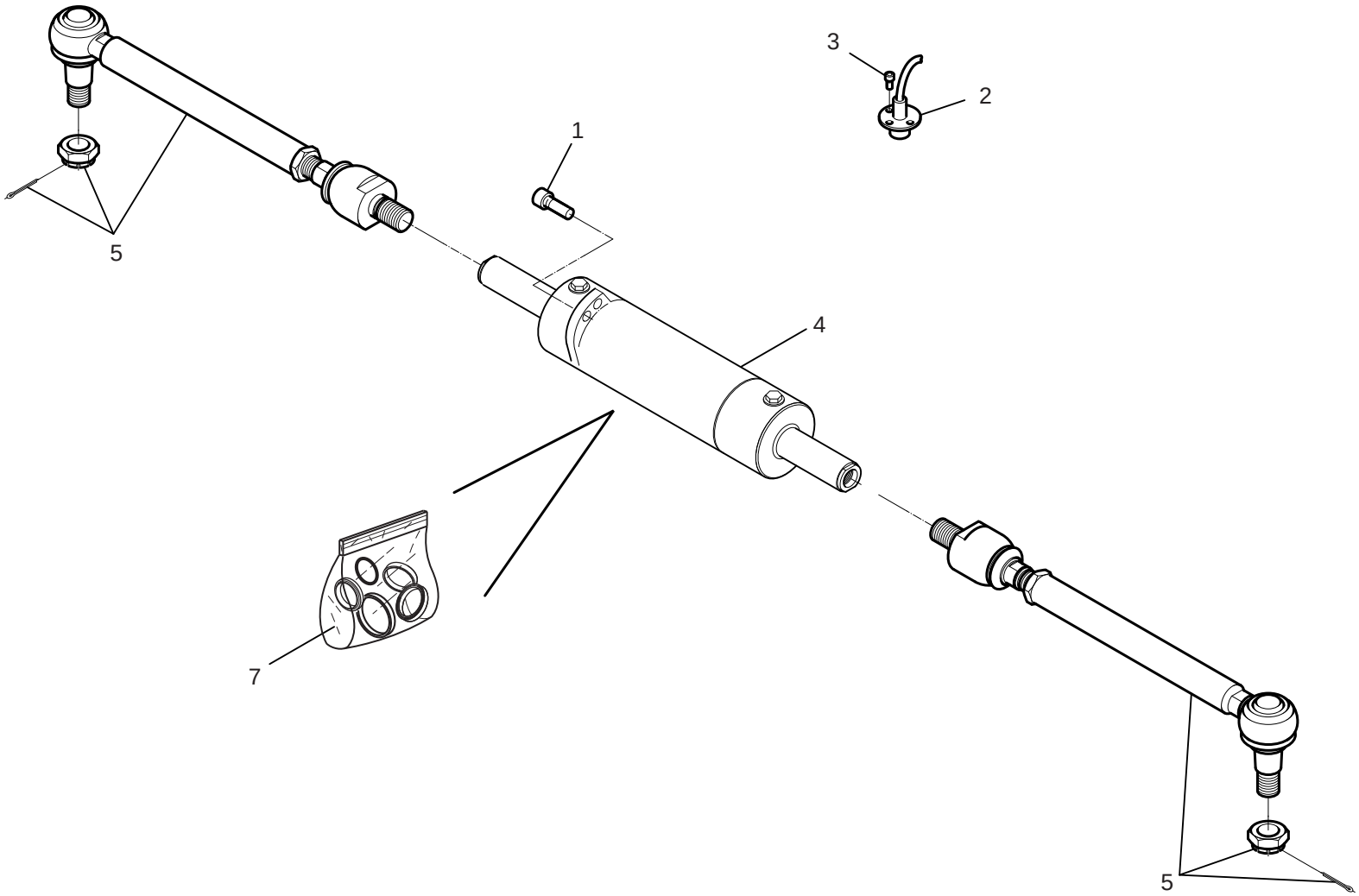

19/04/2013

1/1

909225MOD

BARRA DI STERZO POSTERIORE
SYSTEME DIRECTION ESSIEU ARRIERE
REAR AXLE STEERING SYSTEM
HINTERACHSE LENKSYSTEM
CONJUNTO DIRECCION TRASERO

Quantità
Quantity **Menge**
Quantité **Quantità**

AX 8020

19/04/2013

Rep Item	Part. Number	DESCRIZIONE	DESIGNATION	DESCRIPTION	BEZEICHNUNG	DESCRIPCION	909225MOD								
1	748435	vite	vis	screw	schraube	tornillo	4								
2	747154	rilev. elettronico	relever	electronic sensor	elektr. messgeraet	detector electronico	1								
3	748436	vite	vis	screw	schraube	tornillo	3								
4	911105	cilindro	cylindre	cylinder	zylinder	cilindro	1								
5	894910	asta	tige	rod	stange	varilla	1								
7	795851	kit guarnizioni	kit joints	seal kit	dichtungssatz	junta de repuesto	1								

MOTORE
MOTEUR
ENGINE
MOTOR
MOTOR

NUMERO - REFERENCE **739002**
NUMBER - NUMMER
NUMERO

TIPO - TYPE **OM904LA.E3A/2-D904.975**
TYPE - TYPEN
TIPO

19/04/2013

739002MOD

MOTORE (MOTORE ALLEGGERITO)
MOTEUR (MOTEUR EMBIELLE)
ENGINE (SHORT ENGINE)
MOTOR (RUMPF MOTOR)
MOTOR (MOTOR EMBIELADO)

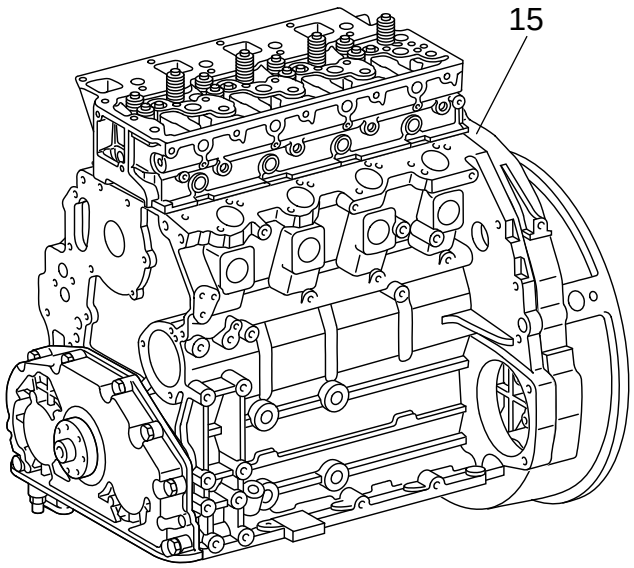

PARTICOLARI FORNIBILI SOLAMENTE COMUNICANDO LA MATRICOLA DEL MOTORE
DETAILS QUI PEUVENT ETRE FOURNI SEULEMENT EN COMMUNICANT LE NUMERO DE SERIE DU MOTEUR
DETAILS FURNISHED ONLY COMMUNICATING THE ENGINE SERIAL NUMBER
DIESE EINZELHEITEN SIND LIEFERBAR NUR WENN DIE SERIENUMMER DES MOTORS MITGETEILT WIRD
DETALLES QUE PUEDENT SER PROVISTOS SÓLO COMUNICANDO EL NUMERO DEL MOTOR

1/1	739002MOD	**MOTORE (MOTORE ALLEGGERITO)** MOTEUR (MOTEUR EMBIELLE) ENGINE (SHORT ENGINE) MOTOR (RUMPF MOTOR) MOTOR (MOTOR EMBIELADO)					**Quantità** **Quantity** **Quantité**	**Menge** **Quantità**	**BM 5000**	19/04/2013
Rep Item	**Part. Number**	**DESCRIZIONE**	**DESIGNATION**	**DESCRIPTION**	**BEZEICHNUNG**	**DESCRIPCION**	**739002MOD**			
15	710956	motore alleggerito	moteur embielle	short engine	rumpf motor	motor embielado	1			

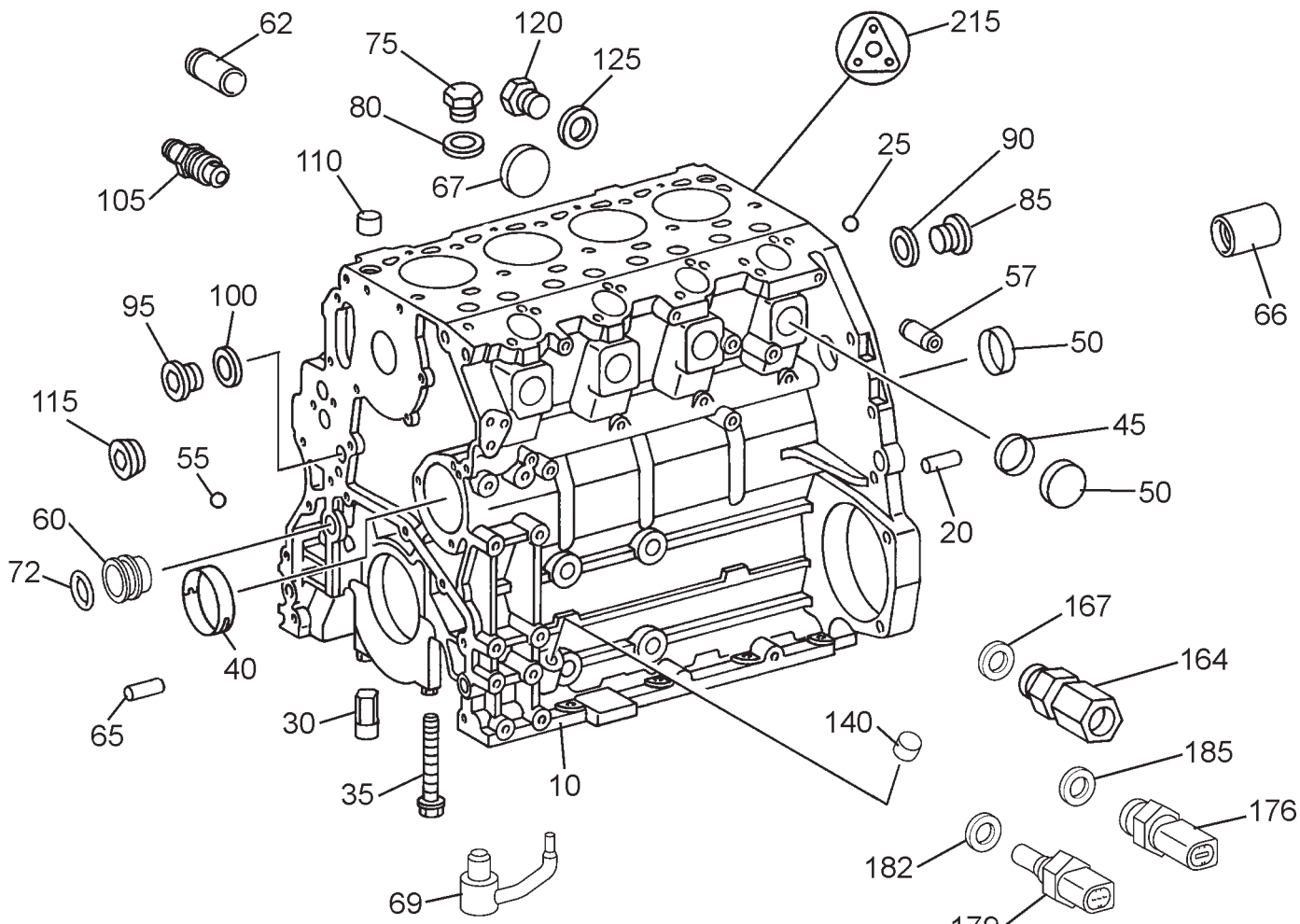

BULBO PRESSIONE OLIO
BOULE PRESSION HUILE
OIL PRESSURE BULB
NIEDRIG DRUCK OL SENSOR
BULBO PRESSION ACEITE

PARTICOLARI FORNIBILI SOLAMENTE COMUNICANDO LA MATRICOLA DEL MOTORE
DETAILS QUI PEUVENT ETRE FOURNI SEULEMENT EN COMMUNICANT LE NUMERO DE SERIE DU MOTEUR
DETAILS FURNISHED ONLY COMMUNICATING THE ENGINE SERIAL NUMBER
DIESE EINZELHEITEN SIND LIEFERBAR NUR WENN DIE SERIENUMMER DES MOTORS MITGETEILT WIRD
DETALLES QUE PUEDENT SER PROVISTOS SÓLO COMUNICANDO EL NUMERO DEL MOTOR

BULBO TEMPERATURA ACQUA MOTORE
BOULE TEMPERATURE EAU MOTEUR
WATER TEMPERATURE BULB MOTOR
TEMPERATUR WASSER MOTOR SENSOR
BULBO TEMPERATURA AGUA MOTOR

19/04/2013

1/2

739002MOD

MONOBLOCCO
BLOC-CYLINDRES
CYLINDER BLOCK
ZYLINDERBLOCK
BLOQUE-CILINDROS

Quantità
Quantity
Quantité
Menge
Quantità

BM 5001

19/04/2013

Rep Item	Part. Number	DESCRIZIONE	DESIGNATION	DESCRIPTION	BEZEICHNUNG	DESCRIPCION	739002MOD
10	743925	monoblocco	monobloc	monoblock	monoblock	monobloque	1
20	656184	manicotto	manchon	sleeve	muffe	manga	2
25	656185	sfera	bille	ball	kugel	bola	3
30	710808	spina	cheville	pin	stift	pernio	1
35	725199	vite	vis	screw	schraube	tornillo	10
40	710809	boccola	douille	bushing	buchse	buje	4
40	656190	boccola	douille	bushing	buchse	buje	1
45	710810	tappo	bouchon	plug	stopfen	tapon (34mm)	X
45	725206	tappo	bouchon	plug	stopfen	tapon (36mm)	x
50	656192	tappo	bouchon	plug	stopfen	tapon (40mm)	x
50	656193	tappo	bouchon	plug	stopfen	tapon (42mm)	x
55	656186	sfera	bille	ball	kugel	bola	2
55	656194	sfera	bille	ball	kugel	bola	2
55	656195	sfera	bille	ball	kugel	bola	2
55	656185	sfera	bille	ball	kugel	bola	1
55	710812	sfera	bille	ball	kugel	bola	1
55	656185	sfera	bille	ball	kugel	bola	4
57	725200	farfalla	papillon	throttle	drosselklappe	mariposa	1
60	656197	chiusura	fermeture	lock	verschluss	cierre	1
62	725201	giunto	joint	joint	kupplung	junta	1
65	656198	manicotto	manchon	sleeve	muffe	manga	2
66	725202	manicotto	manchon	sleeve	muffe	manga	1
67	710813	tappo	bouchon	plug	stopfen	tapon	1
69	710814	ugello	gicleur	nozzle	duese	surtidor	4
72	656199	guarnizione	joint	seal	dichtung	guarnicion	1
75	710815	tappo	bouchon	plug	stopfen	tapon	1

2/2	739002MOD	MONOBLOCCO BLOC-CYLINDRES CYLINDER BLOCK ZYLINDERBLOCK BLOQUE-CILINDROS					Quantità Quantity Quantité 739002MOD	Menge Quantità	BM 5001	19/04/2013
Rep Item	**Part. Number**	**DESCRIZIONE**	**DESIGNATION**	**DESCRIPTION**	**BEZEICHNUNG**	**DESCRIPCION**				
80	710816	guarnizione	joint	seal	dichtung	guarnicion	1			
85	656202	tappo	bouchon	plug	stopfen	tapon	1			
90	710817	guarnizione	joint	seal	dichtung	guarnicion	1			
95	656204	tappo	bouchon	plug	stopfen	tapon	1			
100	710818	guarnizione	joint	seal	dichtung	guarnicion	1			
105	656206	tappo	bouchon	plug	stopfen	tapon	1			
110	710819	boccola	douille	bushing	buchse	buje	2			
115	710820	tappo	bouchon	plug	stopfen	tapon	1			
120	656209	tappo	bouchon	plug	stopfen	tapon	1			
125	710951	guarnizione	joint	seal	dichtung	guarnicion	1			
140	710823	coperchio	couvercle	cover	deckel	tapa	1			
164	710826	valvola	soupape	valve	ventil	valvula	1			
167	710818	guarnizione	joint	seal	dichtung	guarnicion	1			
176	743926	bulbo	boule	bulb	thermometerkugel	bulbo	1			
179	711043	bulbo	boule	bulb	thermometerkugel	bulbo	1			
182	710951	guarnizione	joint	seal	dichtung	guarnicion	1			
185	710818	guarnizione	joint	seal	dichtung	guarnicion	1			
215	710115	kit guarnizioni	kit joints	seal kit	dichtungssatz	junta de repuesto	1			

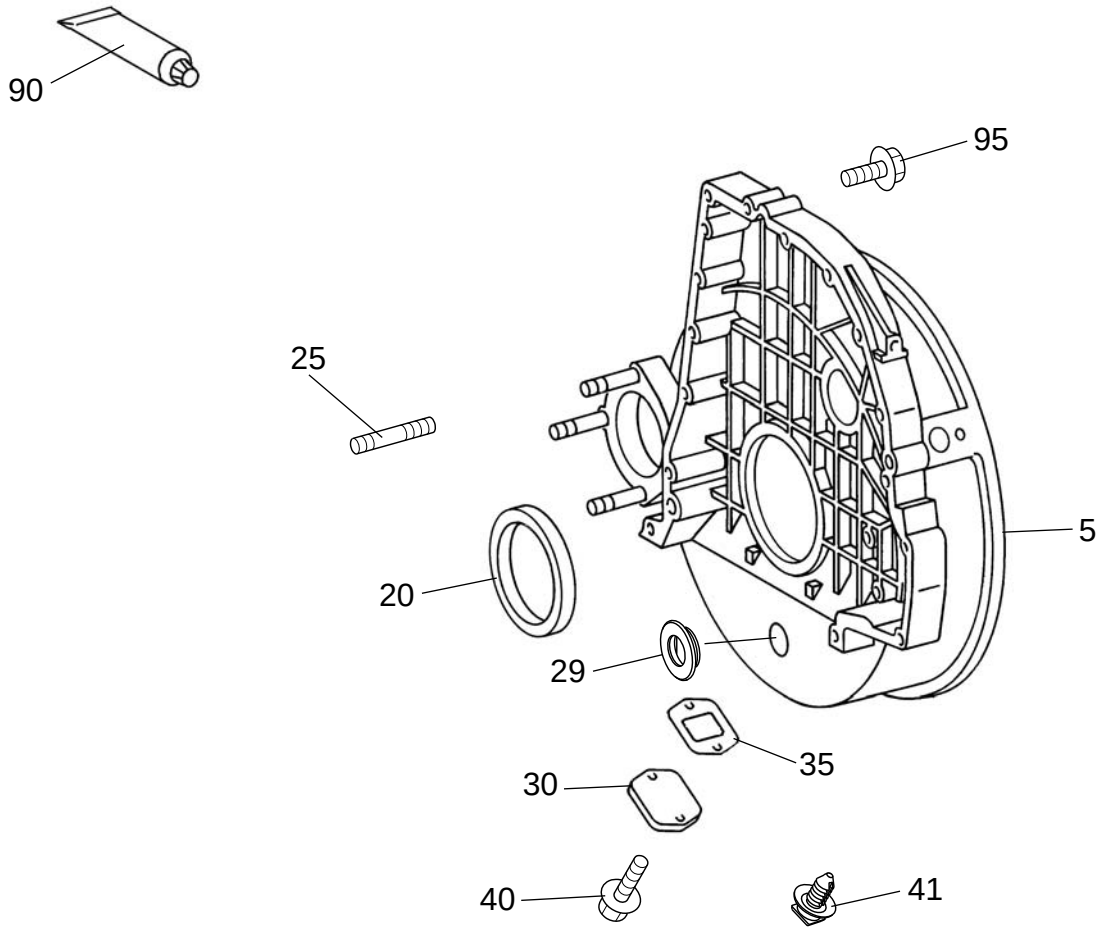

PARTICOLARI FORNIBILI SOLAMENTE COMUNICANDO LA MATRICOLA DEL MOTORE
DETAILS QUI PEUVENT ETRE FOURNI SEULEMENT EN COMMUNICANT LE NUMERO DE SERIE DU MOTEUR
DETAILS FURNISHED ONLY COMMUNICATING THE ENGINE SERIAL NUMBER
DIESE EINZELHEITEN SIND LIEFERBAR NUR WENN DIE SERIENUMMER DES MOTORS MITGETEILT WIRD
DETALLES QUE PUEDENT SER PROVISTOS SÓLO COMUNICANDO EL NUMERO DEL MOTOR

1/1

739002MOD

DISTRIBUZIONE
DISTRIBUTION
TIMING
STEUERUNG
DISTRIBUCION

Quantità
Quantity
Quantité
Menge
Quantità

BM 5002

19/04/2013

Rep Item	Part. Number	DESCRIZIONE	DESIGNATION	DESCRIPTION	BEZEICHNUNG	DESCRIPCION	739002MOD								
5	656219	scatola	boite	housing	gehaeuse	caja	1								
20	743927	guarnizione	joint	seal	dichtung	guarnicion	1								
25	656221	prigioniero	goujon	stud bolt	stiftschraube	tornillo esparrago	3								
29	743928	tappo	bouchon	plug	stopfen	tapon	1								
30	743929	coperchio	couvercle	cover	deckel	tapa	1								
35	743930	guarnizione	joint	seal	dichtung	guarnicion	1								
40	743931	vite	vis	screw	schraube	tornillo (M8x25)	2								
41	743932	supporto	support	support	lager	soporte	2								
90	656222	mastice	mastic	mastic	dichtmasse	masilla	x								
95	656223	vite	vis	screw	schraube	tornillo (M10x60)	13								
95	656224	vite	vis	screw	schraube	tornillo (M10x80)	5								

COPPA OLIO - ASTA LIVELLO OLIO
CARTER D'HUILE - JAUGE DE NIVEAU
LUBRICATING OIL SUMP - DIPSTIK & FILLER TUBE
SCHMIERDELWANNE - MESS-STAB
CARTER DEL ACEITE LUBRICANTE - VARILLA NIVEL ACEITE

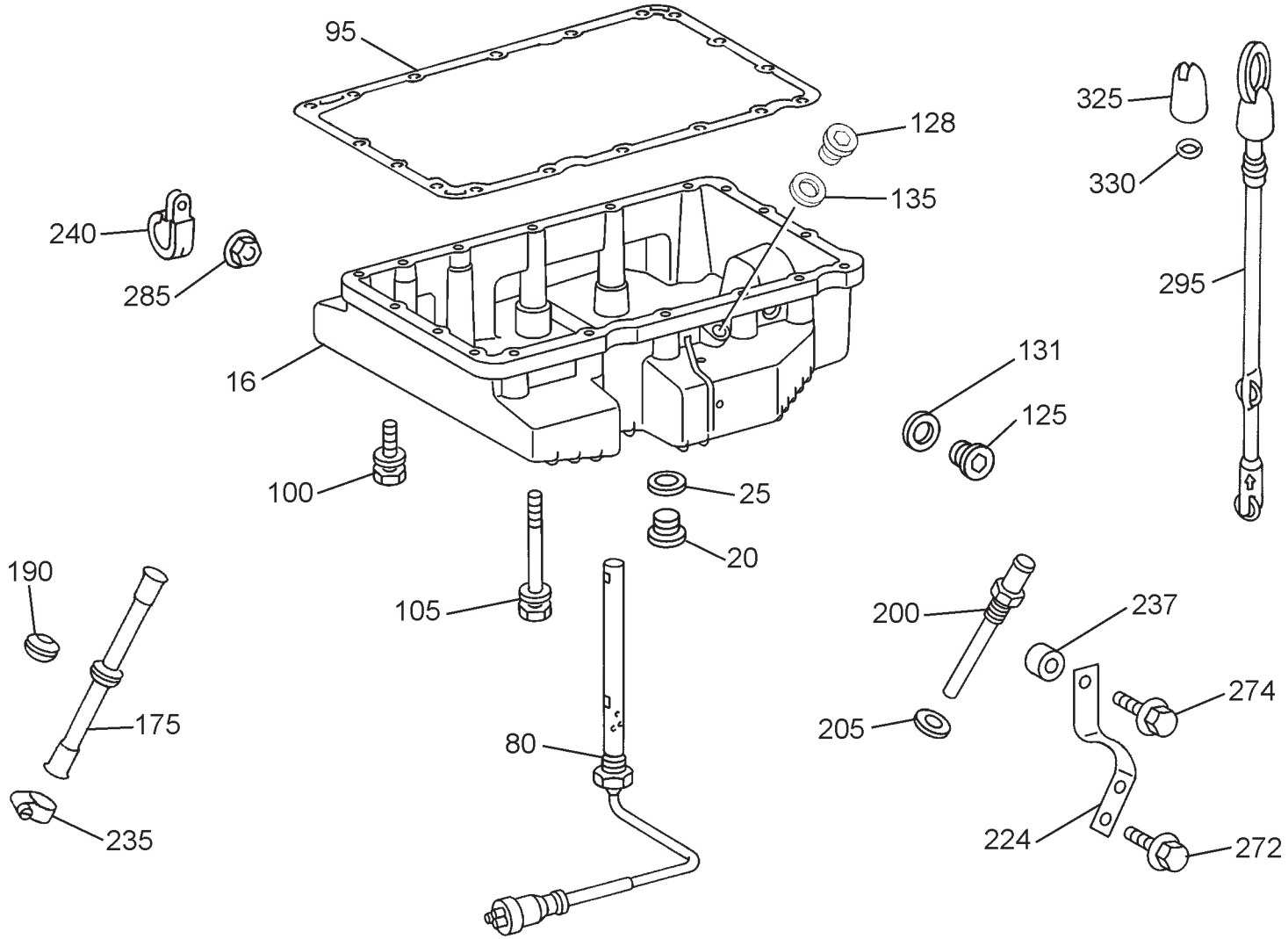

PARTICOLARI FORNIBILI SOLAMENTE COMUNICANDO LA MATRICOLA DEL MOTORE
DETAILS QUI PEUVENT ETRE FOURNI SEULEMENT EN COMMUNICANT LE NUMERO DE SERIE DU MOTEUR
DETAILS FURNISHED ONLY COMMUNICATING THE ENGINE SERIAL NUMBER
DIESE EINZELHEITEN SIND LIEFERBAR NUR WENN DIE SERIENUMMER DES MOTORS MITGETEILT WIRD
DETALLES QUE PUEDENT SER PROVISTOS SÓLO COMUNICANDO EL NUMERO DEL MOTOR

19/04/2013

1/1	739002MOD	**COPPA OLIO - ASTA LIVELLO OLIO** CARTER D'HUILE - JAUGE DE NIVEAU LUBRICATING OIL SUMP - DIPSTIK & FILLER TUBE SCHMIERDELWANNE - MESS-STAB CARTER DEL ACEITE LUBRICANTE - VARILLA NIVEL ACEITE					Quantità Quantity Quantité Menge Quantità	BM 5003	19/04/2013
Rep Item	**Part. Number**	**DESCRIZIONE**	**DESIGNATION**	**DESCRIPTION**	**BEZEICHNUNG**	**DESCRIPCION**	**739002MOD**		
16	711004	coppa	carter	sump	olwanne	carter	1		
20	656229	tappo	bouchon	plug	stopfen	tapon	1		
25	711005	guarnizione	joint	seal	dichtung	guarnicion	1		
80	710829	bulbo	boule	bulb	thermometerkugel	bulbo	1		
95	743866	guarnizione	joint	seal	dichtung	guarnicion	1		
100	710830	vite	vis	screw	schraube	tornillo (M8x40)	9		
105	711006	vite	vis	screw	schraube	tornillo (M8x40)	9		
125	711007	tappo	bouchon	plug	stopfen	tapon	1		
128	710822	tappo	bouchon	plug	stopfen	tapon	1		
131	711009	anello	bague	ring	ring	anillo	1		
135	710816	anello	bague	ring	ring	anillo	1		
175	656237	guida	guide	guide	fuehrung	guia	1		
190	656239	guaina	gaine	sheath	hulle	funda	1		
200	711011	tubo	tuyau	hose	schlauch	tubo	1		
205	710816	anello	bague	ring	ring	anillo	1		
224	725253	supporto	support	support	lager	soporte	1		
235	656242	morsetto	etau	clamp	klemme	mordaza	1		
237	725254	distanziale	entretoise	spacer	abstandstuck	separador	1		
240	656451	collare	collier	collar	stellring	brida	1		
272	656406	vite	vis	screw	schraube	tornillo (M8x20)	1		
274	656512	vite	vis	screw	schraube	tornillo (M8x20)	1		
285	656444	dado	ecrou	nut	mutter	tuerca	1		
295	725256	asta	tige	rod	stange	varilla	1		
325	656246	coperchio	couvercle	cover	deckel	tapa	1		
330	656247	anello	bague	ring	ring	anillo	1		

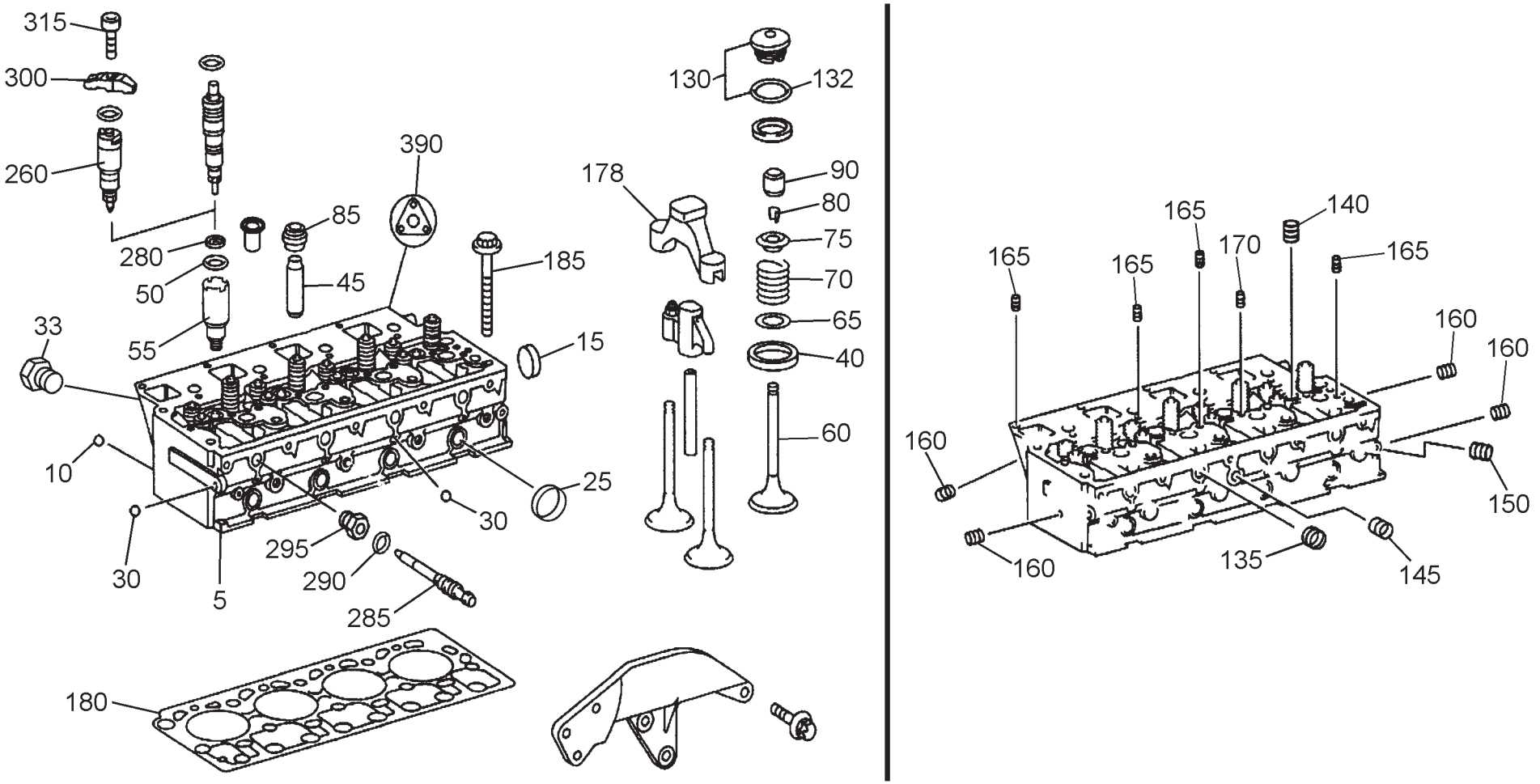

PARTICOLARI FORNIBILI SOLAMENTE COMUNICANDO LA MATRICOLA DEL MOTORE
DETAILS QUI PEUVENT ETRE FOURNI SEULEMENT EN COMMUNICANT LE NUMERO DE SERIE DU MOTEUR
DETAILS FURNISHED ONLY COMMUNICATING THE ENGINE SERIAL NUMBER
DIESE EINZELHEITEN SIND LIEFERBAR NUR WENN DIE SERIENUMMER DES MOTORS MITGETEILT WIRD
DETALLES QUE PUEDENT SER PROVISTOS SÓLO COMUNICANDO EL NUMERO DEL MOTOR

1/3

739002MOD

TESTATA
CULASSE
CYLINDER HEAD
ZYLINDERKOPF
CULATA

Quantità
Quantity **Menge**
Quantité **Quantità**

BM 5004

19/04/2013

Rep Item	Part. Number	DESCRIZIONE	DESIGNATION	DESCRIPTION	BEZEICHNUNG	DESCRIPCION	739002MOD								
5	743938	testata	culasse	cylinder head	zylinderkopf	cabezera	1								
10	656186	sfera	bille	ball	kugel	bola	4								
15	710810	tappo	bouchon	plug	stopfen	tapon (34mm)	x								
15	725206	tappo	bouchon	plug	stopfen	tapon (36mm)	x								
25	656254	tappo	bouchon	plug	stopfen	tapon (25mm)	x								
25	725207	tappo	bouchon	plug	stopfen	tapon (26mm)	x								
25	656192	tappo	bouchon	plug	stopfen	tapon (40mm)	x								
30	656185	sfera	bille	ball	kugel	bola	4								
30	656186	sfera	bille	ball	kugel	bola	3								
33	743939	vite	vis	screw	schraube	tornillo	2								
33	743940	tappo	bouchon	plug	stopfen	tapon	3								
40	656256	anello	bague	ring	ring	anillo	8								
40	710837	anello	bague	ring	ring	anillo (+35.37mm)	8								
40	710838	anello	bague	ring	ring	anillo (+35.57mm)	8								
40	743941	anello	bague	ring	ring	anillo (STD)	4								
40	743942	anello	bague	ring	ring	anillo (+40.37mm)	4								
40	743943	anello	bague	ring	ring	anillo (+40.57mm)	4								
45	743944	guida	guide	guide	fuehrung	guia	12								
45	743945	guida	guide	guide	fuehrung	guia (+0,2mm)	12								
45	743946	guida	guide	guide	fuehrung	guia (+0,5mm)	12								
50	656262	guarnizione	joint	seal	dichtung	guarnicion	4								
55	710842	boccola	douille	bushing	buchse	buje	4								
60	656264	valvola aspirazione	soupape d'admission	intake valve	ansaugventil	valvula aspiracion	8								
60	656265	valvola scarico	soupape echapp.	exhaust valve	ablassventil	valvula de descarga	4								
65	656266	rondella	rondelle	washer	unterlegscheibe	arandela	12								

2/3

739002MOD

TESTATA
CULASSE
CYLINDER HEAD
ZYLINDERKOPF
CULATA

Quantità
Quantity
Quantité
Menge
Quantità

BM 5004

19/04/2013

Rep Item	Part. Number	DESCRIZIONE	DESIGNATION	DESCRIPTION	BEZEICHNUNG	DESCRIPCION	739002MOD
70	656267	molla	ressort	spring	feder	resorte	8
70	656268	molla	ressort	spring	feder	resorte	4
75	710843	fermo	arretoir	retainer	halterung	reten	12
80	656270	pinza	pince	pincers	zange	pinza	24
85	710844	porta guarnizione	porte joint	seal holder	dichtungshalter	porta juntas	12
90	656272	coperchio	couvercle	cover	deckel	tapa	4
130	656273	coperchio	couvercle	cover	deckel	tapa	1
132	743947	guarnizione	joint	seal	dichtung	guarnicion	4
135	711012	tappo	bouchon	plug	stopfen	tapon (M22x1.5x8)	x
140	711013	tappo	bouchon	plug	stopfen	tapon (M14x1x7.0)	x
145	711014	tappo	bouchon	plug	stopfen	tapon (M16x1.5x10.5)	x
150	711015	tappo	bouchon	plug	stopfen	tapon (M14x1.5x14)	x
160	711016	tappo	bouchon	plug	stopfen	tapon (M10x15)	x
165	711017	tappo	bouchon	plug	stopfen	tapon (M8x12)	x
170	711018	tappo	bouchon	plug	stopfen	tapon (M8x16)	x
178	656274	ponte	pont	bridge	bruecke	puente	4
180	743865	guarnizione	joint	seal	dichtung	guarnicion	1
185	710847	vite	vis	screw	schraube	tornillo	10
260	743948	supporto	support	support	lager	soporte	4
280	710850	guarnizione	joint	seal	dichtung	guarnicion	4
285	725208	manicotto	manchon	sleeve	muffe	manga	4
290	656279	guarnizione	joint	seal	dichtung	guarnicion	4
295	656280	vite	vis	screw	schraube	tornillo	4
300	656282	staffa anteriore	etrier avant	front bracket	vorderbuegel	estribo delantero	4
315	656285	vite	vis	screw	schraube	tornillo	4

3/3	739002MOD	**TESTATA** CULASSE CYLINDER HEAD ZYLINDERKOPF CULATA					**Quantità** **Quantity** **Menge** **Quantité** **Quantità**		**BM 5004**	19/04/2013
Rep Item	**Part. Number**	**DESCRIZIONE**	**DESIGNATION**	**DESCRIPTION**	**BEZEICHNUNG**	**DESCRIPCION**	**739002MOD**			
390	743867	kit guarnizioni	kit joints	seal kit	dichtungssatz	junta de repuesto	1			

TAPPO SFIATATOIO - TAPPO RIEMPIMENTO
RAMPLISSEUR RENIFLARD - RAMPLISSEUR D'HUILE
LUBRICATING BREATHER - LUBRICATING OIL FILTER
ENTLUEFTUNG - DELEINFUELLSTUTZEN
RENIFLARD DEL ACEITE LUBRICANTE - LLENADO DEL ACEITE LUBRICANTE

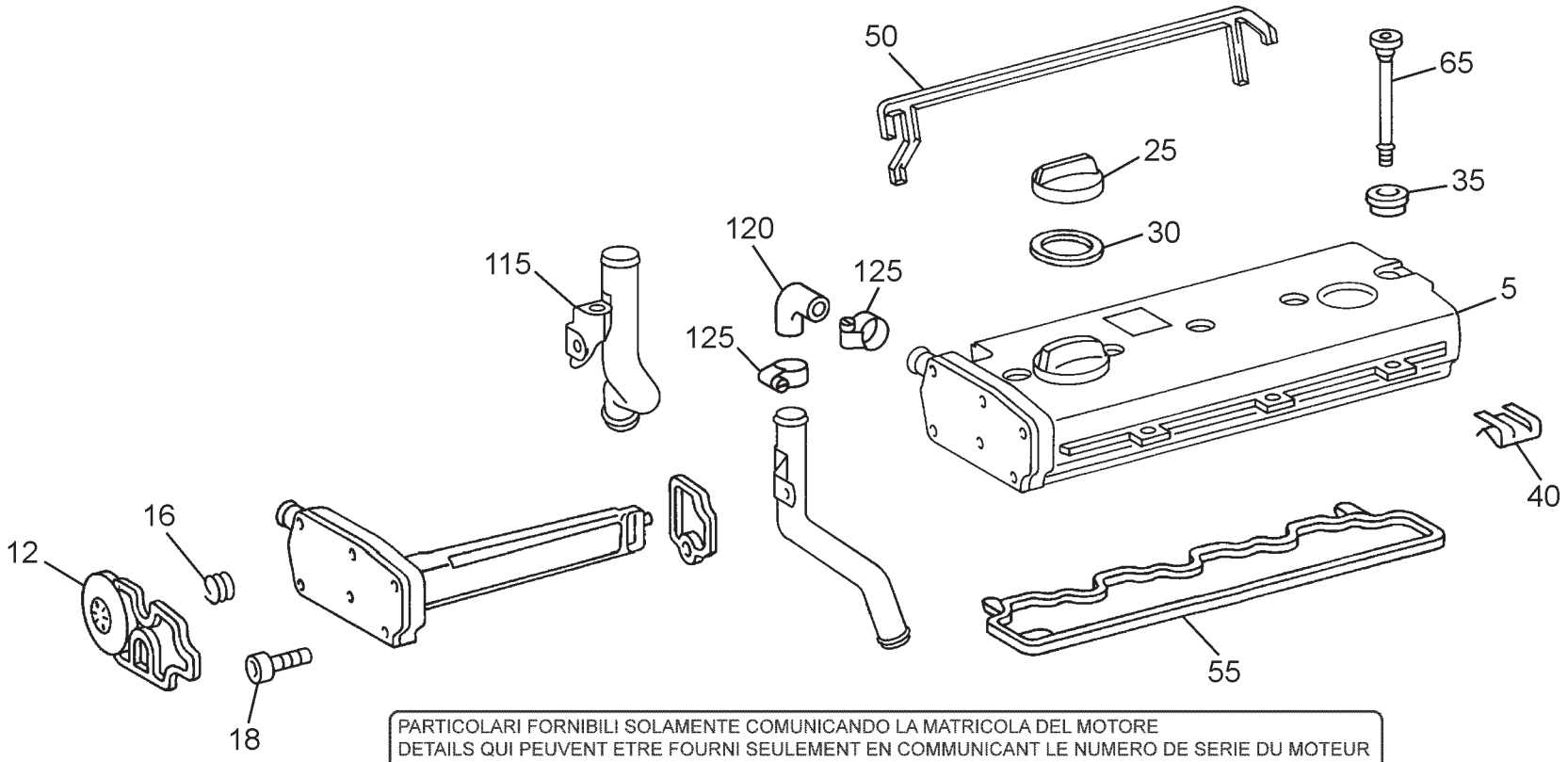

PARTICOLARI FORNIBILI SOLAMENTE COMUNICANDO LA MATRICOLA DEL MOTORE
DETAILS QUI PEUVENT ETRE FOURNI SEULEMENT EN COMMUNICANT LE NUMERO DE SERIE DU MOTEUR
DETAILS FURNISHED ONLY COMMUNICATING THE ENGINE SERIAL NUMBER
DIESE EINZELHEITEN SIND LIEFERBAR NUR WENN DIE SERIENUMMER DES MOTORS MITGETEILT WIRD
DETALLES QUE PUEDENT SER PROVISTOS SÓLO COMUNICANDO EL NUMERO DEL MOTOR

1/1

739002MOD

TAPPO SFIATATOIO - TAPPO RIEMPIMENTO
RAMPLISSEUR RENIFLARD - RAMPLISSEUR D'HUILE
LUBRICATING BREATHER - LUBRICATING OIL FILTER
ENTLUEFTUNG - DELEINFUELLSTUTZEN
RENIFLARD DEL ACEITE LUBRICANTE - LLENADO DEL ACEITE LUBRICANTE

Quantità
Quantity **Menge**
Quantité **Quantità**

BM 5005

19/04/2013

Rep Item	Part. Number	DESCRIZIONE	DESIGNATION	DESCRIPTION	BEZEICHNUNG	DESCRIPCION	739002MOD
5	656302	coperchio	couvercle	cover	deckel	tapa	1
12	656307	diaframma	diaphragme	diaphragm	membran	diafragma	1
16	710852	molla	ressort	spring	feder	resorte	1
18	710853	vite	vis	screw	schraube	tornillo	6
25	656303	coperchio	couvercle	cover	deckel	tapa	1
30	656304	guarnizione	joint	seal	dichtung	guarnicion	1
35	656305	elemento	element	element	element	elemento	5
40	656306	fermo	arretoir	retainer	halterung	reten	3
50	656308	guarnizione	joint	seal	dichtung	guarnicion	1
55	656309	guarnizione	joint	seal	dichtung	guarnicion	1
65	656310	vite	vis	screw	schraube	tornillo	5
115	656311	tubo	tuyau	hose	schlauch	tubo	1
120	710854	tubo	tuyau	hose	schlauch	tubo	1
125	710855	collare	collier	collar	stellring	brida	2

ALBERO A MANOVELLA
VILEBREQUIN
CRANKSHAFT
KURBELWELLE
CIGUENAL

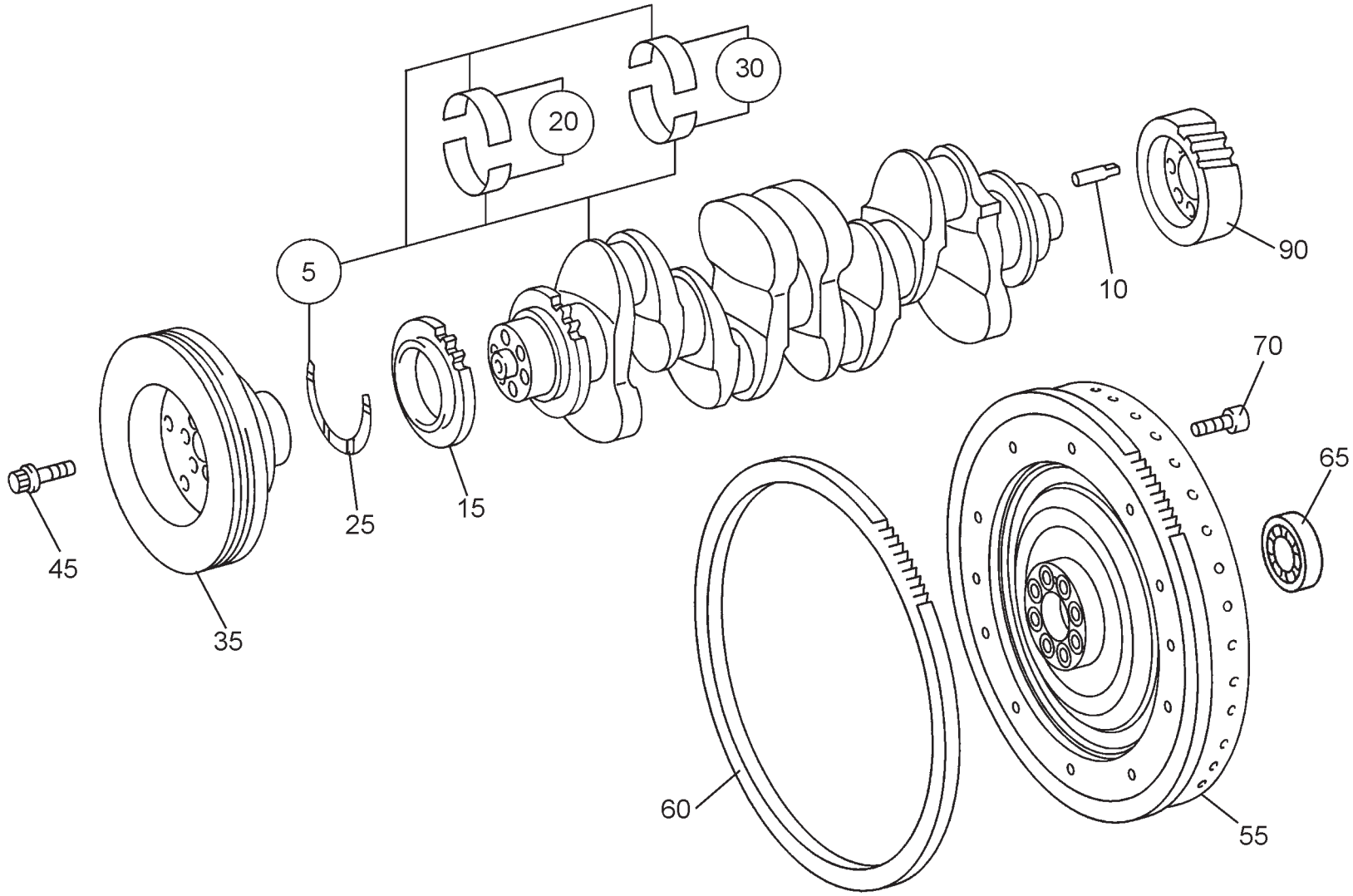

PARTICOLARI FORNIBILI SOLAMENTE COMUNICANDO LA MATRICOLA DEL MOTORE
DETAILS QUI PEUVENT ETRE FOURNI SEULEMENT EN COMMUNICANT LE NUMERO DE SERIE DU MOTEUR
DETAILS FURNISHED ONLY COMMUNICATING THE ENGINE SERIAL NUMBER
DIESE EINZELHEITEN SIND LIEFERBAR NUR WENN DIE SERIENUMMER DES MOTORS MITGETEILT WIRD
DETALLES QUE PUEDENT SER PROVISTOS SÓLO COMUNICANDO EL NUMERO DEL MOTOR

1/2

739002MOD

ALBERO A MANOVELLA
VILEBREQUIN
CRANKSHAFT
KURBELWELLE
CIGUENAL

Quantità
Quantity
Quantité
Menge
Quantità

BM 5006

19/04/2013

Rep Item	Part. Number	DESCRIZIONE	DESIGNATION	DESCRIPTION	BEZEICHNUNG	DESCRIPCION		739002MOD
5	743953	albero	arbre	shaft	welle	arbol		1
10	656315	perno	pivot	pin	bolzen	perno		1
15	656316	ingranaggio	engrenage	gear	zahnrad	engranaje		1
15	710857	ingranaggio	engrenage	gear	zahnrad	engranaje	(-0.30mm)	1
20	743954	cuscinetto	coussinet	bearing	lagerschale	cojinete		5
20	743955	cuscinetto	coussinet	bearing	lagerschale	cojinete	(0,10mm)	5
20	743956	cuscinetto	coussinet	bearing	lagerschale	cojinete	(0,25mm)	5
20	743957	cuscinetto	coussinet	bearing	lagerschale	cojinete	(0,50mm)	5
20	743958	cuscinetto	coussinet	bearing	lagerschale	cojinete	(0,75mm)	5
20	743959	cuscinetto	coussinet	bearing	lagerschale	cojinete	(1,00mm)	5
25	656323	rondella	rondelle	washer	unterlegscheibe	arandela		2
25	710864	rondella	rondelle	washer	unterlegscheibe	arandela	(0,30mm)	2
25	710865	rondella	rondelle	washer	unterlegscheibe	arandela	(0,50mm)	2
30	743960	cuscinetto	coussinet	bearing	lagerschale	cojinete		4
30	743961	cuscinetto	coussinet	bearing	lagerschale	cojinete	(0,10mm)	4
30	743962	cuscinetto	coussinet	bearing	lagerschale	cojinete	(0,25mm)	4
30	743963	cuscinetto	coussinet	bearing	lagerschale	cojinete	(0,50mm)	4
30	743964	cuscinetto	coussinet	bearing	lagerschale	cojinete	(0,75mm)	4
30	743965	cuscinetto	coussinet	bearing	lagerschale	cojinete	(1,00mm)	4
35	710866	vite	vis	screw	schraube	tornillo		1
45	710868	vite	vis	screw	schraube	tornillo		6
55	710869	volano	volant	flywheel	schwungrad	volante		1
60	710870	corona	couronne	crown wheel	kranz	corona		1
65	710871	cuscinetto	coussinet	bearing	lagerschale	cojinete	(Ø30-Ø55mm)	1

2/2

739002MOD

ALBERO A MANOVELLA
VILEBREQUIN
CRANKSHAFT
KURBELWELLE
CIGUENAL

Quantità
Quantity **Menge**
Quantité **Quantità**

BM 5006

19/04/2013

Rep Item	Part. Number	DESCRIZIONE	DESIGNATION	DESCRIPTION	BEZEICHNUNG	DESCRIPCION	739002MOD
65	710872	cuscinetto	coussinet	bearing	lagerschale	cojinete (Ø25-Ø52mm)	1
65	710873	cuscinetto	coussinet	bearing	lagerschale	cojinete (Ø20-Ø52mm)	1
70	710868	vite	vis	screw	schraube	tornillo	8
90	710874	ingranaggio	engrenage	gear	zahnrad	engranaje	1

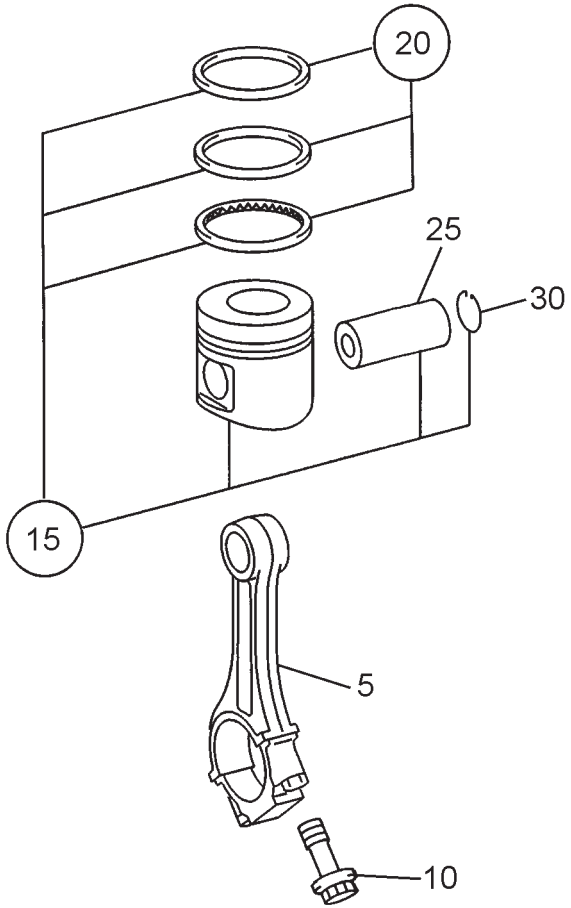

PARTICOLARI FORNIBILI SOLAMENTE COMUNICANDO LA MATRICOLA DEL MOTORE
DETAILS QUI PEUVENT ETRE FOURNI SEULEMENT EN COMMUNICANT LE NUMERO DE SERIE DU MOTEUR
DETAILS FURNISHED ONLY COMMUNICATING THE ENGINE SERIAL NUMBER
DIESE EINZELHEITEN SIND LIEFERBAR NUR WENN DIE SERIENUMMER DES MOTORS MITGETEILT WIRD
DETALLES QUE PUEDENT SER PROVISTOS SÓLO COMUNICANDO EL NUMERO DEL MOTOR

1/1

739002MOD

BIELLE E PISTONI
PISTONS ET BIELLES
PISTONS AND CONNECTING RODS
KOLBEN UND PLEUEL
PISTONES A BIELAS

Quantità
Quantity **Menge**
Quantité **Quantità**

BM 5007

19/04/2013

Rep Item	Part. Number	DESCRIZIONE	DESIGNATION	DESCRIPTION	BEZEICHNUNG	DESCRIPCION	739002MOD
5	743966	biella	bielle	connecting rod	pleuel	biela	4
10	656334	vite	vis	screw	schraube	tornillo	8
15	710876	pistone	piston	piston	kolben	embolo	4
15	710877	pistone	piston	piston	kolben	embolo (H.-0,30KS)	4
15	710878	pistone	piston	piston	kolben	embolo (H.-0,60KS)	4
15	710879	pistone	piston	piston	kolben	embolo (H.-0,90KS)	4
20	743852	kit anelli	jeu de bagues	rings kit	ringsatz	kit anillos (102,00mm)	4
20	743851	kit anelli	jeu de bagues	rings kit	ringsatz	kit anillos (102,30mm)	4
20	743850	kit anelli	jeu de bagues	rings kit	ringsatz	kit anillos (102,60mm)	4
20	743849	kit anelli	jeu de bagues	rings kit	ringsatz	kit anillos (102,90mm)	4
25	710881	perno	pivot	pin	bolzen	perno	4
30	710882	arresto	bague d'arret	stop ring	sperring	anillo de seguridad	8

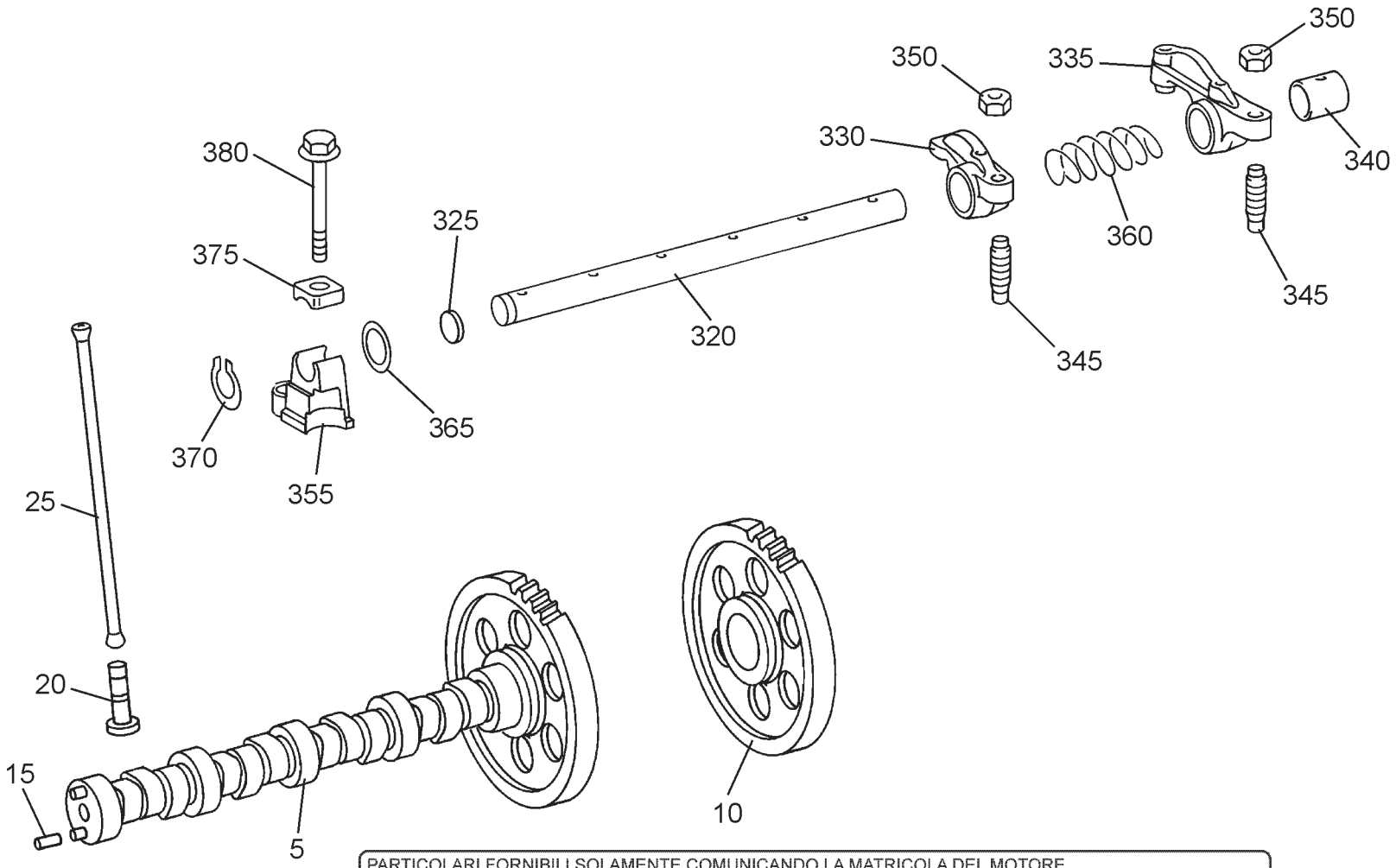

PARTICOLARI FORNIBILI SOLAMENTE COMUNICANDO LA MATRICOLA DEL MOTORE
DETAILS QUI PEUVENT ETRE FOURNI SEULEMENT EN COMMUNICANT LE NUMERO DE SERIE DU MOTEUR
DETAILS FURNISHED ONLY COMMUNICATING THE ENGINE SERIAL NUMBER
DIESE EINZELHEITEN SIND LIEFERBAR NUR WENN DIE SERIENUMMER DES MOTORS MITGETEILT WIRD
DETALLES QUE PUEDENT SER PROVISTOS SÓLO COMUNICANDO EL NUMERO DEL MOTOR

1/1

739002MOD

ASSE E BILANCIERI
AXE DES CULBUTEURS
ROCKER SHAFT
KIPPHEBELANLAGE
EJE DE BALANCIN

Quantità
Quantity
Quantité
Menge
Quantità

BM 5008

19/04/2013

Rep Item	Part. Number	DESCRIZIONE	DESIGNATION	DESCRIPTION	BEZEICHNUNG	DESCRIPCION	739002MOD
5	656342	albero camme	arbre a cames	cam shaft	kurvenwelle	arbol de excentricas	1
10	656343	ingranaggio	engrenage	gear	zahnrad	engranaje	1
15	710883	perno	pivot	pin	bolzen	perno	1
20	743967	valvola	soupape	valve	ventil	valvula	8
25	743968	asta	tige	rod	stange	varilla	8
320	656286	albero	arbre	shaft	welle	arbol	1
325	656287	tappo	bouchon	plug	stopfen	tapon	2
330	711019	bilanciere	culbuteur	rocker	kipphebel	balancin	4
335	656289	bilanciere	culbuteur	rocker	kipphebel	balancin	4
340	743950	boccola	douille	bushing	buchse	buje	8
345	711021	vite	vis	screw	schraube	tornillo	8
350	656292	dado	ecrou	nut	mutter	tuerca	8
355	656293	staffa anteriore	etrier avant	front bracket	vorderbuegel	estribo delantero	1
355	656294	staffa centrale	etrier centrale	central bracket	zentralbuegel	estribo central	3
355	656295	staffa posteriore	etrier arriere	rear bracket	hintenbuegel	estribo trasero	1
360	656296	molla	ressort	spring	feder	resorte	4
365	656297	rondella	rondelle	washer	unterlegscheibe	arandela	8
370	656298	anello	bague	ring	ring	anillo	2
375	656299	fermo	arretoir	retainer	halterung	reten	5
380	656300	vite	vis	screw	schraube	tornillo	5

BM5009

POMPA COMBUSTIBILE
POMPE D'ALIMENTATION
FUEL PUMP
KRAFTSTOFFPUMPE
BOMBA DE COMBUSTIBLE

739002MOD

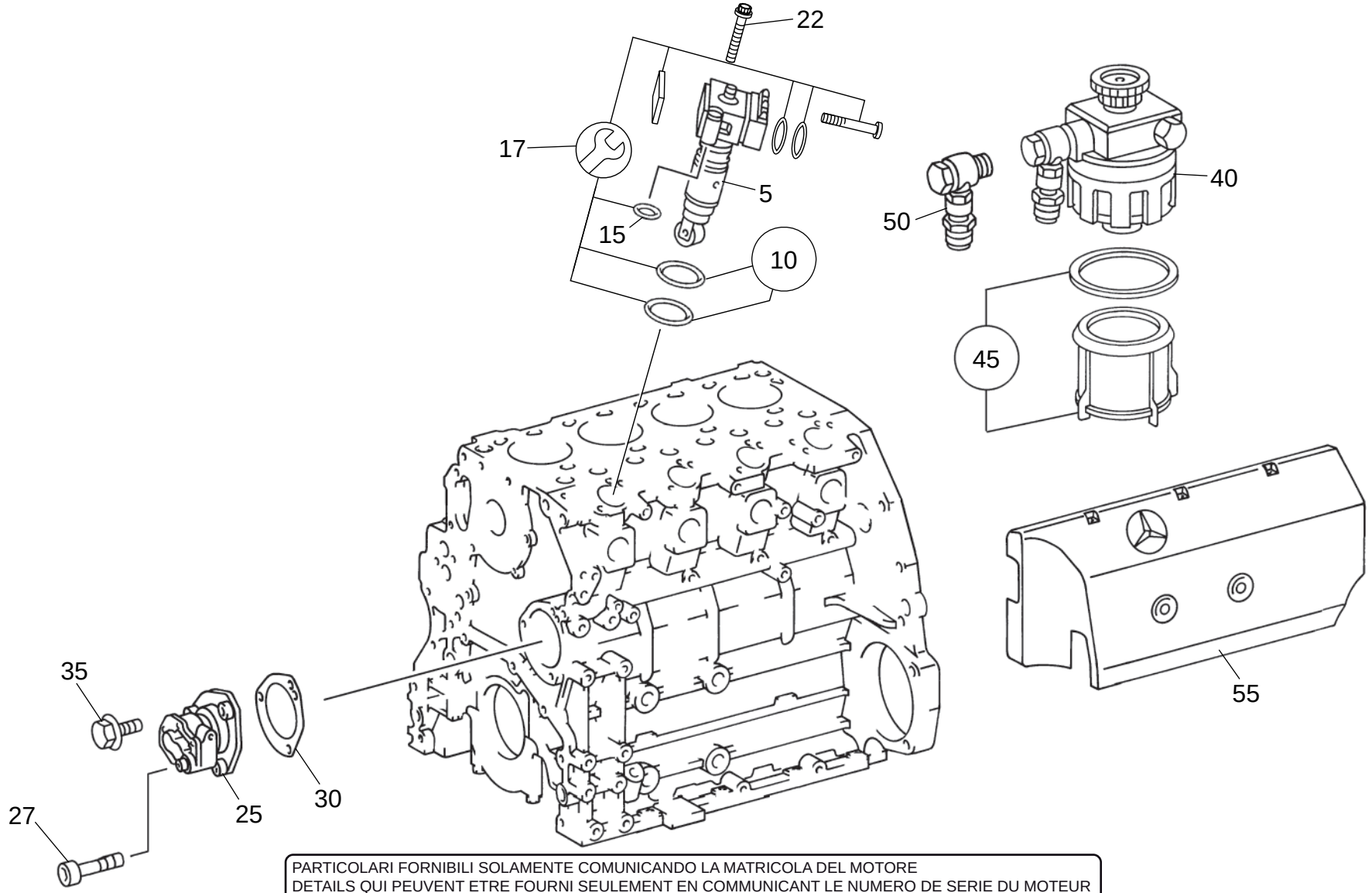

PARTICOLARI FORNIBILI SOLAMENTE COMUNICANDO LA MATRICOLA DEL MOTORE
DETAILS QUI PEUVENT ETRE FOURNI SEULEMENT EN COMMUNICANT LE NUMERO DE SERIE DU MOTEUR
DETAILS FURNISHED ONLY COMMUNICATING THE ENGINE SERIAL NUMBER
DIESE EINZELHEITEN SIND LIEFERBAR NUR WENN DIE SERIENUMMER DES MOTORS MITGETEILT WIRD
DETALLES QUE PUEDENT SER PROVISTOS SÓLO COMUNICANDO EL NUMERO DEL MOTOR

19/04/2013

1/1

739002MOD

POMPA COMBUSTIBILE
POMPE D'ALIMENTATION
FUEL PUMP
KRAFTSTOFFPUMPE
BOMBA DE COMBUSTIBLE

BM 5009

19/04/2013

Rep Item	Part. Number	DESCRIZIONE	DESIGNATION	DESCRIPTION	BEZEICHNUNG	DESCRIPCION	Quantità Quantity Quantité 739002MOD	Menge Quantità
5	709668	iniettore	injecteur	injector	duese	inyector	4	
10	710885	anello	bague	ring	ring	anillo	4	
15	656349	anello	bague	ring	ring	anillo	4	
17	710886	kit riparazione	kit reparation	repair kit	reparatur-satz	reparacion	4	
22	656350	vite	vis	screw	schraube	tornillo	8	
25	656365	pompa combustibile	fuel pump	pompe d'alimentation	kraftstoffpumpe	bomba de combustible	1	
27	656366	vite	vis	screw	schraube	tornillo	1	
30	725209	guarnizione	joint	seal	dichtung	guarnicion	1	
35	656368	vite	vis	screw	schraube	tornillo (M8x35)	3	
40	656369	pompa	pompe	pump	pumpe	bomba	1	
45	710887	elemento	element	element	element	elemento	1	
50	656370	valvola	soupape	valve	ventil	valvula	1	
55	743969	coperchio	couvercle	cover	deckel	tapa	1	

EQUIPAGGIAMENTO INIEZIONE NAFTA (DIESEL)
EQUIPEMENT D'INJECTION (DIESEL)
FUEL INJECTION EQUIPMENT (DIESEL)
EINSPRITZANLAGE (DIESEL)
EQUIPO DE INYECCION DEL COMBUSTIBLE (DIESEL)

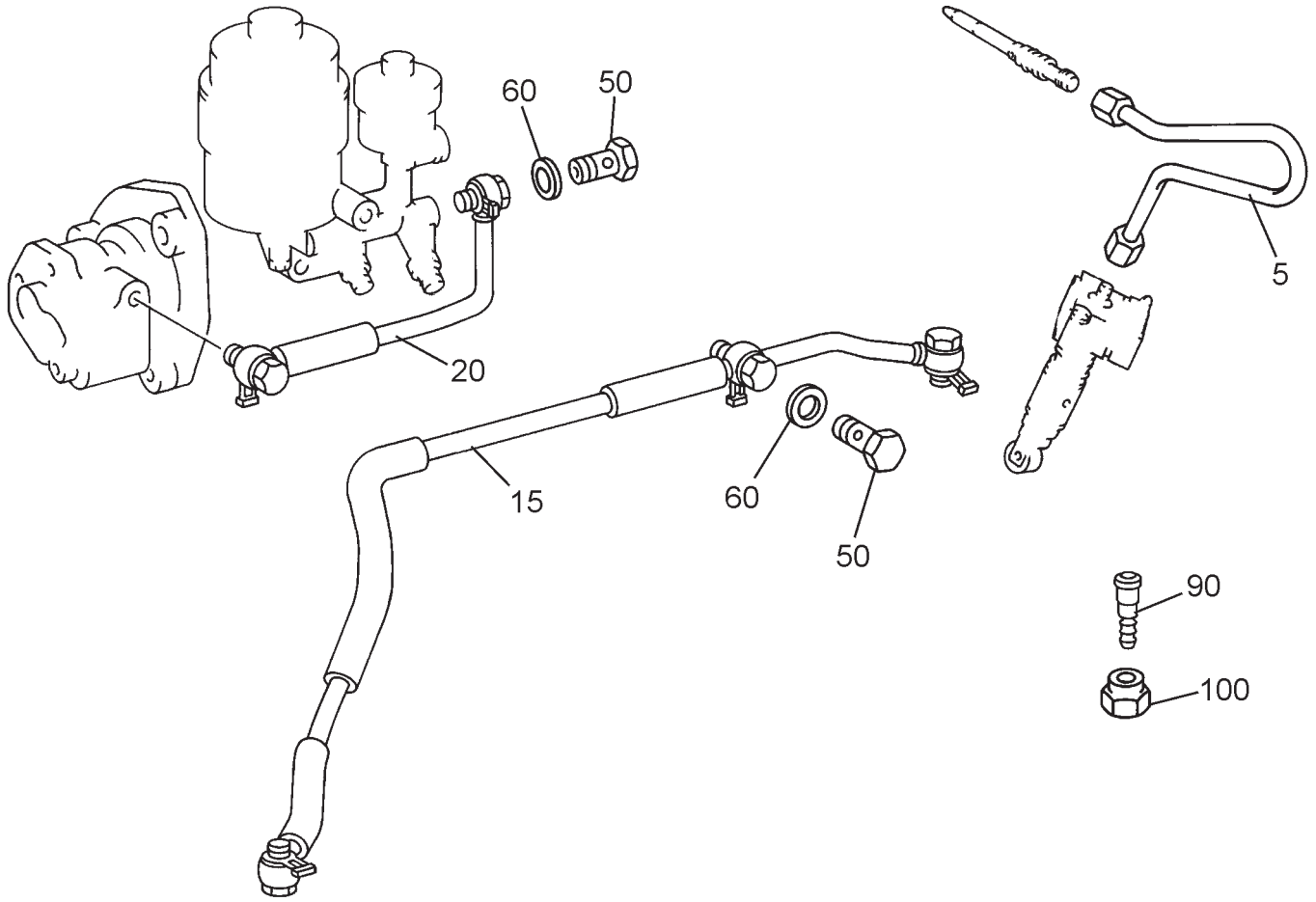

PARTICOLARI FORNIBILI SOLAMENTE COMUNICANDO LA MATRICOLA DEL MOTORE
DETAILS QUI PEUVENT ETRE FOURNI SEULEMENT EN COMMUNICANT LE NUMERO DE SERIE DU MOTEUR
DETAILS FURNISHED ONLY COMMUNICATING THE ENGINE SERIAL NUMBER
DIESE EINZELHEITEN SIND LIEFERBAR NUR WENN DIE SERIENUMMER DES MOTORS MITGETEILT WIRD
DETALLES QUE PUEDENT SER PROVISTOS SÓLO COMUNICANDO EL NUMERO DEL MOTOR

19/04/2013

1/1

739002MOD

EQUIPAGGIAMENTO INIEZIONE NAFTA (DIESEL)
EQUIPEMENT D'INJECTION (DIESEL)
FUEL INJECTION EQUIPMENT (DIESEL)
EINSPRITZANLAGE (DIESEL)
EQUIPO DE INYECCION DEL COMBUSTIBLE (DIESEL)

Quantità
Quantity **Menge**
Quantité **Quantità**

BM 5010

19/04/2013

Rep Item	Part. Number	DESCRIZIONE	DESIGNATION	DESCRIPTION	BEZEICHNUNG	DESCRIPCION	739002MOD
5	656375	tubo	tuyau	hose	schlauch	tubo	4
15	710890	tubo	tuyau	hose	schlauch	tubo	1
20	710891	tubo	tuyau	hose	schlauch	tubo	1
50	656378	tappo	bouchon	plug	stopfen	tapon	3
60	656379	guarnizione	joint	seal	dichtung	guarnicion	6
90	656380	connettore	connecteur	connector	steckverbindung	conectador	2
100	656381	dado	ecrou	nut	mutter	tuerca	2

FILTRO COMBUSTIBILE
FILTRE A COMBUSTIBLE
FUEL FILTER
KRAFTSTOFF-FILTER
FILTRO DE COMBUSTIBLE

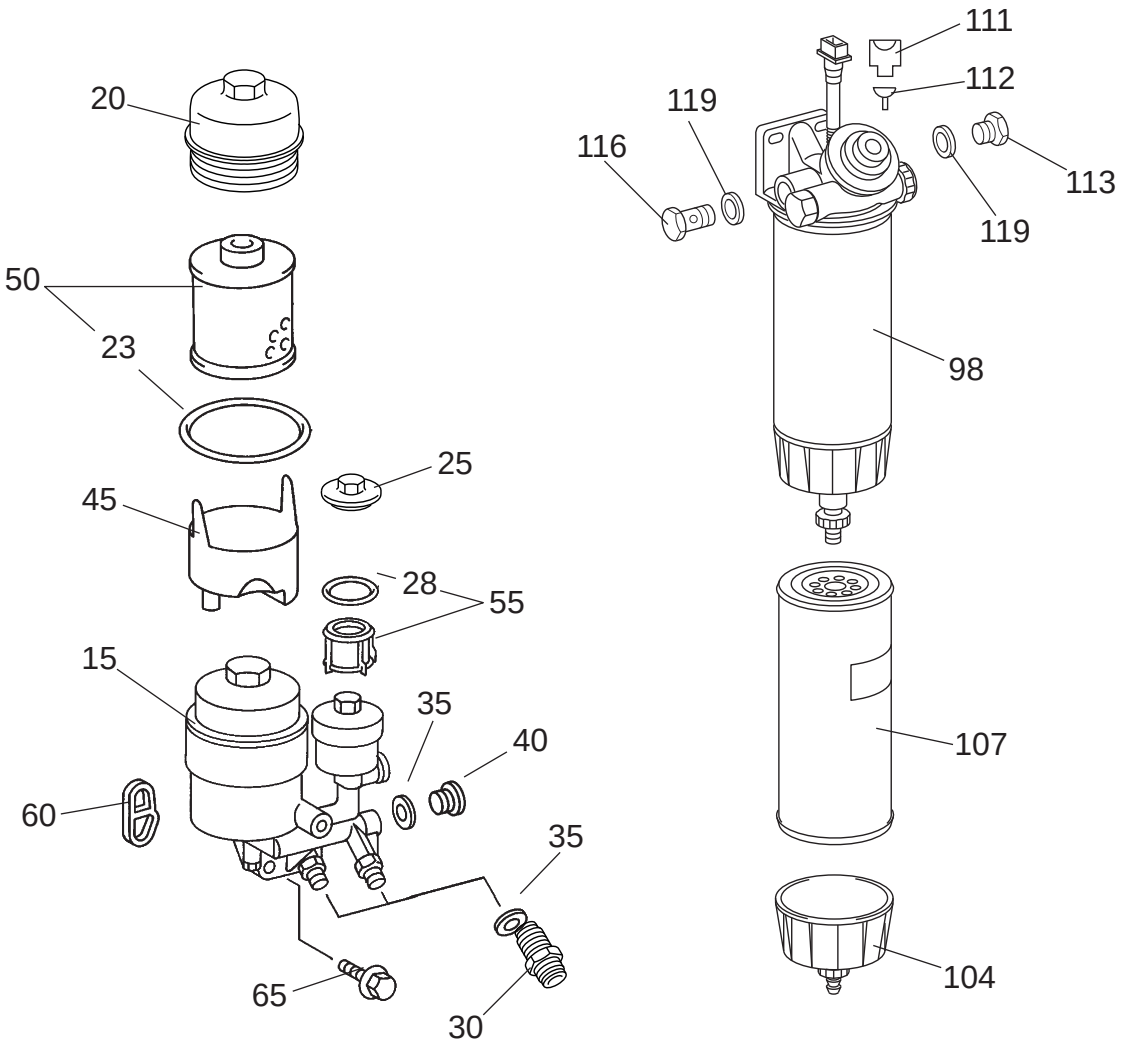

PARTICOLARI FORNIBILI SOLAMENTE COMUNICANDO LA MATRICOLA DEL MOTORE
DETAILS QUI PEUVENT ETRE FOURNI SEULEMENT EN COMMUNICANT LE NUMERO DE SERIE DU MOTEUR
DETAILS FURNISHED ONLY COMMUNICATING THE ENGINE SERIAL NUMBER
DIESE EINZELHEITEN SIND LIEFERBAR NUR WENN DIE SERIENUMMER DES MOTORS MITGETEILT WIRD
DETALLES QUE PUEDENT SER PROVISTOS SÓLO COMUNICANDO EL NUMERO DEL MOTOR

1/1

739002MOD

FILTRO COMBUSTIBILE
FILTRE A COMBUSTIBLE
FUEL FILTER
KRAFTSTOFF-FILTER
FILTRO DE COMBUSTIBLE

Quantità
Quantity
Quantité
Menge
Quantità

BM 5001

19/04/2013

Rep Item	Part. Number	DESCRIZIONE	DESIGNATION	DESCRIPTION	BEZEICHNUNG	DESCRIPCION		739002MOD
15	725258	filtro	filtre	filter	filter	filtro		1
20	710892	filtro	filtre	filter	filter	filtro		1
23	710893	anello	bague	ring	ring	anillo		1
25	710894	coperchio	couvercle	cover	deckel	tapa		1
28	710895	anello	bague	ring	ring	anillo		1
30	725210	valvola	soupape	valve	ventil	valvula		2
35	656379	guarnizione	joint	seal	dichtung	guarnicion		3
40	656204	guarnizione	joint	seal	dichtung	guarnicion		1
45	656384	filtro	filtre	filter	filter	filtro		1
50	709664	cartuccia	cartouche	cartridge	patrone	cartucho		1
55	709667	cartuccia	cartouche	cartridge	patrone	cartucho		1
60	656386	guarnizione	joint	seal	dichtung	guarnicion		1
65	656387	vite	vis	screw	schraube	tornillo	(M10x100)	1
65	656388	vite	vis	screw	schraube	tornillo	(M10x40)	2
98	710127	separatore	separateur	separator	trenner	separador		1
104	725212	corpo	corps	body	koerper	cuerpo		1
107	709663	cartuccia	cartouche	cartridge	patrone	cartucho		1
111	725213	connettore	connecteur	connector	verbindung	conector		1
112	725214	guarnizione	joint	seal	dichtung	guarnicion		1
112	725215	terminale	borne	terminal	endverschluss	terminal		x
113	710898	tappo	bouchon	plug	stopfen	tapon		2
116	656378	tappo	bouchon	plug	stopfen	tapon		2
119	710899	anello	bague	ring	ring	anillo		4

TURBO COMPRESSORE
TURBO-COMPRESSEUR
TURBOCHANGER
TURBOLADER
TURBOSOPLADOR

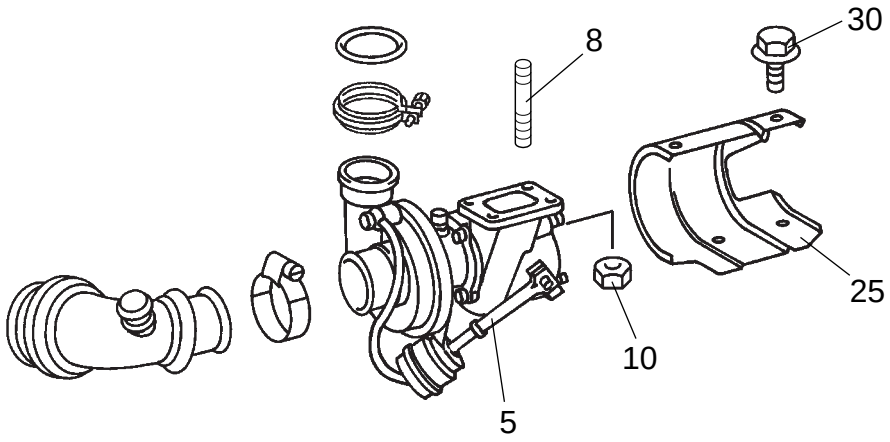

PARTICOLARI FORNIBILI SOLAMENTE COMUNICANDO LA MATRICOLA DEL MOTORE
DETAILS QUI PEUVENT ETRE FOURNI SEULEMENT EN COMMUNICANT LE NUMERO DE SERIE DU MOTEUR
DETAILS FURNISHED ONLY COMMUNICATING THE ENGINE SERIAL NUMBER
DIESE EINZELHEITEN SIND LIEFERBAR NUR WENN DIE SERIENUMMER DES MOTORS MITGETEILT WIRD
DETALLES QUE PUEDENT SER PROVISTOS SÓLO COMUNICANDO EL NUMERO DEL MOTOR

1/1

739002MOD

TURBO COMPRESSORE
TURBO-COMPRESSEUR
TURBOCHANGER
TURBOLADER
TURBOSOPLADOR

Quantità
Quantity **Menge**
Quantité **Quantità**

BM 5012

19/04/2013

Rep Item	Part. Number	DESCRIZIONE	DESIGNATION	DESCRIPTION	BEZEICHNUNG	DESCRIPCION	739002MOD
5	743988	turbina	turbine	turbine	turbine	turbina	1
8	710912	prigioniero	goujon	stud bolt	stiftschraube	tornillo espar.(M10x25)	2
10	656440	dado	ecrou	nut	mutter	tuerca	4
25	743989	piastra	plaque	plate	platte	plancha	1
30	656394	vite	vis	screw	schraube	tornillo (M8x16)	4

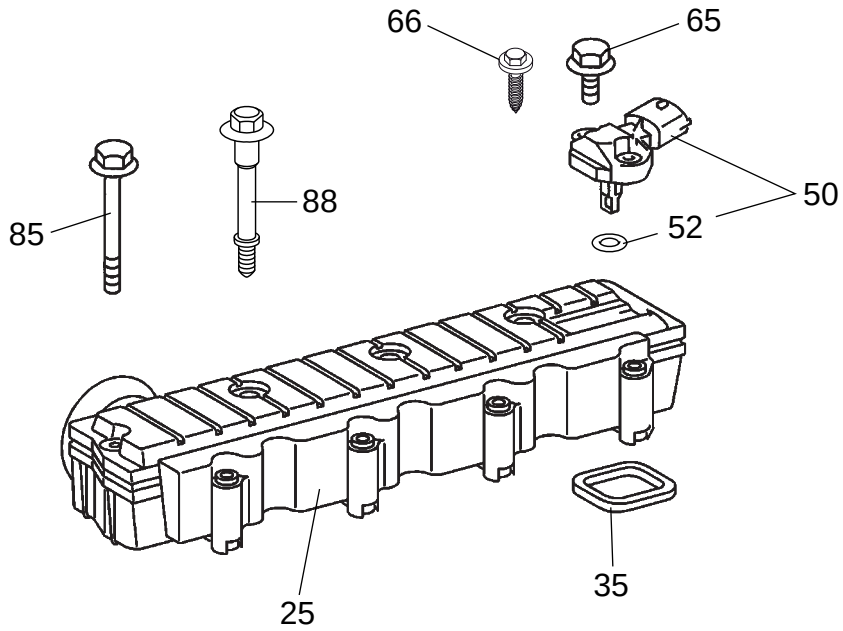

PARTICOLARI FORNIBILI SOLAMENTE COMUNICANDO LA MATRICOLA DEL MOTORE
DETAILS QUI PEUVENT ETRE FOURNI SEULEMENT EN COMMUNICANT LE NUMERO DE SERIE DU MOTEUR
DETAILS FURNISHED ONLY COMMUNICATING THE ENGINE SERIAL NUMBER
DIESE EINZELHEITEN SIND LIEFERBAR NUR WENN DIE SERIENUMMER DES MOTORS MITGETEILT WIRD
DETALLES QUE PUEDENT SER PROVISTOS SÓLO COMUNICANDO EL NUMERO DEL MOTOR

1/1

739002MOD

CONDOTTO ASPIRAZIONE
COLLECTEURS D'ADMISSION
INTAKE
SAUGROHR
TUBO DE ADMISION

Quantità
Quantity **Menge**
Quantité **Quantità**

BM 5013

19/04/2013

Rep Item	Part. Number	DESCRIZIONE	DESIGNATION	DESCRIPTION	BEZEICHNUNG	DESCRIPCION	739002MOD								
25	725221	carter	carter	housing	gehaeuse	carter	1								
35	725222	guarnizione	joint	seal	dichtung	guarnicion	4								
50	725261	bulbo	boule	bulb	thermometerkugel	bulbo	1								
52	725223	anello	bague	ring	ring	anillo	1								
65	725224	vite	vis	screw	schraube	tornillo (M6x20)	2								
66	743990	vite	vis	screw	schraube	tornillo (M6x23)	2								
85	656300	vite	vis	screw	schraube	tornillo (M8x75)	2								
88	710910	vite	vis	screw	schraube	tornillo (M8x1,25x73)	6								

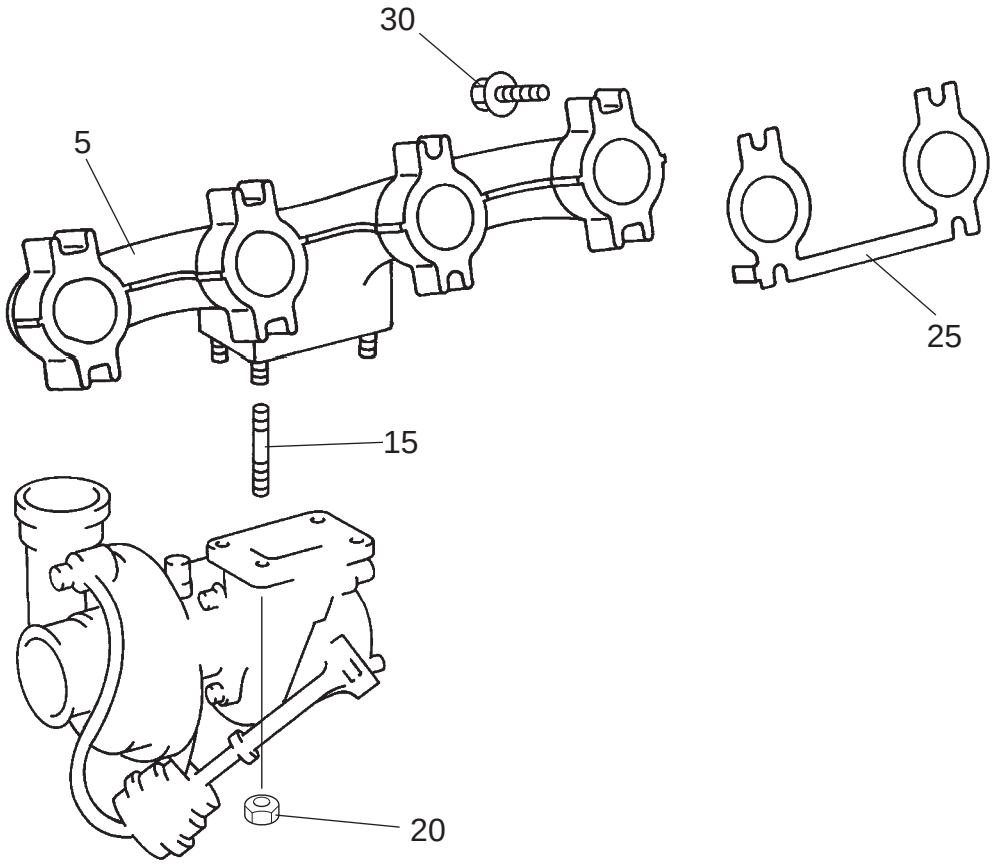

PARTICOLARI FORNIBILI SOLAMENTE COMUNICANDO LA MATRICOLA DEL MOTORE
DETAILS QUI PEUVENT ETRE FOURNI SEULEMENT EN COMMUNICANT LE NUMERO DE SERIE DU MOTEUR
DETAILS FURNISHED ONLY COMMUNICATING THE ENGINE SERIAL NUMBER
DIESE EINZELHEITEN SIND LIEFERBAR NUR WENN DIE SERIENUMMER DES MOTORS MITGETEILT WIRD
DETALLES QUE PUEDENT SER PROVISTOS SÓLO COMUNICANDO EL NUMERO DEL MOTOR

1/1

739002MOD

COLLETTORE SCARICO
COLLECTEURS D'ECHAPPEMENT
EXHAUST MANIFOLDS
AUSPUFFKRUMMER
COLECTOR DE ESCAPE

Quantità
Quantity **Menge**
Quantité **Quantità**

BM 5014

19/04/2013

Rep Item	Part. Number	DESCRIZIONE	DESIGNATION	DESCRIPTION	BEZEICHNUNG	DESCRIPCION	739002MOD
5	710911	collettore	collecteur	manifold	ansaugkruemmer	colector	1
15	710912	prigioniero	goujon	stud bolt	stiftschraube	tornillo esparrago	2
20	656440	dado	ecrou	nut	mutter	tuerca	4
25	656433	guarnizione	joint	seal	dichtung	guarnicion	2
30	710913	vite	vis	screw	schraube	tornillo	8

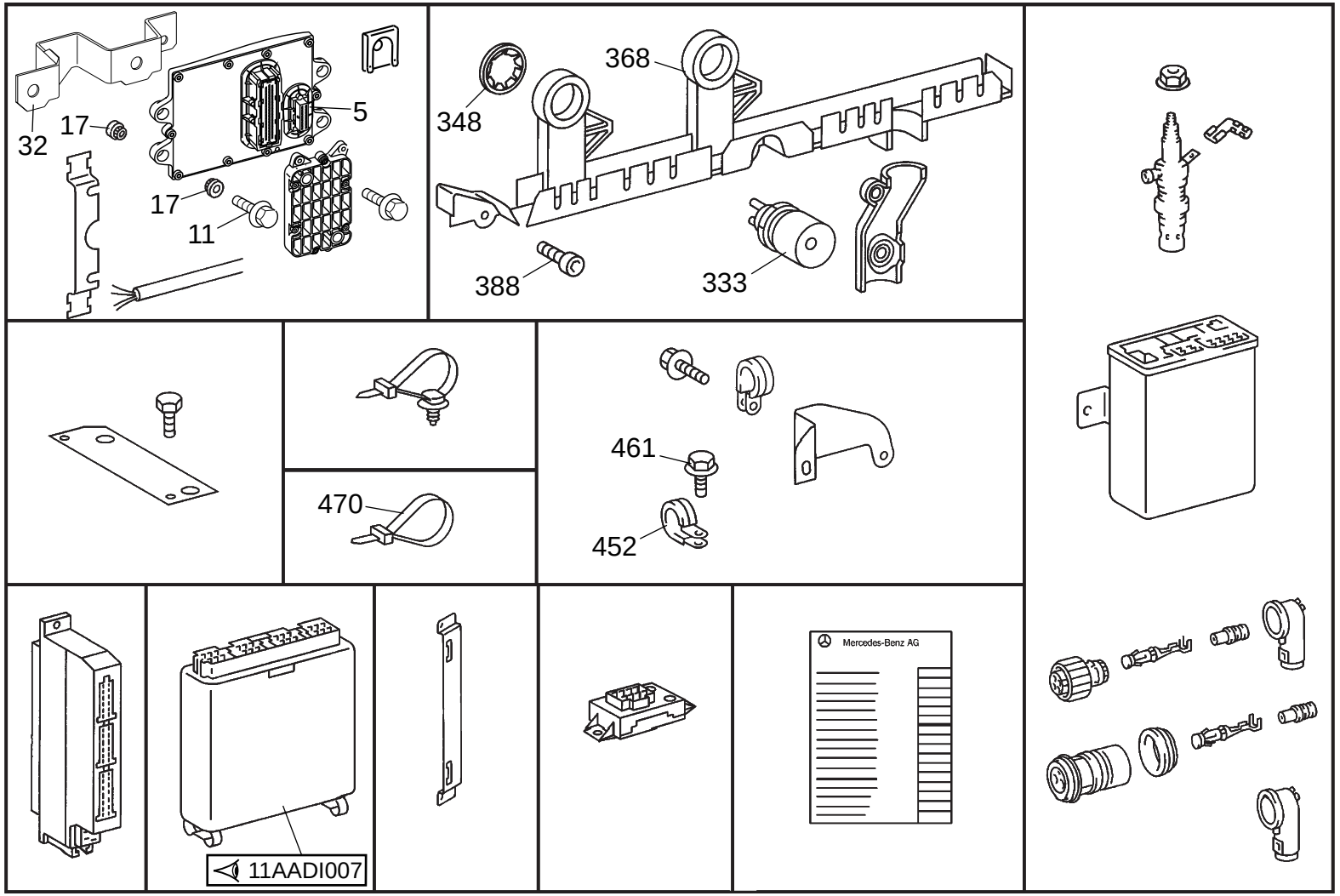

PARTICOLARI FORNIBILI SOLAMENTE COMUNICANDO LA MATRICOLA DEL MOTORE
DETAILS QUI PEUVENT ETRE FOURNI SEULEMENT EN COMMUNICANT LE NUMERO DE SERIE DU MOTEUR
DETAILS FURNISHED ONLY COMMUNICATING THE ENGINE SERIAL NUMBER
DIESE EINZELHEITEN SIND LIEFERBAR NUR WENN DIE SERIENUMMER DES MOTORS MITGETEILT WIRD
DETALLES QUE PUEDENT SER PROVISTOS SÓLO COMUNICANDO EL NUMERO DEL MOTOR

1/1	739002MOD	**IMPIANTO ELETTRICO** EQUIPEMENT ELECTRIQUE ELECTRICAL EQUIPMENT ELEKTRISCHE AUSRUSTUNG EQUIPO ELECTRICO					Quantità Quantity Menge Quantité Quantità	BM 5015	19/04/2013
Rep Item	**Part. Number**	**DESCRIZIONE**	**DESIGNATION**	**DESCRIPTION**	**BEZEICHNUNG**	**DESCRIPCION**	**739002MOD**		
5	743993	centralina	boite interrupteurs	switching box	stevergehaeuse	centralita	1		
5	743994	centralina	boite interrupteurs	switching box	stevergehaeuse	centralita	1		
11	743995	vite	vis	screw	schraube	tornillo	3		
17	743996	guarnizione	joint	seal	dichtung	guarnicion	6		
32	743997	supporto	support	support	lager	soporte	1		
333	710920	interruttore	interrupteur	switch	schalter	interruptor	2		
348	710921	dado	ecrou	nut	mutter	tuerca	2		
368	710923	fascetta	collier	clamp	schelle	abrazadera	1		
388	656447	vite	vis	screw	schraube	tornillo	3		
452	656448	collare	collier	collar	stellring	brida	1		
461	744001	vite	vis	screw	schraube	tornillo	1		
470	656411	fascetta	collier	clamp	schelle	abrazadera (4.6x279)	x		

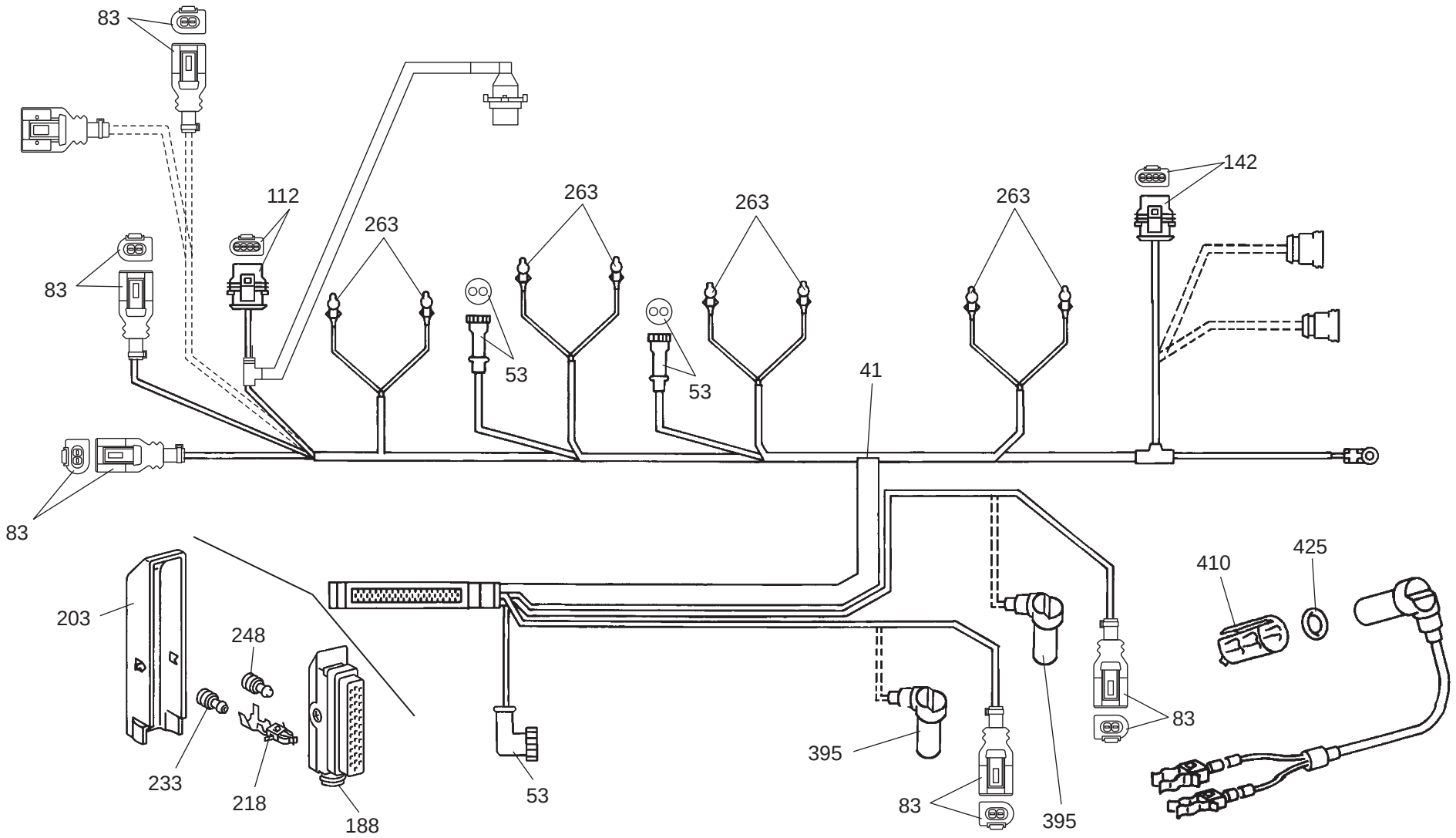

PARTICOLARI FORNIBILI SOLAMENTE COMUNICANDO LA MATRICOLA DEL MOTORE
DETAILS QUI PEUVENT ETRE FOURNI SEULEMENT EN COMMUNICANT LE NUMERO DE SERIE DU MOTEUR
DETAILS FURNISHED ONLY COMMUNICATING THE ENGINE SERIAL NUMBER
DIESE EINZELHEITEN SIND LIEFERBAR NUR WENN DIE SERIENUMMER DES MOTORS MITGETEILT WIRD
DETALLES QUE PUEDENT SER PROVISTOS SÓLO COMUNICANDO EL NUMERO DEL MOTOR

1/1

739002MOD

IMPIANTO ELETTRICO
EQUIPEMENT ELECTRIQUE
ELECTRICAL EQUIPMENT
ELEKTRISCHE AUSRUSTUNG
EQUIPO ELECTRICO

Quantità
Quantity **Menge**
Quantité **Quantità**

BM 5016

19/04/2013

Rep Item	Part. Number	DESCRIZIONE	DESIGNATION	DESCRIPTION	BEZEICHNUNG	DESCRIPCION	739002MOD
41	743998	cablaggio	cablage	wiring	verkabelung	cableado	1
53	711029	presa	prise	socket	steckdose	toma	3
83	711030	spina	cheville	pin	stift	pernio	4
112	743999	spina	cheville	pin	stift	pernio	1
142	744000	spina	cheville	pin	stift	pernio	1
188	711032	spina	cheville	pin	stift	pernio	1
203	711033	corpo	corps	body	koerper	cuerpo	1
218	711034	terminale	borne	terminal	endverschluss	terminal	x
233	711035	guarnizione	joint	seal	dichtung	guarnicion	x
248	711036	tampone	tampon	pad	stopfen	tapon	x
263	711038	terminale	borne	terminal	endverschluss	terminal	8
395	711037	bulbo	boule	bulb	thermometerkugel	bulbo	2
410	710827	boccola	douille	bushing	buchse	buje	2
425	656217	anello	bague	ring	ring	anillo	1

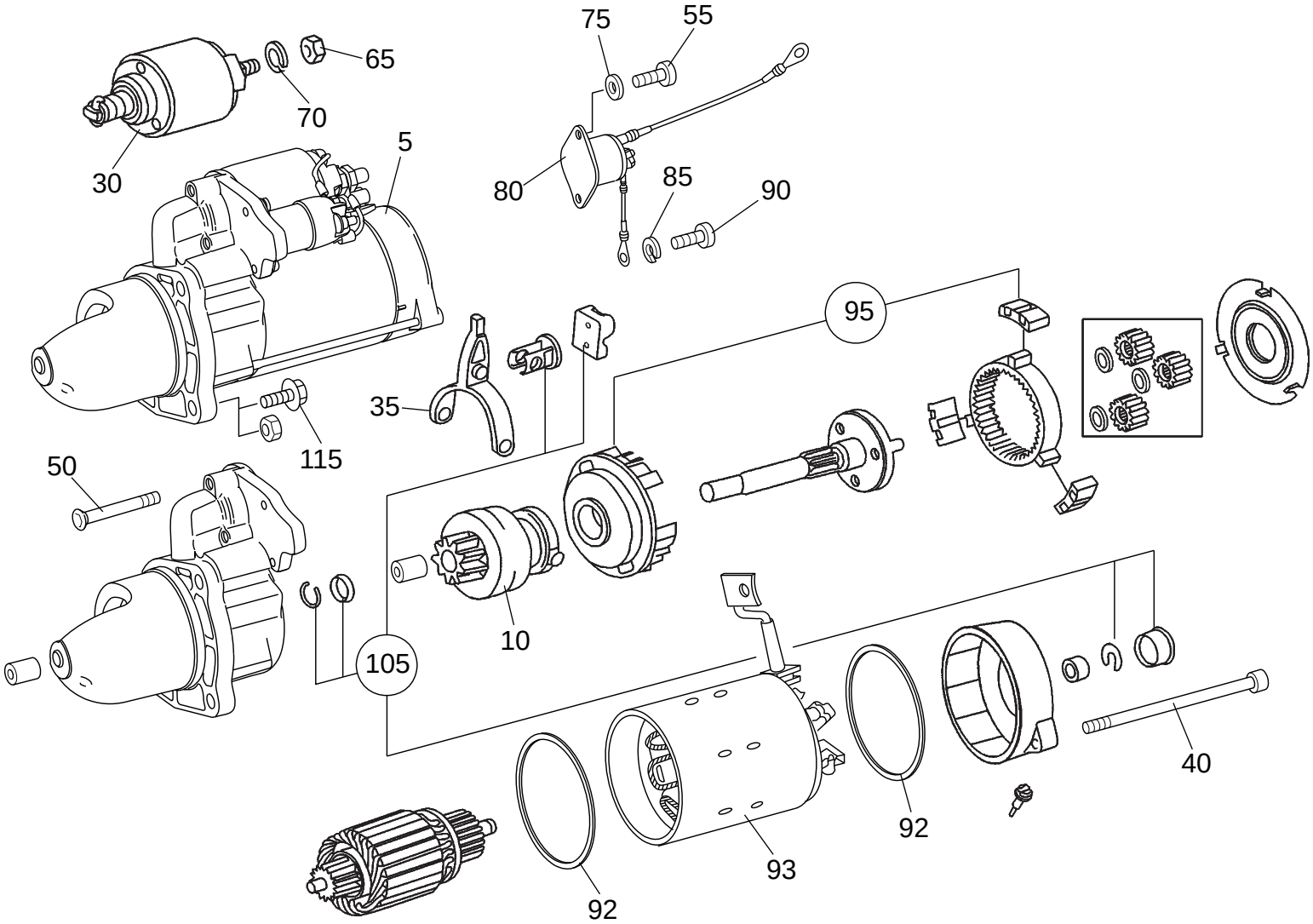

PARTICOLARI FORNIBILI SOLAMENTE COMUNICANDO LA MATRICOLA DEL MOTORE
DETAILS QUI PEUVENT ETRE FOURNI SEULEMENT EN COMMUNICANT LE NUMERO DE SERIE DU MOTEUR
DETAILS FURNISHED ONLY COMMUNICATING THE ENGINE SERIAL NUMBER
DIESE EINZELHEITEN SIND LIEFERBAR NUR WENN DIE SERIENUMMER DES MOTORS MITGETEILT WIRD
DETALLES QUE PUEDENT SER PROVISTOS SÓLO COMUNICANDO EL NUMERO DEL MOTOR

1/1

739002MOD

MOTORINO AVVIAMENTO
DEMARREUR
STARTER MOTOR
ANLASSER
ARRANCADOR

Quantità
Quantity **Menge**
Quantité **Quantità**

BM 5017

19/04/2013

Rep Item	Part. Number	DESCRIZIONE	DESIGNATION	DESCRIPTION	BEZEICHNUNG	DESCRIPCION	739002MOD
5	709665	motorino avviamento	demarreur	starter motor	analassermotor	motor de arranque	1
10	744004	pignone	pignon	pinion	ritzel	pinon	1
30	744005	solenoide	solenoide	solenoid	solenoid	solenoide	1
35	656466	leva	levier	lever	hebel	palanca	1
40	656467	vite	vis	screw	schraube	tornillo	2
50	710932	vite	vis	screw	schraube	tornillo	3
55	744006	vite	vis	screw	schraube	tornillo	2
65	656472	dado	ecrou	nut	mutter	tuerca	1
70	710934	rondella	rondelle	washer	unterlegscheibe	arandela	2
75	656474	rondella	rondelle	washer	unterlegscheibe	arandela	2
80	744007	relè	relais	relay	relais	relé	1
85	656476	rondella	rondelle	washer	unterlegscheibe	arandela	1
90	656477	vite	vis	screw	schraube	tornillo	1
92	744008	guarnizione	joint	seal	dichtung	guarnicion	2
93	744009	supporto	support	support	lager	soporte	1
95	656478	kit ingranaggi	kit engrenage	gear kit	zahnradsatz	kit engranaje	1
105	656480	kit anelli	jeu de bagues	rings kit	ringsatz	kit anillos	1
115	656405	vite	vis	screw	schraube	tornillo	3

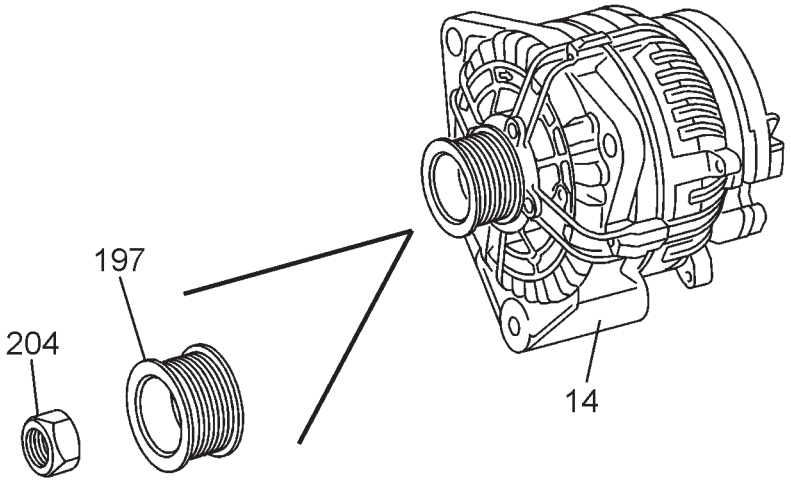

PARTICOLARI FORNIBILI SOLAMENTE COMUNICANDO LA MATRICOLA DEL MOTORE
DETAILS QUI PEUVENT ETRE FOURNI SEULEMENT EN COMMUNICANT LE NUMERO DE SERIE DU MOTEUR
DETAILS FURNISHED ONLY COMMUNICATING THE ENGINE SERIAL NUMBER
DIESE EINZELHEITEN SIND LIEFERBAR NUR WENN DIE SERIENUMMER DES MOTORS MITGETEILT WIRD
DETALLES QUE PUEDENT SER PROVISTOS SÓLO COMUNICANDO EL NUMERO DEL MOTOR

1/1

739002MOD

ALTERNATORE E GENERATORE
ALTERNATEUR ET DYNAMO
ALTERNATOR AND GENERATOR
DREHSTROM-WECHSELSTROM-LICHTMASCHINE
ALTERNADOR Y DINAMO

Quantità
Quantity **Menge**
Quantité **Quantità**

BM 5018

19/04/2013

Rep Item	Part. Number	DESCRIZIONE	DESIGNATION	DESCRIPTION	BEZEICHNUNG	DESCRIPCION	739002MOD
14	725262	alternatore	alternateur	alternator	drehstrom-lichtmaschine	alternador	1
197	725263	puleggia	poulie	pulley	riemenscheibe	polea	1
204	725264	dado	ecrou	nut	mutter	tuerca	1

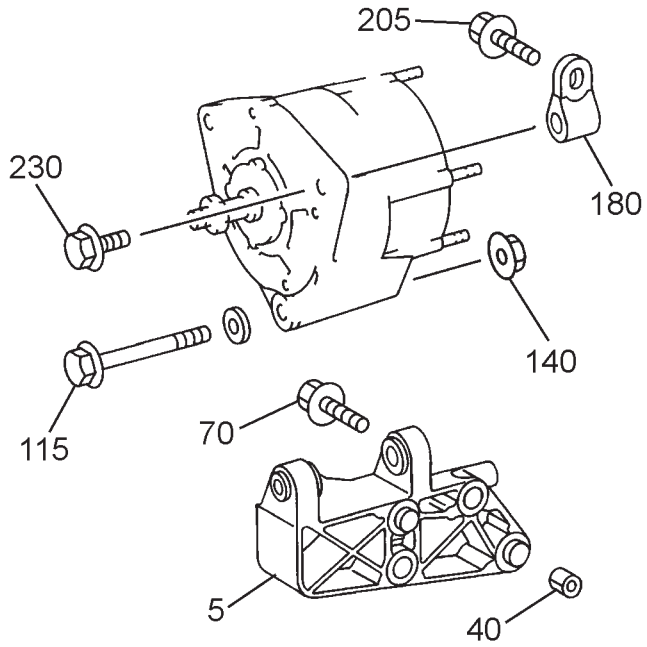

PARTICOLARI FORNIBILI SOLAMENTE COMUNICANDO LA MATRICOLA DEL MOTORE
DETAILS QUI PEUVENT ETRE FOURNI SEULEMENT EN COMMUNICANT LE NUMERO DE SERIE DU MOTEUR
DETAILS FURNISHED ONLY COMMUNICATING THE ENGINE SERIAL NUMBER
DIESE EINZELHEITEN SIND LIEFERBAR NUR WENN DIE SERIENUMMER DES MOTORS MITGETEILT WIRD
DETALLES QUE PUEDENT SER PROVISTOS SÓLO COMUNICANDO EL NUMERO DEL MOTOR

1/1	739002MOD	IMPIANTO ELETTRICO EQUIPEMENT ELECTRIQUE ELECTRICAL EQUIPMENT ELEKTRISCHE AUSRUSTUNG EQUIPO ELECTRICO						Quantità Quantity Menge Quantité Quantità	BM 5019	19/04/2013
Rep Item	**Part. Number**	**DESCRIZIONE**	**DESIGNATION**	**DESCRIPTION**	**BEZEICHNUNG**	**DESCRIPCION**		**739002MOD**		
5	656502	supporto	support	support	lager	soporte		1		
40	656503	manicotto	manchon	sleeve	muffe	manga		2		
70	656504	vite	vis	screw	schraube	tornillo	(M12x55)	4		
115	656506	vite	vis	screw	schraube	tornillo	(M10x130)	1		
140	656408	dado	ecrou	nut	mutter	tuerca		1		
180	744014	supporto	support	support	lager	soporte		1		
205	710906	vite	vis	screw	schraube	tornillo	(M10x25)	1		
230	656508	vite	vis	screw	schraube	tornillo	(M12x35)	1		

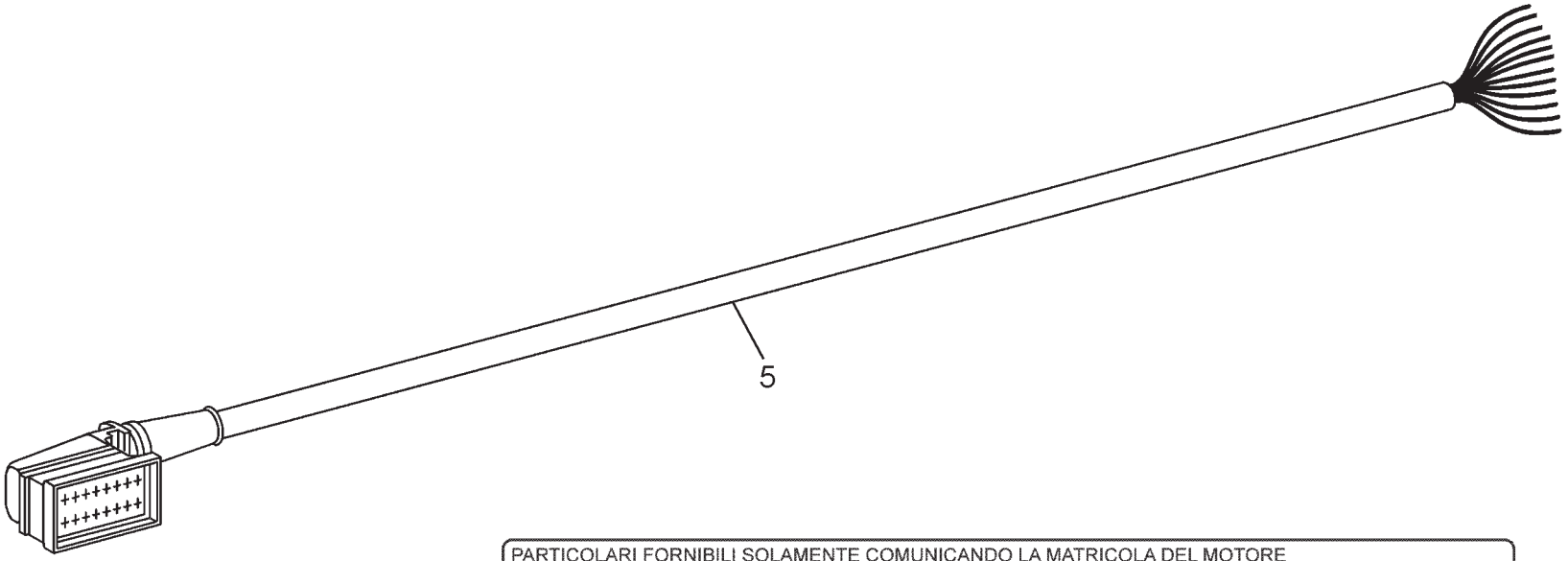

PARTICOLARI FORNIBILI SOLAMENTE COMUNICANDO LA MATRICOLA DEL MOTORE
DETAILS QUI PEUVENT ETRE FOURNI SEULEMENT EN COMMUNICANT LE NUMERO DE SERIE DU MOTEUR
DETAILS FURNISHED ONLY COMMUNICATING THE ENGINE SERIAL NUMBER
DIESE EINZELHEITEN SIND LIEFERBAR NUR WENN DIE SERIENUMMER DES MOTORS MITGETEILT WIRD
DETALLES QUE PUEDENT SER PROVISTOS SÓLO COMUNICANDO EL NUMERO DEL MOTOR

1/1	739002MOD	IMPIANTO ELETTRICO EQUIPEMENT ELECTRIQUE ELECTRICAL EQUIPMENT ELEKTRISCHE AUSRUSTUNG EQUIPO ELECTRICO					Quantità Quantity Menge Quantité Quantità	BM 5020	19/04/2013
Rep Item	**Part. Number**	**DESCRIZIONE**	**DESIGNATION**	**DESCRIPTION**	**BEZEICHNUNG**	**DESCRIPCION**	**739002MOD**		
5	710940	cablaggio	cablage	wiring	verkabelung	cableado	1		

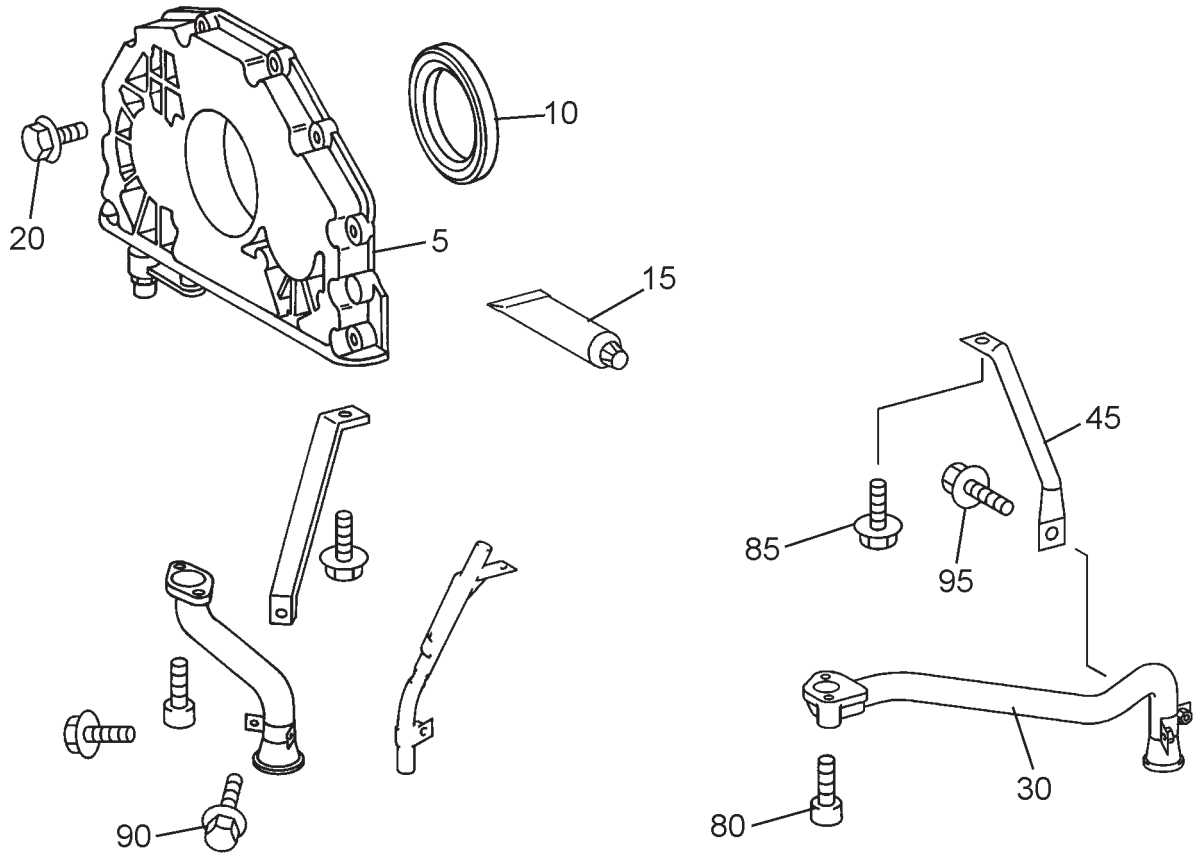

PARTICOLARI FORNIBILI SOLAMENTE COMUNICANDO LA MATRICOLA DEL MOTORE
DETAILS QUI PEUVENT ETRE FOURNI SEULEMENT EN COMMUNICANT LE NUMERO DE SERIE DU MOTEUR
DETAILS FURNISHED ONLY COMMUNICATING THE ENGINE SERIAL NUMBER
DIESE EINZELHEITEN SIND LIEFERBAR NUR WENN DIE SERIENUMMER DES MOTORS MITGETEILT WIRD
DETALLES QUE PUEDENT SER PROVISTOS SÓLO COMUNICANDO EL NUMERO DEL MOTOR

1/1

739002MOD

LUBRIFICAZIONE MOTORE
GRAISSAGE DU MOTEUR
ENGINE LUBRICATION
MOTORSSCHMIERUNG
LUBRICACION DEL MOTOR

Quantità
Quantity
Quantité
Menge
Quantità

BM 5021

19/04/2013

Rep Item	Part. Number	DESCRIZIONE	DESIGNATION	DESCRIPTION	BEZEICHNUNG	DESCRIPCION		739002MOD
5	725231	pompa olio	pompe a huile	oil pump	oelpumpe	bomba de aceite		1
10	656510	guarnizione	joint	seal	dichtung	guarnicion		1
15	656222	mastice	mastic	mastic	dichtmasse	masilla		x
20	656512	vite	vis	screw	schraube	tornillo	(M8x50)	8
30	710941	tubo	tuyau	hose	schlauch	tubo		1
45	710942	rinforzo	renforcement	reinforcement	verstaerkung	refuerzo		2
80	710943	vite	vis	screw	schraube	tornillo		2
85	710906	vite	vis	screw	schraube	tornillo	(M10x25)	2
90	656244	vite	vis	screw	schraube	tornillo	(M8x12)	1
95	656394	vite	vis	screw	schraube	tornillo	(M8x16)	1

BM5022

FILTRO OLIO - RADIATORE OLIO
FILTRE A HUILE - RADIETEUR D'HUILE
LUBRICATING OIL FILLER - OIL COOLER
SCHMIEROELFILTER - ÖELKUEHLER
FILTRO INTEGRAL - RADIATDOR DE ACEITE

739002MOD

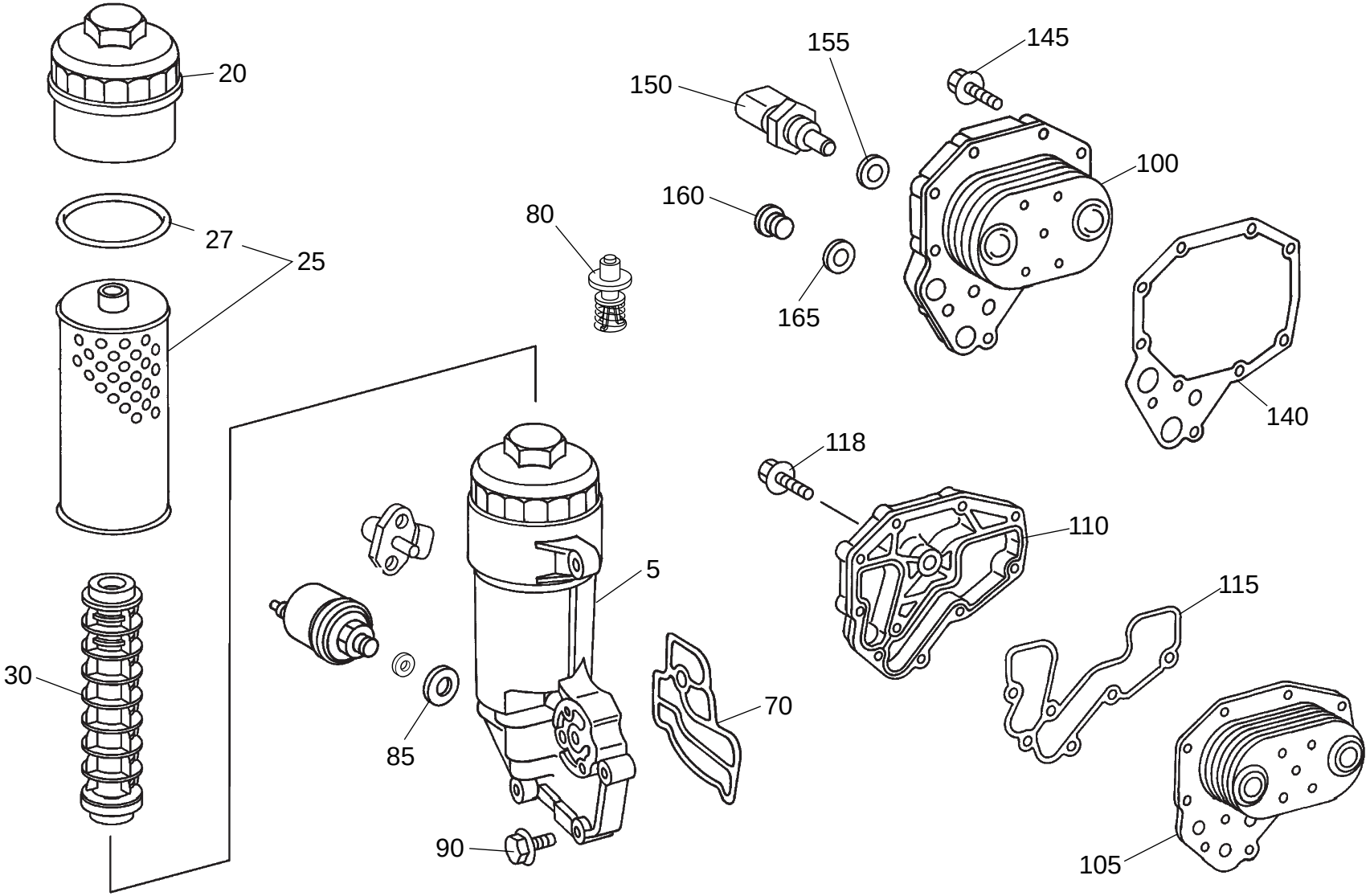

PARTICOLARI FORNIBILI SOLAMENTE COMUNICANDO LA MATRICOLA DEL MOTORE
DETAILS QUI PEUVENT ETRE FOURNI SEULEMENT EN COMMUNICANT LE NUMERO DE SERIE DU MOTEUR
DETAILS FURNISHED ONLY COMMUNICATING THE ENGINE SERIAL NUMBER
DIESE EINZELHEITEN SIND LIEFERBAR NUR WENN DIE SERIENUMMER DES MOTORS MITGETEILT WIRD
DETALLES QUE PUEDENT SER PROVISTOS SÓLO COMUNICANDO EL NUMERO DEL MOTOR

19/04/2013

1/1

739002MOD

FILTRO OLIO - RADIATORE OLIO
FILTRE A HUILE - RADIETEUR D'HUILE
LUBRICATING OIL FILLER - OIL COOLER
SCHMIEROELFILTER - ÖELKUEHLER
FILTRO INTEGRAL - RADIATDOR DE ACEITE

Quantità
Quantity **Menge**
Quantité **Quantità**

BM 5022

19/04/2013

Rep Item	Part. Number	DESCRIZIONE	DESIGNATION	DESCRIPTION	BEZEICHNUNG	DESCRIPCION		739002MOD
5	744018	filtro olio	filtre huile	oil filter	oelfilter	filtro de aceite		1
20	656519	coperchio	couvercle	cover	deckel	tapa		1
25	709666	cartuccia	cartouche	cartridge	patrone	cartucho		1
27	710945	anello	bague	ring	ring	anillo		1
30	710946	bocchettone	goulotte	pipe union	stutzen	boca		1
70	656521	guarnizione	joint	seal	dichtung	guarnicion		1
80	710947	valvola	soupape	valve	ventil	valvula		1
85	710817	guarnizione	joint	seal	dichtung	guarnicion		1
90	744019	vite	vis	screw	schraube	tornillo	(M8x40)	4
90	656523	vite	vis	screw	schraube	tornillo	(M8x60)	1
100	710948	radiatore	radiateur	radiator	kuhler	radiador		1
105	656525	elemento	element	element	element	elemento		1
110	710949	coperchio	couvercle	cover	deckel	tapa		1
115	656527	guarnizione	joint	seal	dichtung	guarnicion		1
118	656394	vite	vis	screw	schraube	tornillo	(M8x16)	1
140	656528	guarnizione	joint	seal	dichtung	guarnicion		1
145	656368	vite	vis	screw	schraube	tornillo	(M8x35)	10
150	725273	emittente	emetteur	sender	geber	emisor		1
155	710951	guarnizione	joint	seal	dichtung	guarnicion		1
160	725232	tappo	bouchon	plug	stopfen	tapon		x
165	656210	guarnizione	joint	seal	dichtung	guarnicion		x

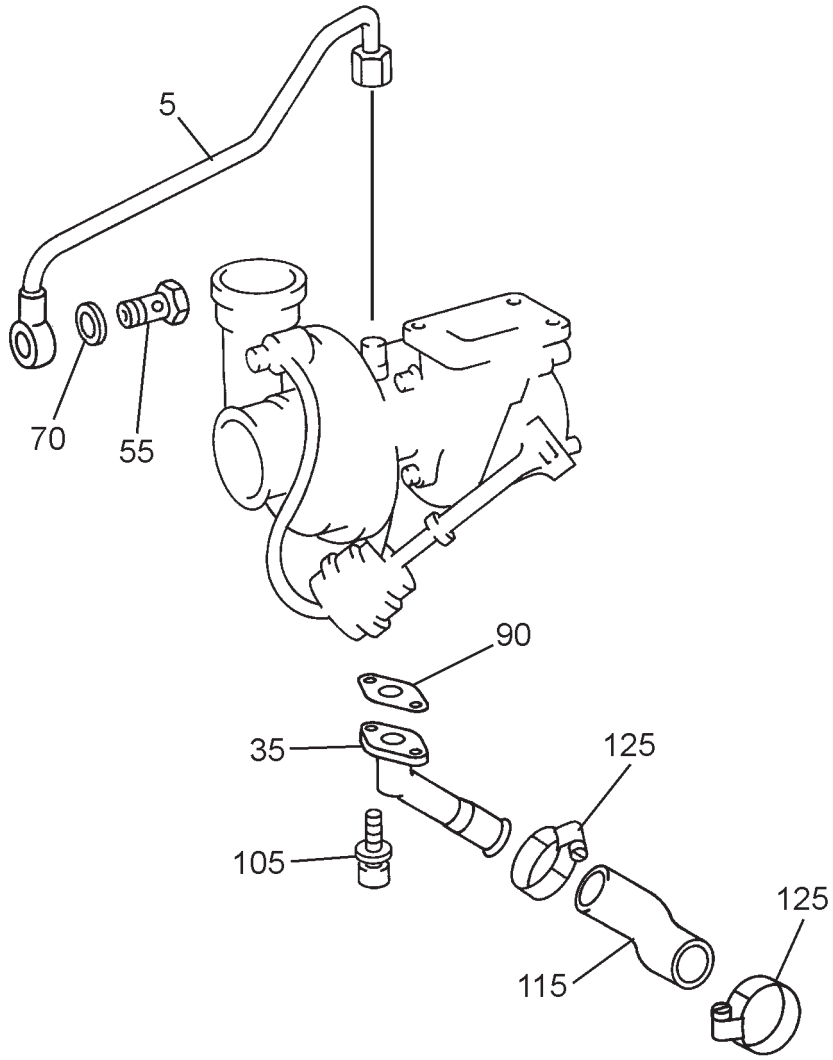

PARTICOLARI FORNIBILI SOLAMENTE COMUNICANDO LA MATRICOLA DEL MOTORE
DETAILS QUI PEUVENT ETRE FOURNI SEULEMENT EN COMMUNICANT LE NUMERO DE SERIE DU MOTEUR
DETAILS FURNISHED ONLY COMMUNICATING THE ENGINE SERIAL NUMBER
DIESE EINZELHEITEN SIND LIEFERBAR NUR WENN DIE SERIENUMMER DES MOTORS MITGETEILT WIRD
DETALLES QUE PUEDENT SER PROVISTOS SÓLO COMUNICANDO EL NUMERO DEL MOTOR

1/1

739002MOD

LUBRIFICAZIONE MOTORE
GRAISSAGE DU MOTEUR
ENGINE LUBRICATION
MOTORSSCHMIERUNG
LUBRICACION DEL MOTOR

Quantità
Quantity
Quantité
Menge
Quantità

BM 5023

19/04/2013

Rep Item	Part. Number	DESCRIZIONE	DESIGNATION	DESCRIPTION	BEZEICHNUNG	DESCRIPCION	739002MOD
5	744023	tubo	tuyau	hose	schlauch	tubo	1
35	656530	tubo	tuyau	hose	schlauch	tubo	1
55	710950	tappo	bouchon	plug	stopfen	tapon	1
70	710951	guarnizione	joint	seal	dichtung	guarnicion	2
90	656533	guarnizione	joint	seal	dichtung	guarnicion	1
105	710952	vite	vis	screw	schraube	tornillo (M6x16)	2
115	656535	tubo	tuyau	hose	schlauch	tubo	1
125	710855	fascetta	collier	clamp	schelle	abrazadera	2

POMPA DELL' ACQUA
POMPE A EAU
WATER PUMP
WASSERPUMPE
BOMBA DEL AGUA

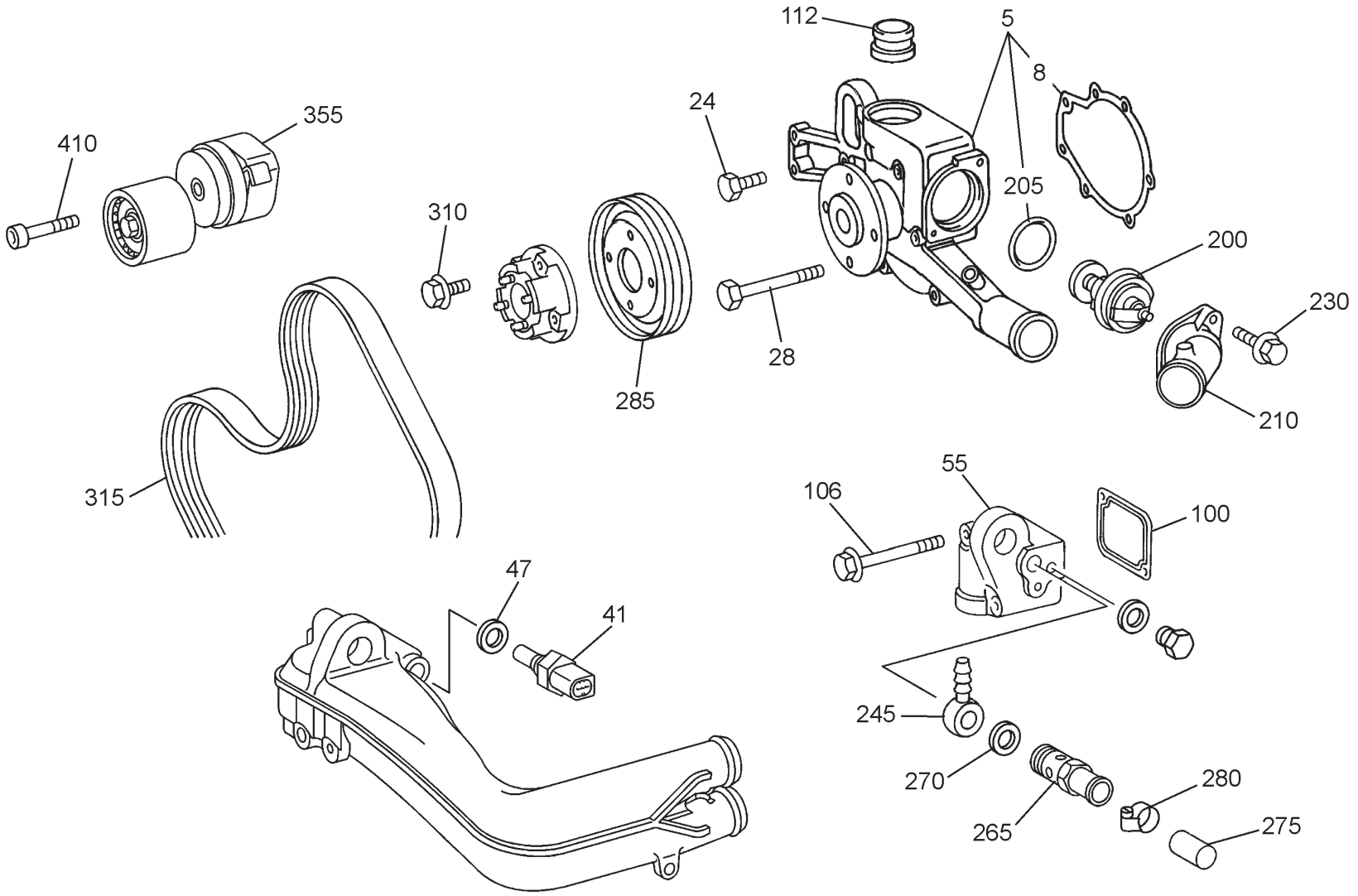

PARTICOLARI FORNIBILI SOLAMENTE COMUNICANDO LA MATRICOLA DEL MOTORE
DETAILS QUI PEUVENT ETRE FOURNI SEULEMENT EN COMMUNICANT LE NUMERO DE SERIE DU MOTEUR
DETAILS FURNISHED ONLY COMMUNICATING THE ENGINE SERIAL NUMBER
DIESE EINZELHEITEN SIND LIEFERBAR NUR WENN DIE SERIENUMMER DES MOTORS MITGETEILT WIRD
DETALLES QUE PUEDENT SER PROVISTOS SÓLO COMUNICANDO EL NUMERO DEL MOTOR

19/04/2013

1/1	739002MOD	**POMPA DELL' ACQUA** POMPE A EAU WATER PUMP WASSERPUMPE BOMBA DEL AGUA					Quantità Quantity Quantité 739002MOD	Menge Quantità	BM 5024	19/04/2013
Rep Item	**Part. Number**	**DESCRIZIONE**	**DESIGNATION**	**DESCRIPTION**	**BEZEICHNUNG**	**DESCRIPCION**				
5	744056	pompa acqua	pompe a eau	water pump	wasserpumpe	bomba de agua	1			
8	656540	guarnizione	joint	seal	dichtung	guarnicion	1			
24	656541	vite	vis	screw	schraube	tornillo	3			
28	656542	vite	vis	screw	schraube	tornillo	4			
41	725273	bulbo	boule	bulb	thermometerkugel	bulbo	1			
47	710951	rondella	rondelle	washer	unterlegscheibe	arandela	1			
55	656544	raccordo	raccord	pipe fitting	rohrverbindung	conexion	1			
100	656545	guarnizione	joint	seal	dichtung	guarnicion	1			
106	656546	vite	vis	screw	schraube	tornillo (M10x70)	2			
112	656547	giunto	joint	joint	kupplung	junta	1			
200	656549	termostato	thermostat	thermostat	thermostat	termostato	1			
205	656550	rondella	rondelle	washer	unterlegscheibe	arandela	1			
210	656551	coperchio	couvercle	cover	deckel	tapa	1			
230	656552	vite	vis	screw	schraube	tornillo (M8x30)	2			
245	656553	raccordo	raccord	pipe fitting	rohrverbindung	conexion	1			
265	656554	raccordo	raccord	pipe fitting	rohrverbindung	conexion	1			
270	710817	rondella	rondelle	washer	unterlegscheibe	arandela	2			
275	656556	otturatore	bouchon	lock	verschluss	obturador	1			
280	710903	fascetta	collier	clamp	schelle	abrazadera	1			
285	744057	puleggia	poulie	pulley	riemenscheibe	polea	1			
310	744058	vite	vis	screw	schraube	tornillo (M8x25)	4			
315	741906	cinghia	courroie	belt	riemen	correa	1			
355	744059	tendicinghia	tendeur de courroie	belt-tensioner	riemenspanner	tensor de correa	1			
410	744060	vite	vis	screw	schraube	tornillo (M10x90)	1			

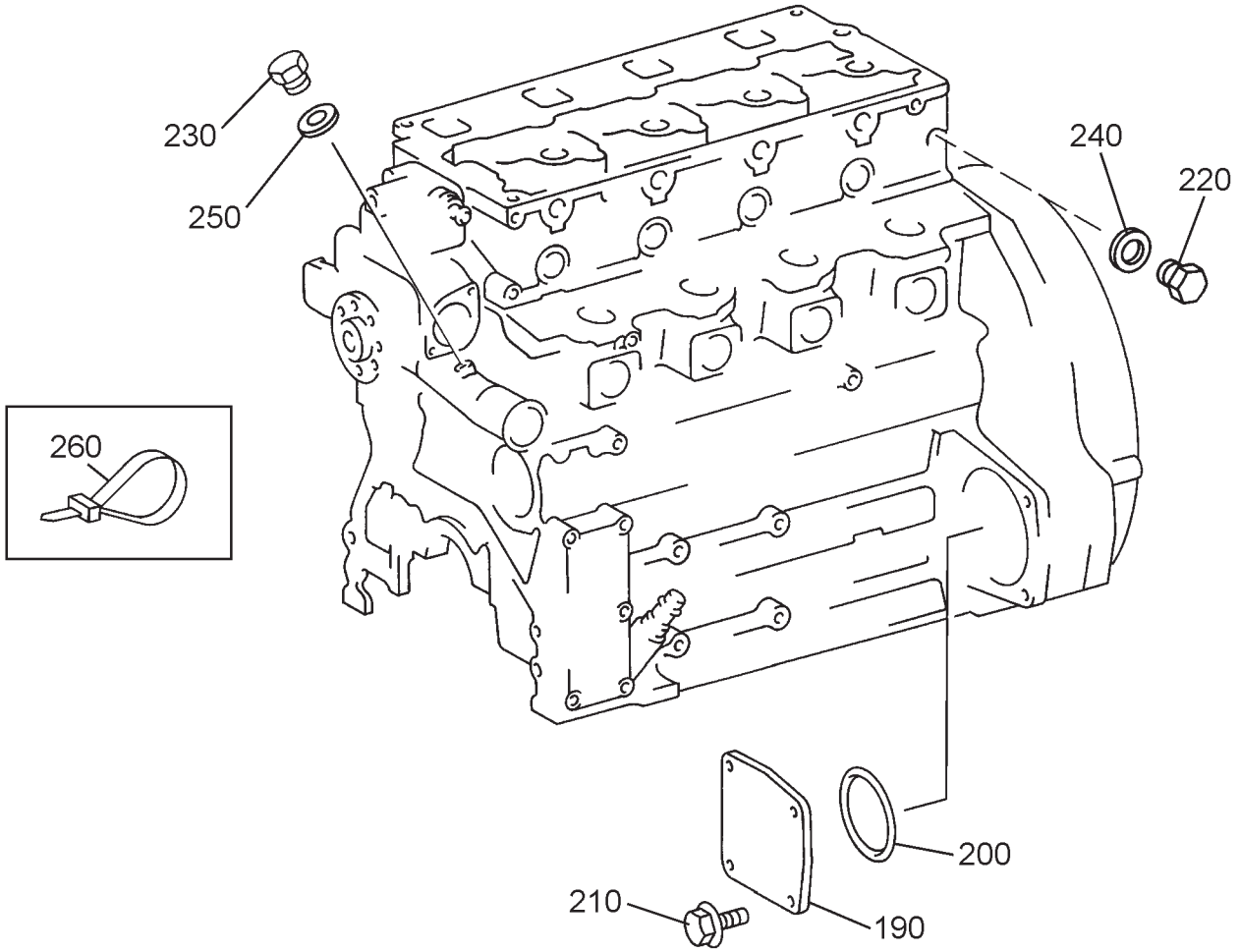

PARTICOLARI FORNIBILI SOLAMENTE COMUNICANDO LA MATRICOLA DEL MOTORE
DETAILS QUI PEUVENT ETRE FOURNI SEULEMENT EN COMMUNICANT LE NUMERO DE SERIE DU MOTEUR
DETAILS FURNISHED ONLY COMMUNICATING THE ENGINE SERIAL NUMBER
DIESE EINZELHEITEN SIND LIEFERBAR NUR WENN DIE SERIENUMMER DES MOTORS MITGETEILT WIRD
DETALLES QUE PUEDENT SER PROVISTOS SÓLO COMUNICANDO EL NUMERO DEL MOTOR

1/1	739002MOD	**APPLICAZIONI VARIE** APPLICATIONS DIVERSES ET AUXILIARES APPLICATION MISCELLANEOUS AND AUXILIARIES GERAETEZUBEHOER UND NEBEBAGGRAGATE EQUIPO MISCELANEO Y AUXILIAR					**Quantità** **Quantity** **Quantité** **Menge** **Quantità**	**BM 5025**	19/04/2013
Rep Item	**Part. Number**	**DESCRIZIONE**	**DESIGNATION**	**DESCRIPTION**	**BEZEICHNUNG**	**DESCRIPCION**	**739002MOD**	
190	656409	coperchio	couvercle	cover	deckel	tapa	1	
200	656410	guarnizione	joint	seal	dichtung	guarnicion	1	
210	710906	vite	vis	screw	schraube	tornillo (M10x25)	4	
220	656209	tappo	bouchon	plug	stopfen	tapon	1	
230	656209	tappo	bouchon	plug	stopfen	tapon	1	
240	710951	rondella	rondelle	washer	unterlegscheibe	arandela	1	
250	710951	rondella	rondelle	washer	unterlegscheibe	arandela	1	
260	656411	fascetta	collier	clamp	schelle	abrazadera	2	

ALBERO CARDANICO ANTERIORE
ARBRE A CARDAN AVANT
FRONT CARDAN SHAFT
VORDER KARDANWELLE
CARDAN DE TRASMISION DELANTERO

NUMERO - REFERENCE
NUMBER - NUMMER **907575**
NUMERO

19/04/2013

907575MOD

ALBERO CARDANICO
ARBRE A CARDAN
CARDAN SHAFT
KARDANWELLE
CARDAN DE TRANSMISION

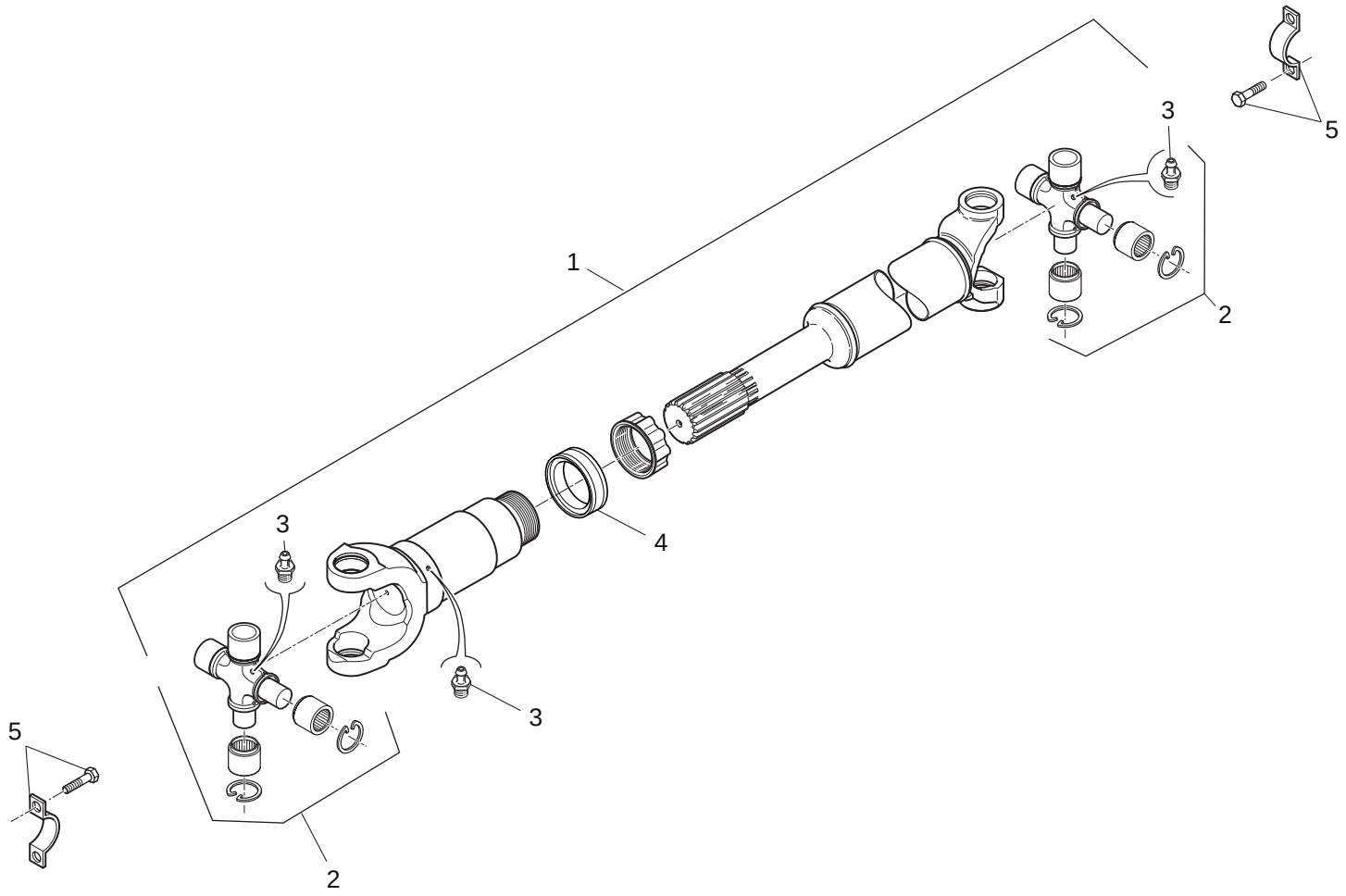

19/04/2013

1/1	907575MOD	**ALBERO CARDANICO** ARBRE A CARDAN CARDAN SHAFT KARDANWELLE CARDAN DE TRANSMISION					**Quantità** **Quantity** **Quantité**	**Menge** **Quantità**	**BN** **5003**	19/04/2013
Rep Item	**Part. Number**	**DESCRIZIONE**	**DESIGNATION**	**DESCRIPTION**	**BEZEICHNUNG**	**DESCRIPCION**	**907575MOD**			
1	907575	albero cardanico	arbre à cardan	cardan shaft	kardanwelle	cardan de transmision	1			
2	579875	crociera	croisillon	spider	kreuzstuck	cruceta	2			
3	545147	ingrassatore	graisseur	grease nipple	fettbuechse	engrasador	3			
4	579876	guarnizione	joint	seal	dichtung	guarnicion	1			
5	577838	kit fissaggio	ki de fixation	fixing kit	schraube kit	kit fissaggio	4			

MOTORE ROTAZIONE
MOTEUR ROTATION
ROTATION ENGINE
DREHMOTOR
MOTOR ROTACION

NUMERO - REFERENCE **656170**
NUMBER - NUMMER
NUMERO

TIPO - TYPE **OMTS-500**
TYPE - TYPEN
TIPO

19/04/2013

656170MOD

MOTORE ROTAZIONE
MOTEUR ROTATION
ROTATION ENGINE
DREHMOTOR
MOTOR ROTACION

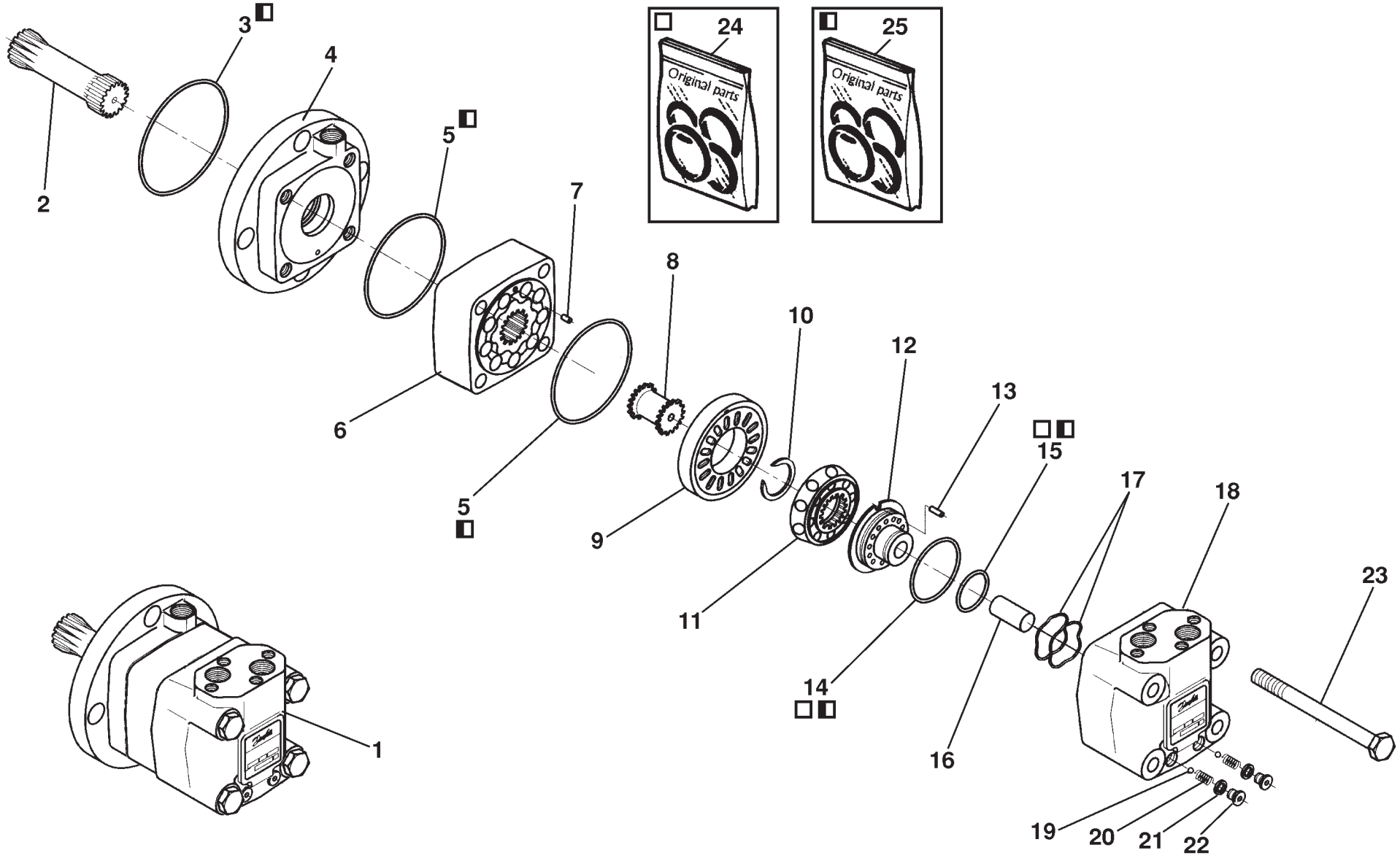

19/04/2013

1/1	909225MOD	**MOTORE ROTAZIONE** MOTEUR ROTATION ROTATION ENGINE DREHMOTOR MOTOR ROTACION					Quantità Quantity Quantité 909225MOD	Menge Quantità	CN 5000	19/04/2013
Rep Item	**Part. Number**	**DESCRIZIONE**	**DESIGNATION**	**DESCRIPTION**	**BEZEICHNUNG**	**DESCRIPCION**				
1	656170	motore rotazione	moteur rotation	rotation engine	drehmotor	motor rotacion	1			
2	602446	albero	arbre	shaft	welle	arbol	1			
3	601502	guarnizione	joint	seal	dichtung	guarnicion	1			
4	601503	flangia	flasque	flange	flansch	brida	1			
5	601506	guarnizione	joint	seal	dichtung	guarnicion	2			
6	602447	ingranaggio	engrenage	gear	zahnrad	engranaje	1			
7	601508	spina	cheville	pin	stift	pernio	1			
8	601509	valvola	soupape	valve	ventil	valvula	1			
9	601510	flangia	flasque	flange	flansch	brida	1			
10	601511	anello	bague	ring	ring	anillo	1			
11	602448	disco	disque	disc	scheibe	disco	1			
12	602449	piastra	plaque	plate	platte	plancha	1			
13	600297	spina	cheville	pin	stift	pernio	1			
14	602450	guarnizione	joint	seal	dichtung	guarnicion	1			
15	601533	guarnizione	joint	seal	dichtung	guarnicion	1			
16	601517	distanziale	entretoise	spacer	abstandstuck	separador	1			
17	602451	molla	ressort	spring	feder	resorte	2			
18	602452	corpo	corps	body	koerper	cuerpo	1			
19	601521	sfera	bille	ball	kugel	bola	2			
20	601522	molla	ressort	spring	feder	resorte	2			
21	601523	rondella	rondelle	washer	unterlegscheibe	arandela	2			
22	602453	tappo	bouchon	plug	stopfen	tapon	2			
23	601525	vite	vis	screw	schraube	tornillo	4			
24	601545	kit guarnizioni	kit joints	seal kit	dichtungssatz	junta de repuesto	1			
25	601546	kit guarnizioni	kit joints	seal kit	dichtungssatz	junta de repuesto	1			

POMPA IDROSTATICA A CILINDRATA VARIABILE
POMPE A CYLINDREE VARIABLE
VARIABLE DISPLACEMENT PUMP
VERSTELLPUMPE
BOMBA HIDROSTATICA

NUMERO - REFERENCE **907238**
NUMBER - NUMMER
NUMERO

TIPO - TYPE **H1P078**
TYPE - TYPEN
TIPO

19/04/2013

907238MOD

POMPA IDROSTATICA A CILINDRATA VARIABILE
POMPE A CYLINDREE VARIABLE
VARIABLE DISPLACEMENT PUMP
VERSTELLPUMPE
BOMBA HIDROSTATICA

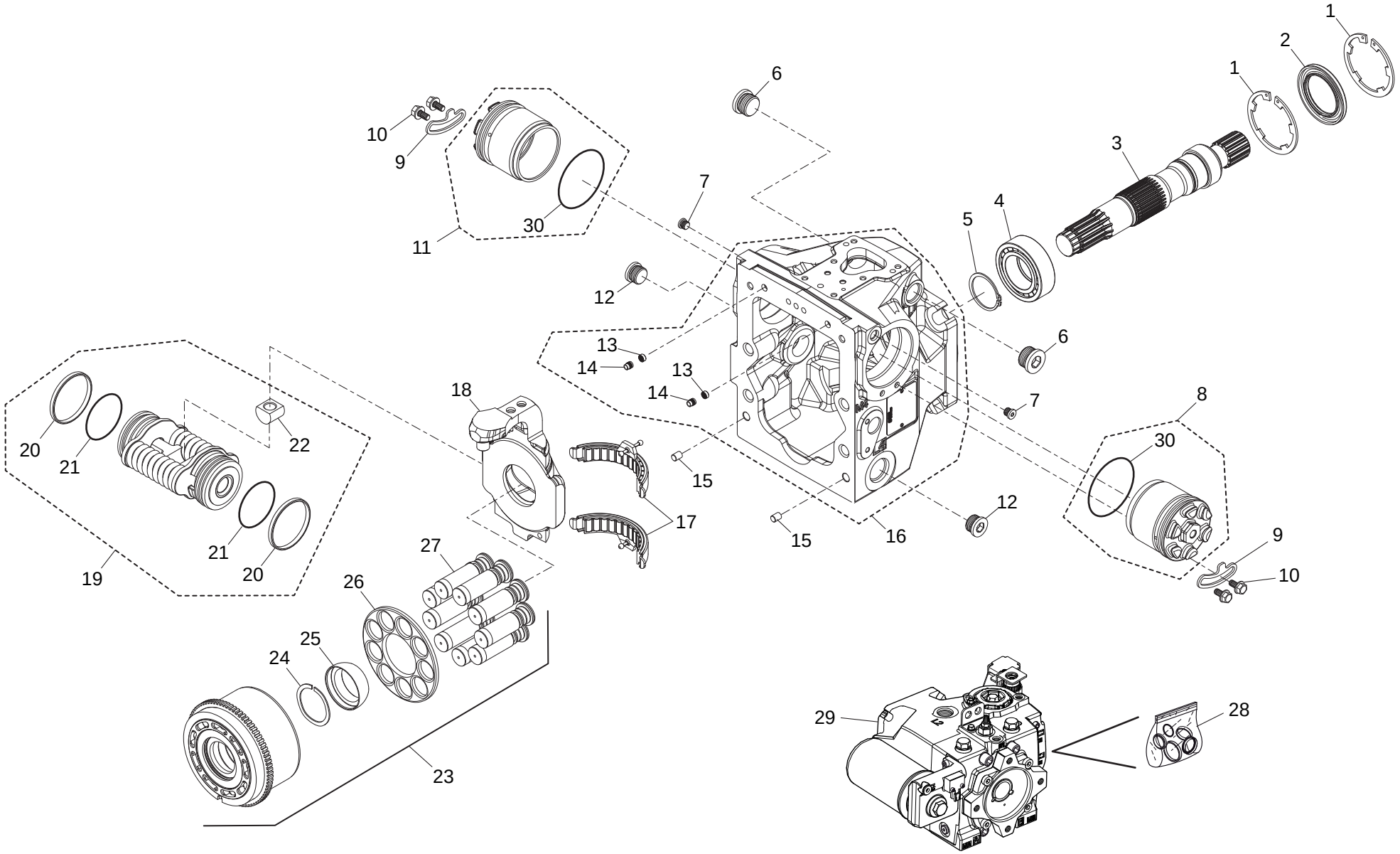

19/04/2013

1/2

907238MOD

POMPA IDROSTATICA A CILINDRATA VARIABILE
POMPE A CYLINDREE VARIABLE
VARIABLE DISPLACEMENT PUMP
VERSTELLPUMPE
BOMBA HIDROSTATICA

Quantità
Quantity
Quantité
Menge
Quantità

CN 5001

19/04/2013

Rep Item	Part. Number	DESCRIZIONE	DESIGNATION	DESCRIPTION	BEZEICHNUNG	DESCRIPCION	907238MOD								
1	911782	anello	bague	ring	ring	anillo	2								
2	911873	guarnizione	joint	seal	dichtung	guarnicion	1								
3	911871	albero	arbre	shaft	welle	arbol	1								
4	907995	cuscinetto	coussinet	bearing	lagerschale	cojinete	1								
5	911874	seeger	arretoir	circlip	seeger-ring	circlip	1								
6	911452	tappo	bouchon	plug	stopfen	tapon	2								
7	747716	tappo	bouchon	plug	stopfen	tapon	2								
8	907998	kit cilindro	jeu cylindre	kit cylinder	zylindersatz	juego cilindro	2								
9	907994	piatto	plateau	plate	teller	plato	2								
10	747740	vite	vis	screw	schraube	tornillo	4								
11	911819	guarnizione	joint	seal	dichtung	guarnicion	2								
12	796767	tappo	bouchon	plug	stopfen	tapon	2								
13	747724	guarnizione	joint	seal	dichtung	guarnicion	2								
14	911806	fermo	arretoir	retainer	halterung	reten	2								
15	911805	spina	cheville	pin	stecker	enchufe	2								
16	911884	corpo	corps	body	koerper	cuerpo	1								
17	911883	kit cuscinetto	jeu coussinets	kit bearing	lagersatz	juego cojinetes	1								
18	911812	supporto	support	support	lager	soporte	1								
19	911818	kit pistone	kit piston	piston kit	kolbensatz	kit piston	1								
20	907993	anello	bague	ring	ring	anillo	2								
21	907999	guarnizione	joint	seal	dichtung	guarnicion	2								
22	911817	fermo	arretoir	retainer	halterung	reten	1								
23	911810	kit pistone	kit piston	piston kit	kolbensatz	kit piston	1								
24	911809	anello	bague	ring	ring	anillo	1								
25	911807	guida	guide	guide	fuehrung	guia	1								

2/2

907238MOD

POMPA IDROSTATICA A CILINDRATA VARIABILE
POMPE A CYLINDREE VARIABLE
VARIABLE DISPLACEMENT PUMP
VERSTELLPUMPE
BOMBA HIDROSTATICA

Quantità
Quantity
Quantité
Menge
Quantità

CN
5001

19/04/2013

Rep Item	Part. Number	DESCRIZIONE	DESIGNATION	DESCRIPTION	BEZEICHNUNG	DESCRIPCION	907238MOD
26	911808	guida	guide	guide	fuehrung	guia	1
27	911882	kit pistone	kit piston	piston kit	kolbensatz	kit piston	1
28	911886	kit guarnizioni	kit joints	seal kit	dichtungssatz	junta de repuesto	1
29	907238	pompa idrostatica	pompe	hydrostatic pump	verstellpumpe	bomba hidrostatica	1

POMPA IDROSTATICA A CILINDRATA VARIABILE
POMPE A CYLINDREE VARIABLE
VARIABLE DISPLACEMENT PUMP
VERSTELLPUMPE
BOMBA HIDROSTATICA

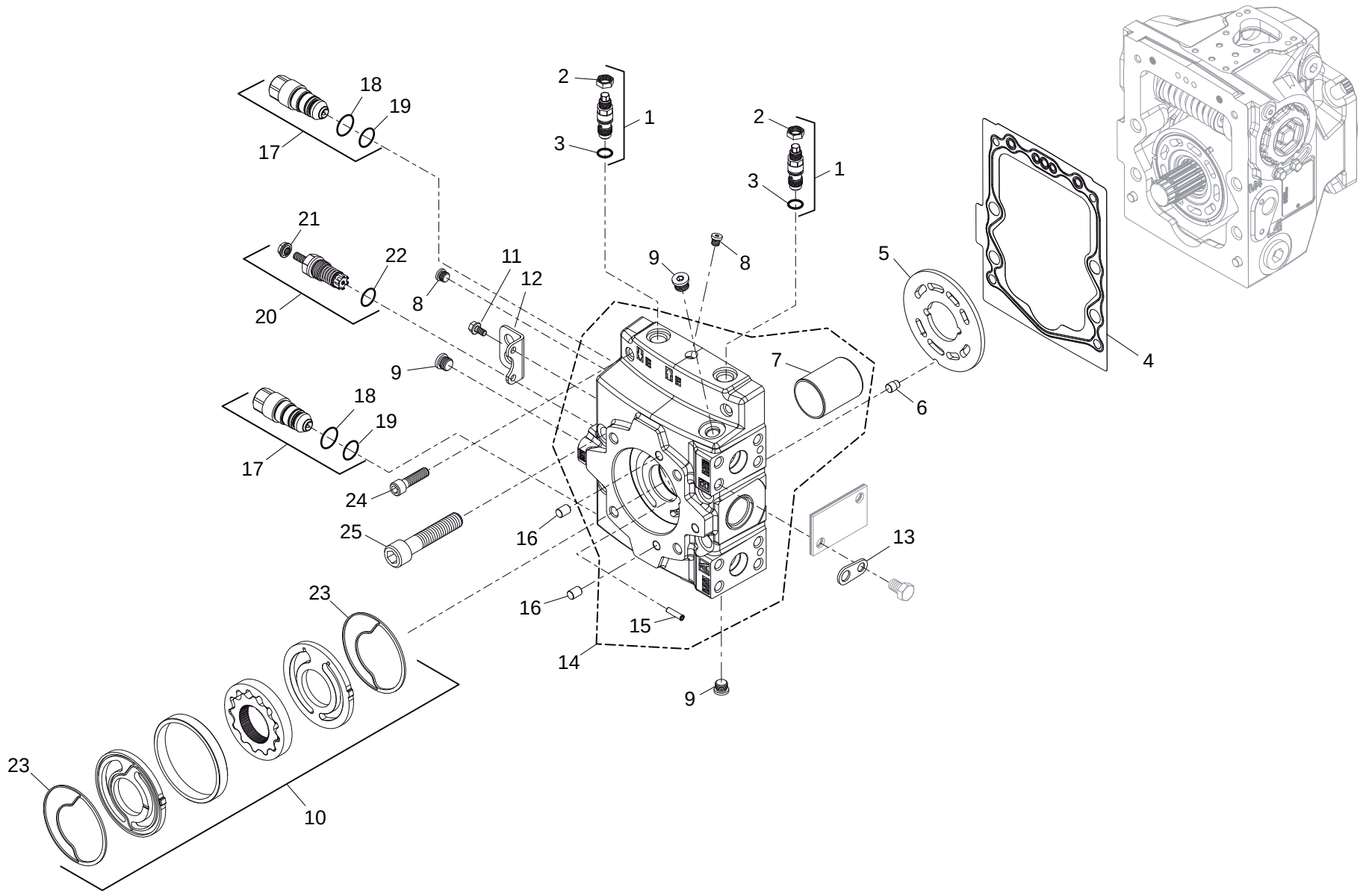

1/1	907238MOD	POMPA IDROSTATICA A CILINDRATA VARIABILE POMPE A CYLINDREE VARIABLE VARIABLE DISPLACEMENT PUMP VERSTELLPUMPE BOMBA HIDROSTATICA					Quantità Quantity Quantité 907238MOD	Menge Quantità	CN 5002	19/04/2013
Rep Item	**Part. Number**	**DESCRIZIONE**	**DESIGNATION**	**DESCRIPTION**	**BEZEICHNUNG**	**DESCRIPCION**			
1	907991	valvola	soupape	valve	ventil	valvula	2		
2	911879	dado	ecrou	nut	mutter	tuerca	2		
3	911878	guarnizione	joint	seal	dichtung	guarnicion	2		
4	911862	guarnizione	joint	seal	dichtung	guarnicion	1		
5	907992	piatto	plateau	plate	teller	plato	1		
6	911811	spina	cheville	pin	stecker	enchufe	1		
7	911866	boccola	douille	bushing	buchse	buje	1		
8	907990	tappo	bouchon	plug	stopfen	tapon	2		
9	747717	tappo	bouchon	plug	stopfen	tapon	3		
10	773636	kit	jeu	kit	satz	kit	1		
11	747740	vite	vis	screw	schraube	tornillo	2		
12	796833	supporto	support	support	lager	soporte	1		
13	911867	supporto	support	support	lager	soporte	1		
14	911820	testata	culasse	cylinder head	zylinderkopf	cabezera	1		
15	911868	tappo	bouchon	plug	stopfen	tapon	1		
16	911865	tappo	bouchon	plug	stopfen	tapon	2		
17	911880	valvola	soupape	valve	ventil	valvula	2		
18	750054	guarnizione	joint	seal	dichtung	guarnicion	2		
19	747726	guarnizione	joint	seal	dichtung	guarnicion	2		
20	747714	valvola	soupape	valve	ventil	valvula	1		
21	747757	dado	ecrou	nut	mutter	tuerca	1		
22	747760	guarnizione	joint	seal	dichtung	guarnicion	1		
23	907989	anello	bague	ring	ring	anillo	2		
24	911864	vite	vis	screw	schraube	tornillo	2		
25	911863	vite	vis	screw	schraube	tornillo	4		

POMPA IDROSTATICA A CILINDRATA VARIABILE
POMPE A CYLINDREE VARIABLE
VARIABLE DISPLACEMENT PUMP
VERSTELLPUMPE
BOMBA HIDROSTATICA

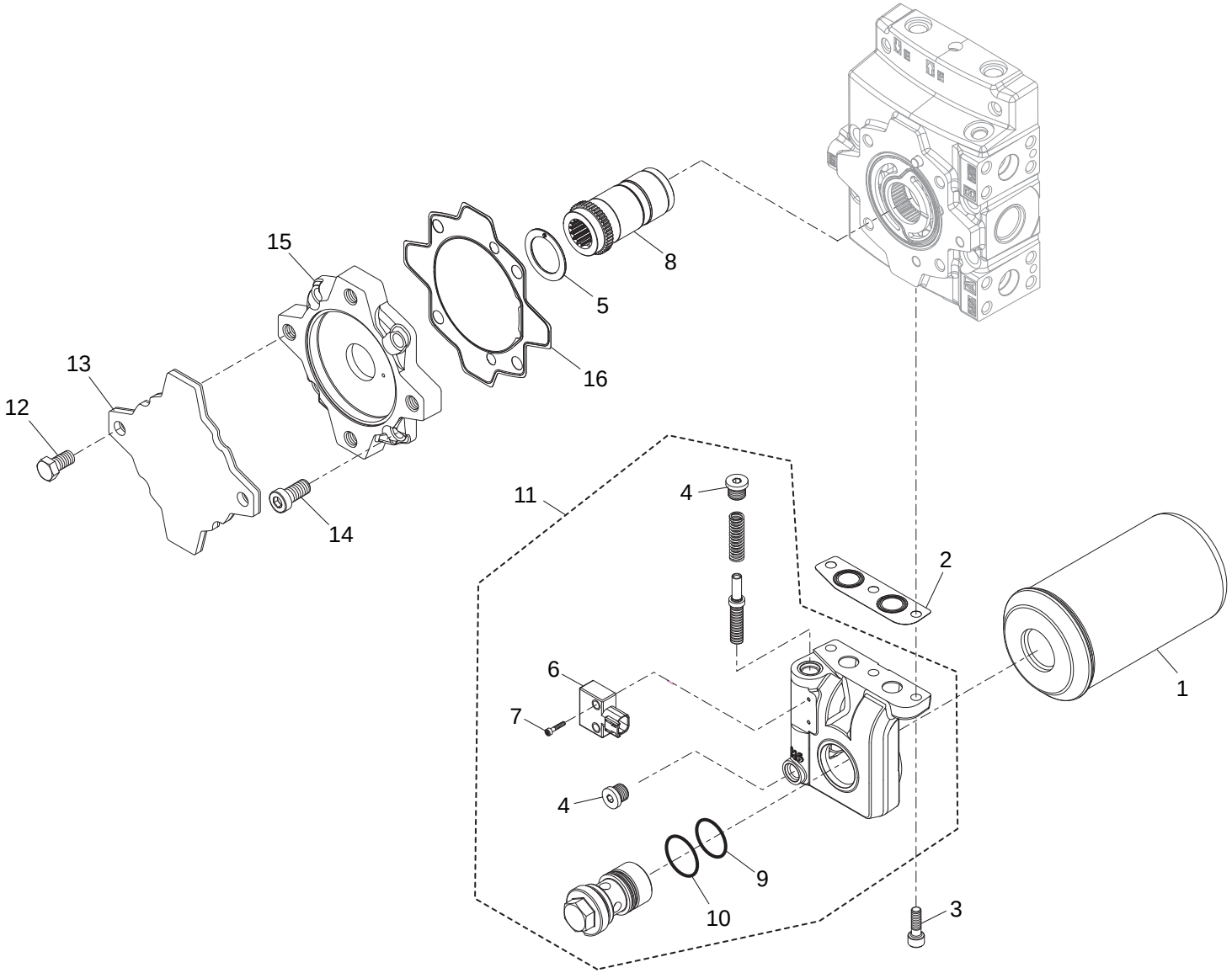

19/04/2013

1/1

907238MOD

POMPA IDROSTATICA A CILINDRATA VARIABILE
POMPE A CYLINDREE VARIABLE
VARIABLE DISPLACEMENT PUMP
VERSTELLPUMPE
BOMBA HIDROSTATICA

Quantità
Quantity **Menge**
Quantité **Quantità**

CN 5003

19/04/2013

Rep Item	Part. Number	DESCRIZIONE	DESIGNATION	DESCRIPTION	BEZEICHNUNG	DESCRIPCION	907238MOD
1	911885	filtro	filtre	filter	filter	filtro	1
2	911924	guarnizione	joint	seal	dichtung	guarnicion	1
3	911922	vite	vis	screw	schraube	tornillo	3
4	911417	tappo	bouchon	plug	stopfen	tapon	2
5	747725	battuta	butee	spacer	anschlag	antepecho	1
6	911921	sensore	capteur	pruximity switch	sensor	sensor	1
7	911923	vite	vis	screw	schraube	tornillo	2
8	773629	albero	arbre	shaft	welle	arbol	1
9	911918	guarnizione	joint	seal	dichtung	guarnicion	1
10	911919	guarnizione	joint	seal	dichtung	guarnicion	1
11	911920	kit	jeu	kit	satz	kit	1
12	911877	vite	vis	screw	schraube	tornillo	2
13	911876	coperchio	couvercle	cover	deckel	tapa	1
14	747706	vite	vis	screw	schraube	tornillo	4
15	911875	accoppiatore	reducteur	coupler	kupplungsgetriebe	acoplador	1
16	908000	guarnizione	joint	seal	dichtung	guarnicion	1

POMPA IDROSTATICA A CILINDRATA VARIABILE
POMPE A CYLINDREE VARIABLE
VARIABLE DISPLACEMENT PUMP
VERSTELLPUMPE
BOMBA HIDROSTATICA

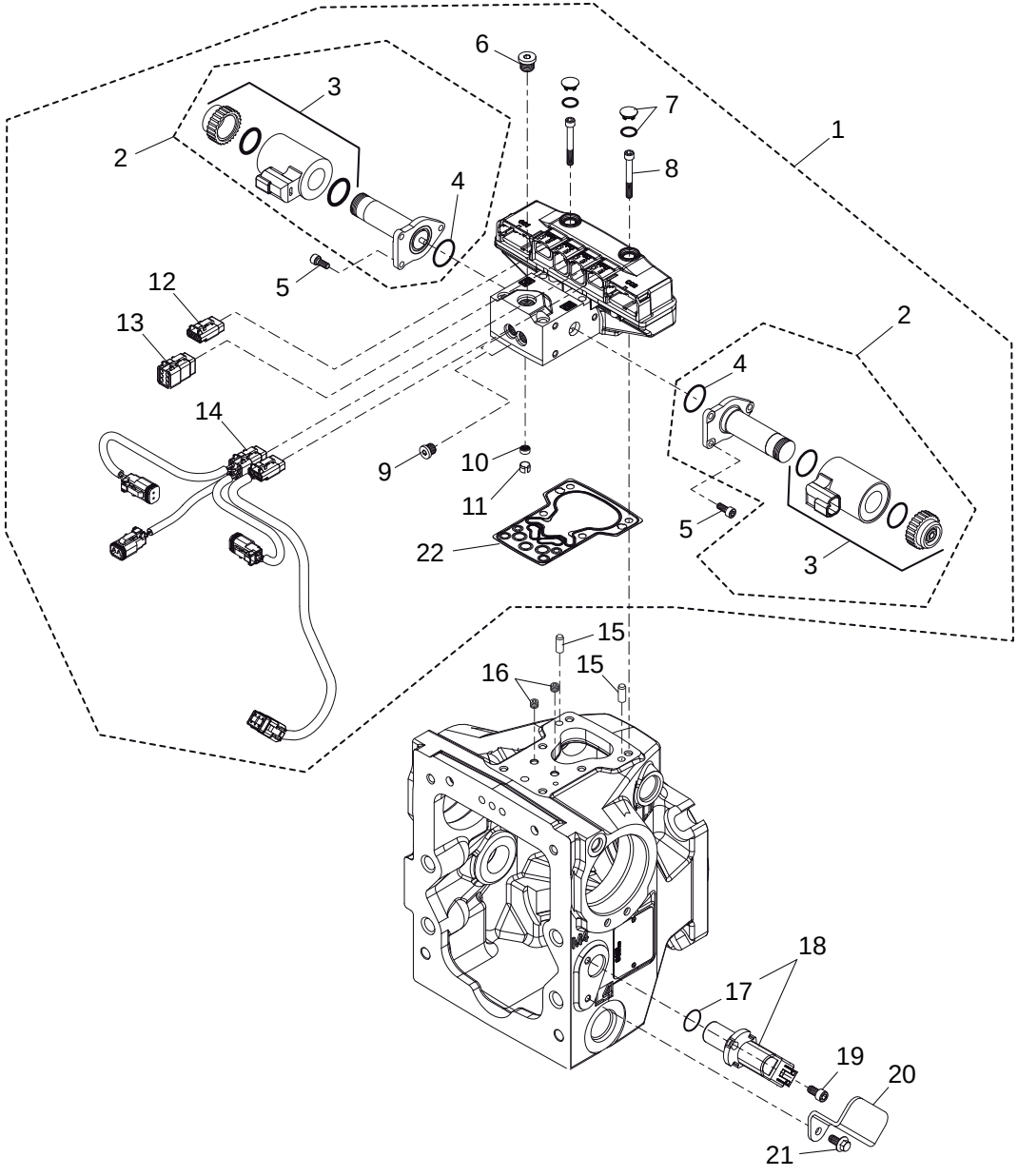

19/04/2013

1/1	907238MOD	POMPA IDROSTATICA A CILINDRATA VARIABILE POMPE A CYLINDREE VARIABLE VARIABLE DISPLACEMENT PUMP VERSTELLPUMPE BOMBA HIDROSTATICA					Quantità Quantity Quantité 907238MOD	Menge Quantità	CN 5004	19/04/2013
Rep Item	**Part. Number**	**DESCRIZIONE**	**DESIGNATION**	**DESCRIPTION**	**BEZEICHNUNG**	**DESCRIPCION**			
1	750044	kit controllo	kit controle	control kit	kontrollesatz	kit control	1		
2	747718	solenoide	solenoide	solenoid	solenoid	solenoide	2		
3	747708	bobina	bobine	coil	rolle	bobina	2		
4	747707	guarnizione	joint	seal	dichtung	guarnicion	2		
5	747755	vite	vis	screw	schraube	tornillo	6		
6	747716	tappo	bouchon	plug	stopfen	tapon	1		
7	911815	tappo	bouchon	plug	stopfen	tapon	2		
8	747737	vite	vis	screw	schraube	tornillo	6		
9	907990	tappo	bouchon	plug	stopfen	tapon	2		
10	747724	guarnizione	joint	seal	dichtung	guarnicion	1		
11	911813	anello	bague	ring	ring	anillo	1		
12	796699	connettore	connecteur	connector	verbindung	conector	1		
13	796700	connettore	connecteur	connector	verbindung	conector	1		
14	911816	cablaggio	cablage	wiring	verkabelung	cableado	1		
15	911814	spina	cheville	pin	stecker	enchufe	2		
16	747719	tappo	bouchon	plug	stopfen	tapon	2		
17	750035	guarnizione	joint	seal	dichtung	guarnicion	1		
18	795174	sensore	capteur	pruximity switch	sensor	sensor	1		
19	747740	vite	vis	screw	schraube	tornillo	1		
20	911870	carter	carter	housing	gehaeuse	carter	1		
21	911869	vite	vis	screw	schraube	tornillo	1		
22	747720	guarnizione	joint	seal	dichtung	guarnicion	1		

MOTORE IDROSTATICO A CILINDRATA VARIABILE
MOTEUR A CYLINDREE VARIABLE
VARIABLE DISPLACEMENT MOTOR
VERSTELLMOTOR
MOTOR HIDROSTATICO

NUMERO - REFERENCE **907237**
NUMBER - NUMMER
NUMERO

TIPO - TYPE **H1B110**
TYPE - TYPEN
TIPO

19/04/2013

907237MOD

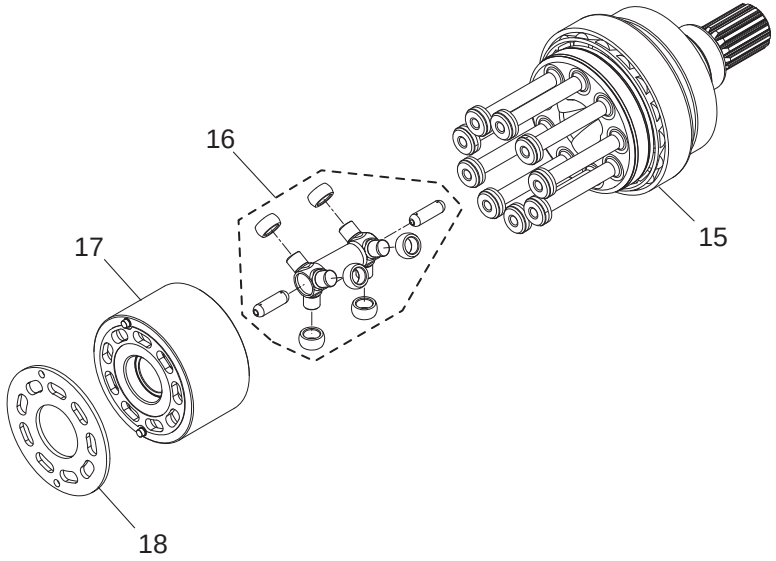

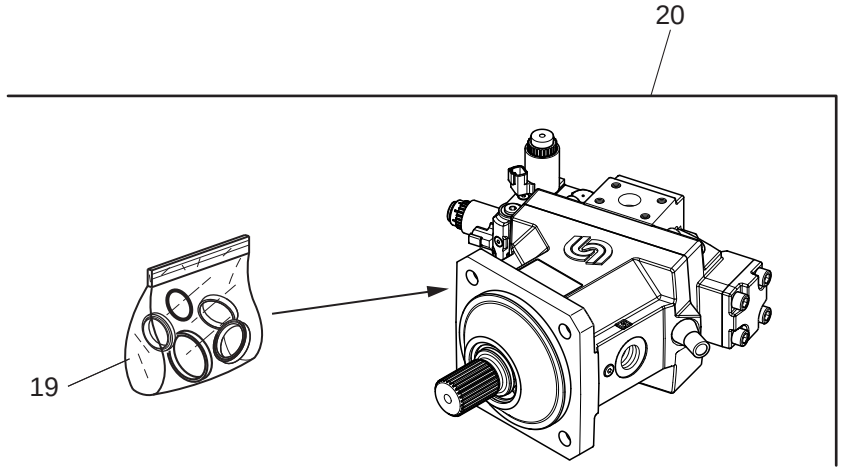

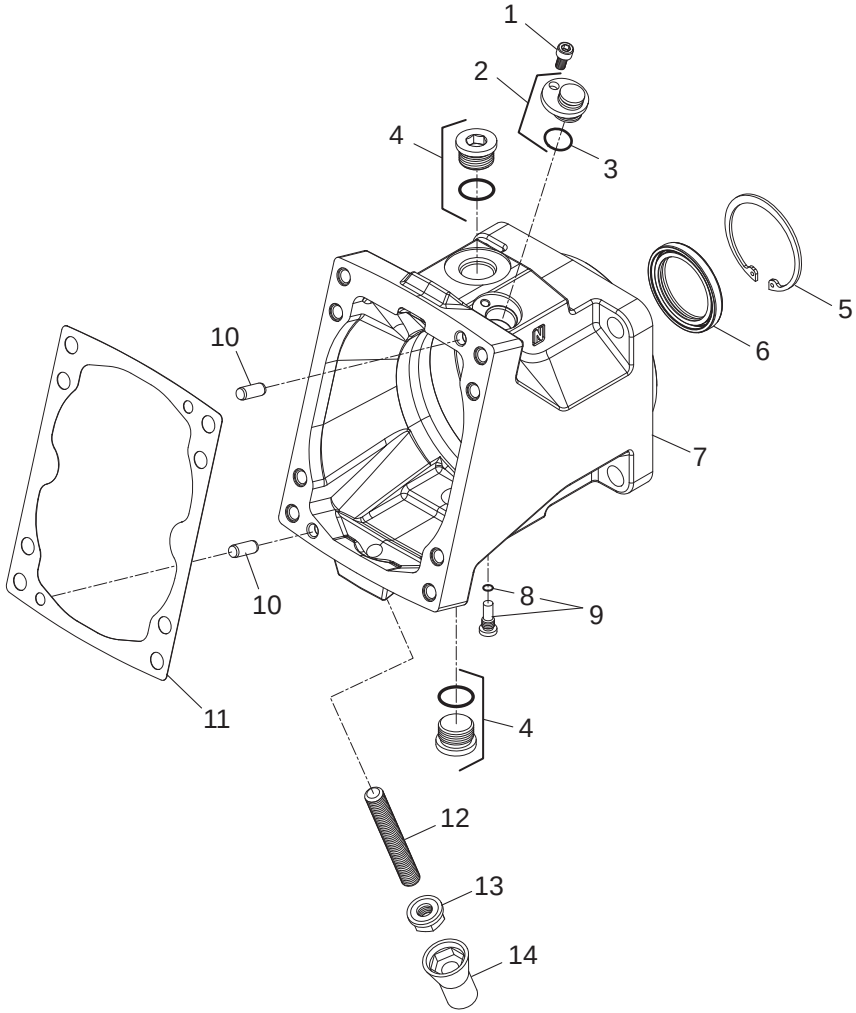

19/04/2013

1/1	907237MOD	**MOTORE IDROSTATICO A CILINDRATA VARIABILE** MOTEUR A CYLINDREE VARIABLE VARIABLE DISPLACEMENT MOTOR VERSTELLMOTOR MOTOR HIDROSTATICO					**Quantità** **Quantity** **Quantité**	**Menge** **Quantità**	**CN** **5005**	19/04/2013
Rep Item	**Part. Number**	**DESCRIZIONE**	**DESIGNATION**	**DESCRIPTION**	**BEZEICHNUNG**	**DESCRIPCION**	**907237MOD**		
1	911453	vite	vis	screw	schraube	tornillo	1		
2	750114	coperchio	couvercle	cover	deckel	tapa	1		
3	911454	guarnizione	joint	seal	dichtung	guarnicion	1		
4	911452	tappo	bouchon	plug	stopfen	tapon	2		
5	750111	seeger	arretoir	circlip	seeger-ring	circlip	1		
6	750110	guarnizione	joint	seal	dichtung	guarnicion	1		
7	911450	corpo	corps	body	koerper	cuerpo	1		
8	747758	guarnizione	joint	seal	dichtung	guarnicion	1		
9	795175	tappo	bouchon	plug	stopfen	tapon	1		
10	911451	spina	cheville	pin	stecker	enchufe	2		
11	750113	guarnizione	joint	seal	dichtung	guarnicion	1		
12	911458	prigioniero	goujon	stud bolt	stiftschraube	tornillo esparrago	1		
13	911459	dado	ecrou	nut	mutter	tuerca	1		
14	911460	tappo	bouchon	plug	stopfen	tapon	1		
15	911466	rotore	rotor	rotor	rotor	rotor	1		
16	750123	kit giunto	joint kit	kit joint	kit kupplung	kit junta	1		
17	750124	kit cilindro	jeu cylindre	kit cylinder	zylindersatz	juego cilindro	1		
18	750118	piatto	plateau	plate	teller	plato	1		
19	795178	kit guarnizioni	kit joints	seal kit	dichtungssatz	junta de repuesto	1		
20	907237	motore completo	moteur complet	complete engine	komplette motor	motor completo	1		

CN5006

MOTORE IDROSTATICO A CILINDRATA VARIABILE
MOTEUR A CYLINDREE VARIABLE
VARIABLE DISPLACEMENT MOTOR
VERSTELLMOTOR
MOTOR HIDROSTATICO

907237MOD

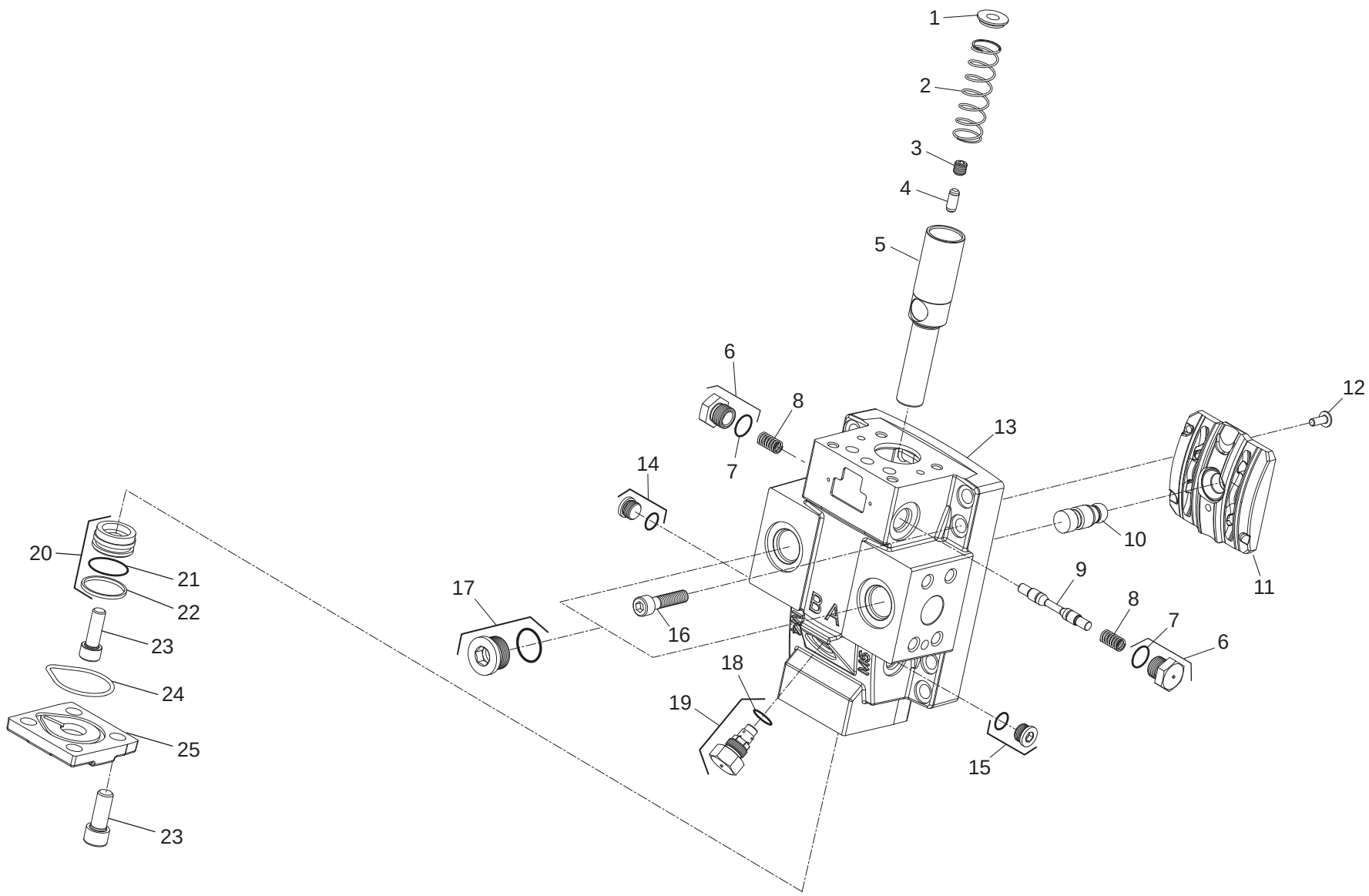

19/04/2013

1/1	907237MOD	**MOTORE IDROSTATICO A CILINDRATA VARIABILE** MOTEUR A CYLINDREE VARIABLE VARIABLE DISPLACEMENT MOTOR VERSTELLMOTOR MOTOR HIDROSTATICO					**Quantità** **Quantity** **Quantité**	**Menge** **Quantità**	**CN** **5006**	19/04/2013
Rep Item	**Part. Number**	**DESCRIZIONE**	**DESIGNATION**	**DESCRIPTION**	**BEZEICHNUNG**	**DESCRIPCION**	**907237MOD**		
1	911443	guida	guide	guide	fuehrung	guia	1		
2	911044	molla	ressort	spring	feder	resorte	1		
3	911447	vite	vis	screw	schraube	tornillo	1		
4	911446	spina	cheville	pin	stecker	enchufe	1		
5	911442	pistone	piston	piston	kolben	piston	1		
6	750116	tappo	bouchon	plug	stopfen	tapon	2		
7	750117	guarnizione	joint	seal	dichtung	guarnicion	2		
8	911456	molla	ressort	spring	feder	resorte	2		
9	911455	cursore	curseur	slider	laeufer	cursor	1		
10	911445	regolatore	regulateur	regulator	regler	regulador	1		
11	911465	valvola	soupape	valve	ventil	valvula	1		
12	911448	vite	vis	screw	schraube	tornillo	1		
13	911441	corpo	corps	body	koerper	cuerpo	1		
14	747717	tappo	bouchon	plug	stopfen	tapon	2		
15	911462	vite	vis	screw	schraube	tornillo	5		
16	911449	vite	vis	screw	schraube	tornillo	8		
17	796767	tappo	bouchon	plug	stopfen	tapon	2		
18	750717	guarnizione	joint	seal	dichtung	guarnicion	1		
19	911457	valvola	soupape	valve	ventil	valvula	1		
20	911464	tappo	bouchon	plug	stopfen	tapon	1		
21	750119	guarnizione	joint	seal	dichtung	guarnicion	1		
22	750120	anello	bague	ring	ring	anillo	1		
23	911461	coperchio	couvercle	cover	deckel	tapa	1		
24	911463	guarnizione	joint	seal	dichtung	guarnicion	1		

MOTORE IDROSTATICO A CILINDRATA VARIABILE
MOTEUR A CYLINDREE VARIABLE
VARIABLE DISPLACEMENT MOTOR
VERSTELLMOTOR
MOTOR HIDROSTATICO

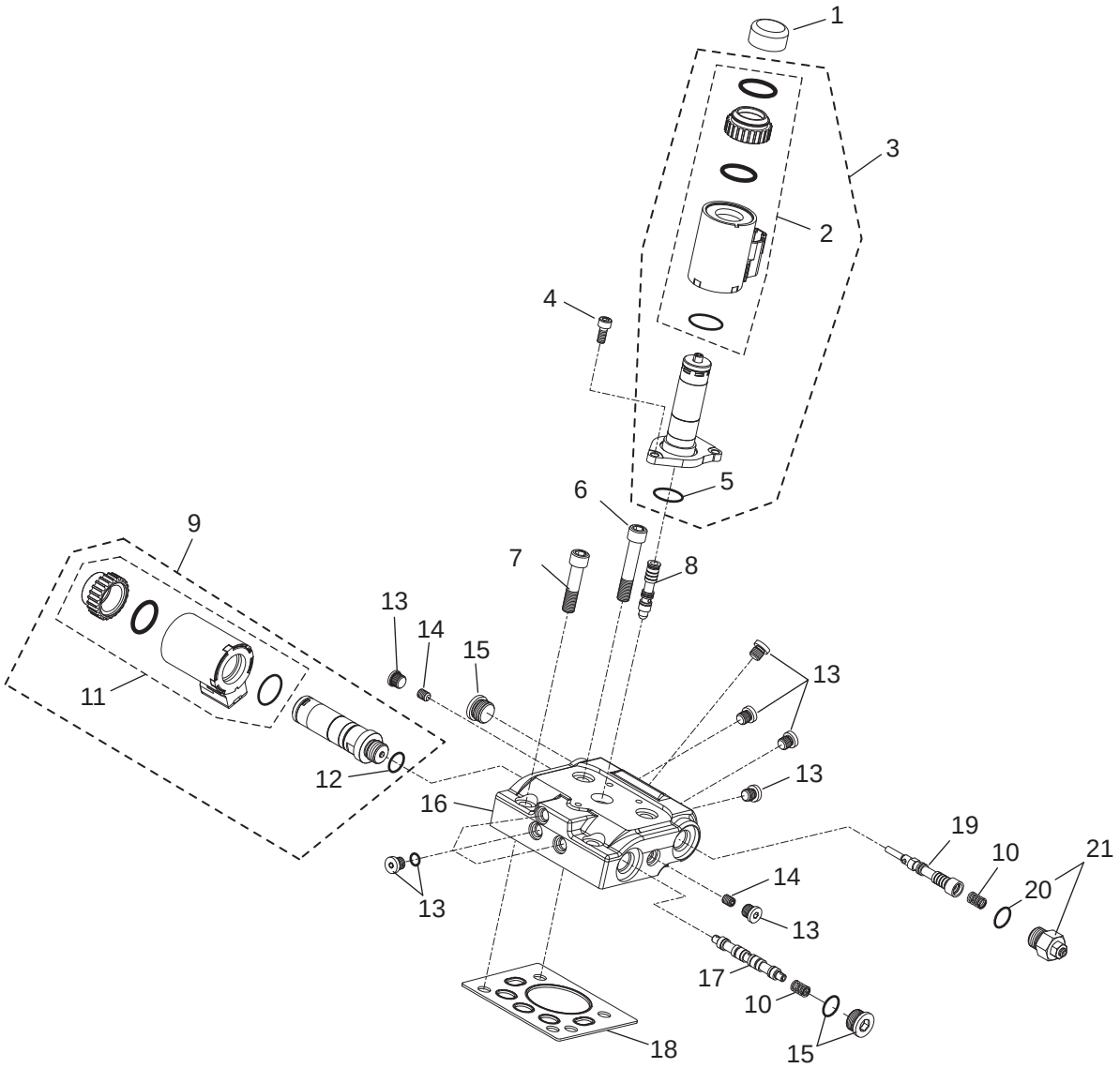

19/04/2013

1/1

907237MOD

MOTORE IDROSTATICO A CILINDRATA VARIABILE
MOTEUR A CYLINDREE VARIABLE
VARIABLE DISPLACEMENT MOTOR
VERSTELLMOTOR
MOTOR HIDROSTATICO

Quantità
Quantity **Menge**
Quantité **Quantità**

CN 5007

19/04/2013

Rep Item	Part. Number	DESCRIZIONE	DESIGNATION	DESCRIPTION	BEZEICHNUNG	DESCRIPCION	907237MOD
1	911431	tappo	bouchon	plug	stopfen	tapon	1
2	911430	bobina	bobine	coil	rolle	bobina	1
3	911429	solenoide	solenoide	solenoid	solenoid	solenoide	1
4	747755	vite	vis	screw	schraube	tornillo	3
5	747707	guarnizione	joint	seal	dichtung	guarnicion	1
6	911438	vite	vis	screw	schraube	tornillo	2
7	911437	vite	vis	screw	schraube	tornillo	2
8	911436	cursore	curseur	slider	laeufer	cursor	1
9	750107	solenoide	solenoide	solenoid	solenoid	solenoide	1
10	911434	molla	ressort	spring	feder	resorte	2
11	905177	bobina	bobine	coil	rolle	bobina	1
12	747759	guarnizione	joint	seal	dichtung	guarnicion	1
13	907990	tappo	bouchon	plug	stopfen	tapon	9
14	911440	tappo	bouchon	plug	stopfen	tapon	2
15	747717	tappo	bouchon	plug	stopfen	tapon	2
16	911432	corpo	corps	body	koerper	cuerpo	1
17	911433	cursore	curseur	slider	laeufer	cursor	1
18	911439	guarnizione	joint	seal	dichtung	guarnicion	1
19	911435	cursore	curseur	slider	laeufer	cursor	1
20	747759	guarnizione	joint	seal	dichtung	guarnicion	1
21	747741	regolatore	regulateur	regulator	regler	regulador	1

RIDUTTORE ROTAZIONE
REDUCTEUR ROTATION
SWING REDUCTEUR UNIT
DREH REDUKTOR
REDUCTOR ROTACION

NUMERO - REFERENCE **726155**
NUMBER - NUMMER
NUMERO

TIPO - TYPE **RR510**
TYPE - TYPEN
TIPO

19/04/2013

726155MOD

KO5000

RIDUTTORE ROTAZIONE
REDUCTEUR ROTATION
SWING REDUCTEUR UNIT
DREH REDUKTOR
REDUCTOR ROTACION

726155MOD

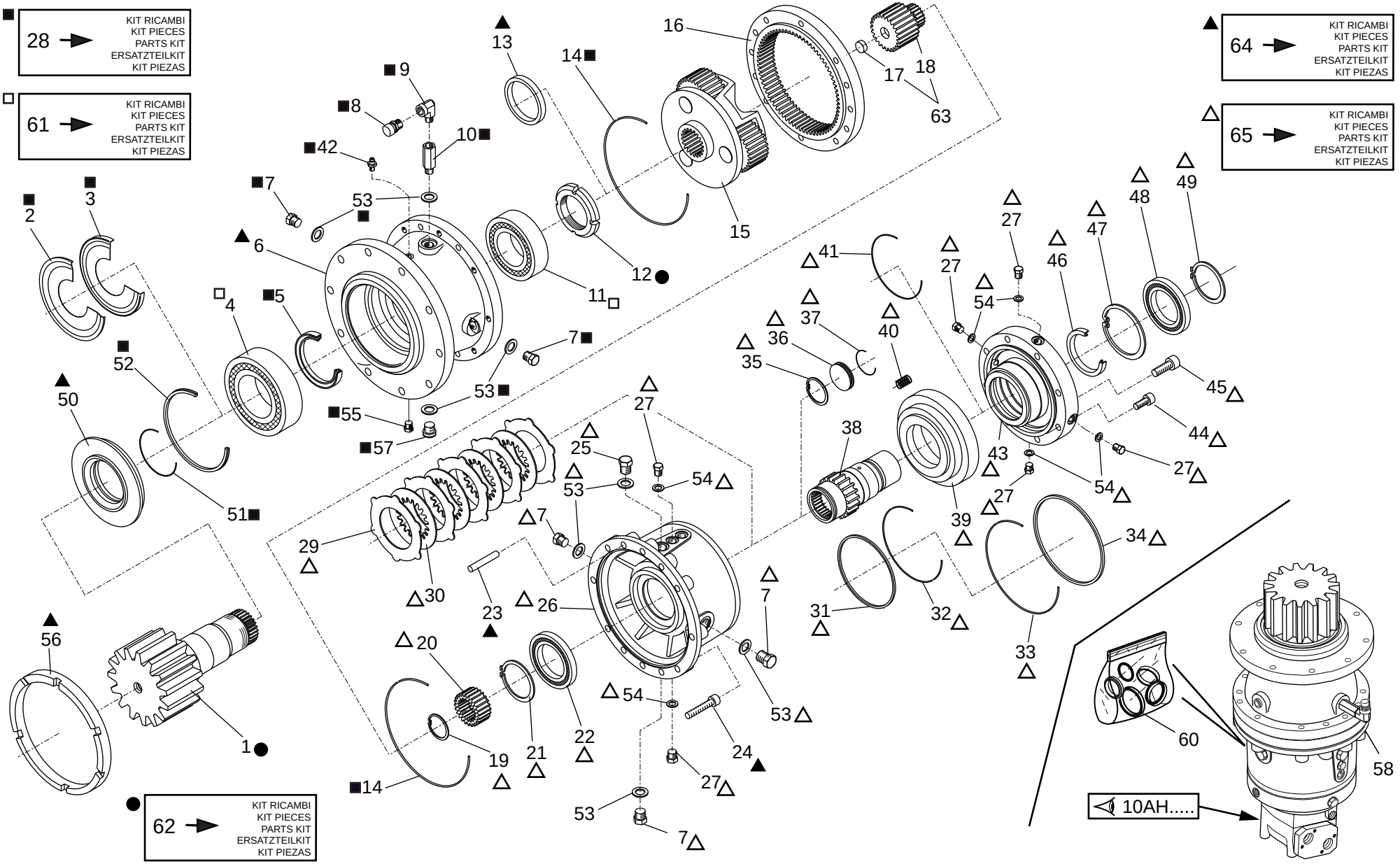

19/04/2013

1/3

726155MOD

RIDUTTORE ROTAZIONE
REDUCTEUR ROTATION
SWING REDUCTEUR UNIT
DREH REDUKTOR
REDUCTOR ROTACION

Quantità
Quantity
Quantité
Menge
Quantità

KO 5000

19/04/2013

Rep Item	Part. Number	DESCRIZIONE	DESIGNATION	DESCRIPTION	BEZEICHNUNG	DESCRIPCION	726155MOD
1	726229	albero	arbre	shaft	welle	arbol	1
2	726235	anello	bague	ring	ring	anillo	1
3	726236	anello	bague	ring	ring	anillo	1
4	726237	cuscinetto	coussinet	bearing	lagerschale	cojinete	1
5	726238	paraolio	pare huile	oil seal	oelabdichtung	chapa retenc. aceite	1
6	726239	supporto	support	support	lager	soporte	1
7	657861	tappo	bouchon	plug	stopfen	tapon	5
8	657863	tappo	bouchon	plug	stopfen	tapon	1
9	657864	raccordo	raccord	pipe fitting	rohrverbindung	conexion	1
10	657865	colonnetta	colonnette	stud	schraubbolzen	esparrago	1
11	726240	cuscinetto	coussinet	bearing	lagerschale	cojinete	1
12	726241	ghiera	frette	ring nut	verschraubung	abrazadera	1
13	726242	distanziale	entretoise	spacer	abstandstuck	separador	1
14	657869	guarnizione	joint	seal	dichtung	guarnicion	2
15	726253	riduzione	reduction	reduction	reduktion	reduccion	1
16	657871	corona	couronne	crown wheel	kranz	corona	1
17	657872	pastiglia	plaquette ronde	insert	plattchen	chapita redonda	1
18	657873	pignone	pignon	pinion	ritzel	pinon	1
19	657874	seeger	arretoir	circlip	seeger-ring	circlip	1
20	657875	semigiunto	demi joint	half joint	halbkupplung	semijunta	1
21	657876	seeger	arretoir	circlip	seeger-ring	circlip	1
22	657877	cuscinetto	coussinet	bearing	lagerschale	cojinete	1
23	674445	spina	cheville	pin	stift	pernio	4
24	674446	vite	vis	screw	schraube	tornillo	8
25	674447	tappo	bouchon	plug	stopfen	tapon	1

2/3	726155MOD	RIDUTTORE ROTAZIONE REDUCTEUR ROTATION SWING REDUCTEUR UNIT DREH REDUKTOR REDUCTOR ROTACION					Quantità Quantity Quantité 726155MOD	Menge Quantità	KO 5000	19/04/2013
Rep Item	**Part. Number**	**DESCRIZIONE**	**DESIGNATION**	**DESCRIPTION**	**BEZEICHNUNG**	**DESCRIPCION**				
26	657881	corpo	corps	body	koerper	cuerpo	1			
27	657882	tappo	bouchon	plug	stopfen	tapon	6			
28	773382	kit ricambi	kit pieces	parts kit	ersatzteilkit	kit piezas	1			
29	657883	disco	disque	disc	scheibe	disco	6			
30	657884	disco	disque	disc	scheibe	disco	7			
31	657885	anello	bague	ring	ring	anillo	1			
32	657886	guarnizione	joint	seal	dichtung	guarnicion	1			
33	657887	guarnizione	joint	seal	dichtung	guarnicion	1			
34	657888	anello	bague	ring	ring	anillo	1			
35	657889	seeger	arretoir	circlip	seeger-ring	circlip	1			
36	657890	rasamento	coussinet	shim ring	auflagering	pieza igualadora	1			
37	657891	guarnizione	joint	seal	dichtung	guarnicion	1			
38	657892	albero	arbre	shaft	welle	arbol	1			
39	657893	pistone	piston	piston	kolben	piston	1			
40	657894	molla	ressort	spring	feder	resorte	15			
41	657895	guarnizione	joint	seal	dichtung	guarnicion	1			
42	726243	ingrassatore	graisseur	grease nipple	fettbuechse	engrasador	1			
43	726244	supporto	support	support	lager	soporte	1			
44	674448	vite	vis	screw	schraube	tornillo	8			
45	674449	vite	vis	screw	schraube	tornillo	4			
46	657900	paraolio	pare huile	oil seal	oelabdichtung	chapa retenc. aceite	1			
47	657901	seeger	arretoir	circlip	seeger-ring	circlip	1			
48	657902	cuscinetto	coussinet	bearing	lagerschale	cojinete	1			
49	657903	seeger	arretoir	circlip	seeger-ring	circlip	1			
50	726245	distanziale	entretoise	spacer	abstandstuck	separador	1			

3/3

726155MOD

RIDUTTORE ROTAZIONE
REDUCTEUR ROTATION
SWING REDUCTEUR UNIT
DREH REDUKTOR
REDUCTOR ROTACION

Quantità
Quantity **Menge**
Quantité **Quantità**

KO 5000

19/04/2013

Rep Item	Part. Number	DESCRIZIONE	DESIGNATION	DESCRIPTION	BEZEICHNUNG	DESCRIPCION	726155MOD								
51	674451	guarnizione	joint	seal	dichtung	guarnicion	1								
52	726246	anello	bague	ring	ring	anillo	1								
53	674453	rondella	rondelle	washer	unterlegscheibe	arandela	8								
54	674454	rondella	rondelle	washer	unterlegscheibe	arandela	6								
55	726247	tappo	bouchon	plug	stopfen	tapon	1								
56	726248	anello	bague	ring	ring	anillo	1								
57	657862	tappo	bouchon	plug	stopfen	tapon	1								
58	726155	riduttore rotazione	reducterur rotation	swing reduction unit	schwenkgetriebe	reductor de rotacion	1								
59															
60	726249	kit guarnizioni	kit joints	seal kit	dichtungssatz	junta de repuesto	1								
61	773490	kit ricambi	kit pieces	parts kit	ersatzteilkit	kit piezas	1								
62	773491	kit ricambi	kit pieces	parts kit	ersatzteilkit	kit piezas	1								
63	773960	kit ricambi	kit pieces	parts kit	ersatzteilkit	kit piezas	1								
64	773959	kit ricambi	kit pieces	parts kit	ersatzteilkit	kit piezas	1								
65	773961	kit ricambi	kit pieces	parts kit	ersatzteilkit	kit piezas	1								

OPTIONAL

- 739522 VORTEX FILTRE
- 777725 COMPLETE WHEEL
- 882332 KEY KIT
- 741411 EXHAUST MUFFLER
- 739517 EXHAUST MUFFLER AIRMEEX
- 881794 FIRE EXTINGUISHER
- 881796 TOOLS KIT
- 739492 SEAT WITH AIR SUSPENSION
- 921080 SEAT INCLINATION KIT
- 921594 INTERMITTENT WIPER KIT
- 921082 SUN SHADE
- 921081 FRONT GRATE KIT
- 910687 A/C CIRCUIT
- 921085 FRONT WORKING HEADLIGHT
- 921084 REAR WORKING HEADLIGHT WITH A/C CIRCUIT
- 921083 REAR WORKING HEADLIGHT
- 921088 WORKING HEADLIGHT ON BOOM
- 910048 BASKET PREDISPOSITION
- 921093 DOUBLE FRONT OPTIONAL
- 921097 TRIPLE FRONT OPTIONAL
- 921231 BOOM SUSPENSION
- 921095 DOUBLE FRONT OPTIONAL + HYDRAULIC LOCKING
- 921090 MANUAL BATTERY LOCK OUT KIT
- 921091 BATTERY LOCK OUT KIT
- 739523 ELECTRIC FEEDING ON HEAD BOOM
- 921079 CAR RADIO
- 921349 CAR RADIO WITH BLUETOOTH
- 923041 TELECAMERAS
- 921549 EXTERNAL INJITION KIT
- 739526 ENGINE PREHEATING
- 723071 FORK EXTENSION
- 909673 IDENTIFICATION OF THE ACCESSORY
- 739509-921234 KIT T.Ü.V.

PREFILTRO
PREFILTRE
PRECLEANER
VORFILTER
PREFILTRO

NUMERO - REFERENCE **739522**
NUMBER - NUMMER
NUMERO

TIPO - TYPE **VORTEX**
TYPE - TYPEN
TIPO

OPTIONAL

19/04/2013

739522MOD

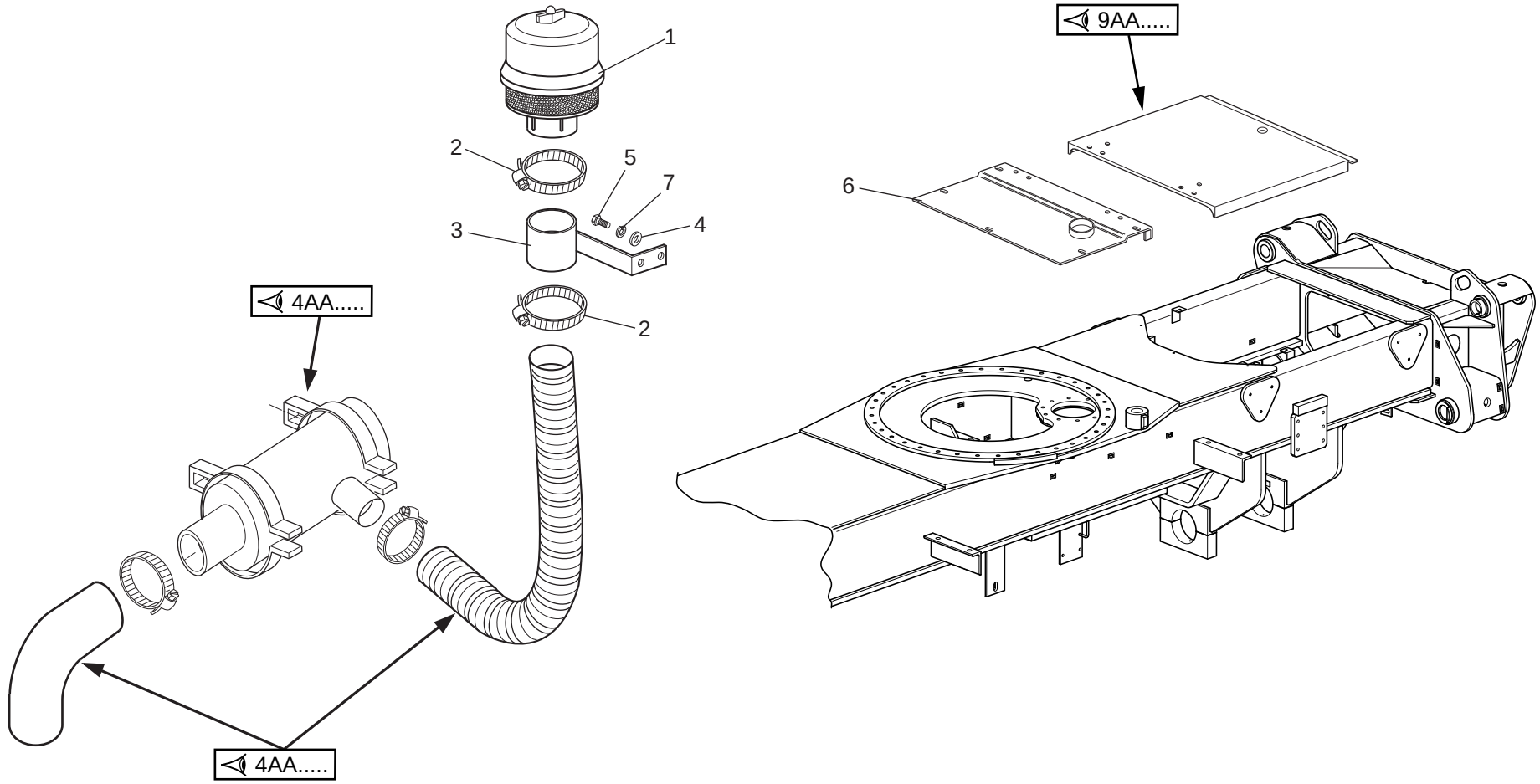
1
2
5
7
4
3
2
4AA.....
4AA.....
9AA.....
6

1/1

739522MOD

PREFILTRO VORTEX
PREFILTRE VORTEX
VORTEX PRECLEANER
VORTEX VORFILTER
PREFILTRO VORTEX

Quantità
Quantity **Menge**
Quantité **Quantità**

2AA 5005

19/04/2013

Rep Item	Part. Number	DESCRIZIONE	DESIGNATION	DESCRIPTION	BEZEICHNUNG	DESCRIPCION	739522MOD
1	718803	prefiltro	frefiltre	precleaner	vorfilter	prefiltro	1
2	739185	fascetta	collier	clamp	schelle	abrazadera	2
3	741374	tubo	tuyau	hose	schlauch	tubo	1
4	484100	rondella	rondelle	washer	unterlegscheibe	arandela	2
5	471349	vite	vis	screw	schraube	tornillo	2
6	741985	carter	carter	housing	gehaeuse	carter	1
7	448285	rondella	rondelle	washer	unterlegscheibe	arandela	2

RUOTE
ROUES
WHEELS
RAD
RUEDAS

NUMERO - REFERENCE **777725**
NUMBER - NUMMER
NUMERO

OPTIONAL

08/05/2013

777725MOD

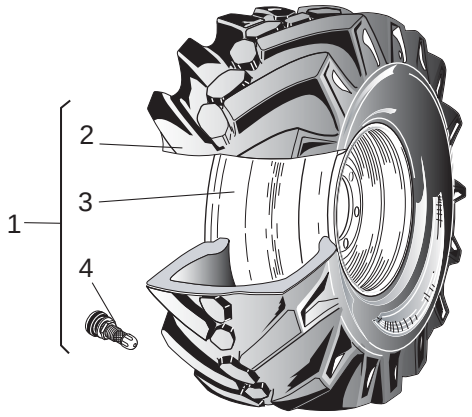

MICHELIN
18 R22,5 XF 1E TL

1/1

777725MOD

RUOTE
ROUES
WHEELS
RAD
RUEDAS

Quantità
Quantity
Quantité
Menge
Quantità

3AB 5000

19/04/2013

Rep Item	Part. Number	DESCRIZIONE	DESIGNATION	DESCRIPTION	BEZEICHNUNG	DESCRIPCION	777725MOD
1	777725	ruota completa dx.	roue droite	rh wheel ass'y	rechtes rad koplett	rueda completa derecha	1
2	470667	pneumatico	pneumatique	tyre	luftreis	neumatico	1
3	777613	cerchio	jante	rim	felge	aro	1
4	060665	valvola	soupape	valve	ventil	valvula	1

KIT CHIAVI
KIT CLEF
KEY KIT
SCHLUESSELSATZ
KIT LLAVES

NUMERO - REFERENCE **882332**
NUMBER - NUMMER
NUMERO

OPTIONAL

08/05/2013

882332MOD

KIT CHIAVI
KIT CLEF
KEY KIT
SCHLUESSELSATZ
KIT LLAVES

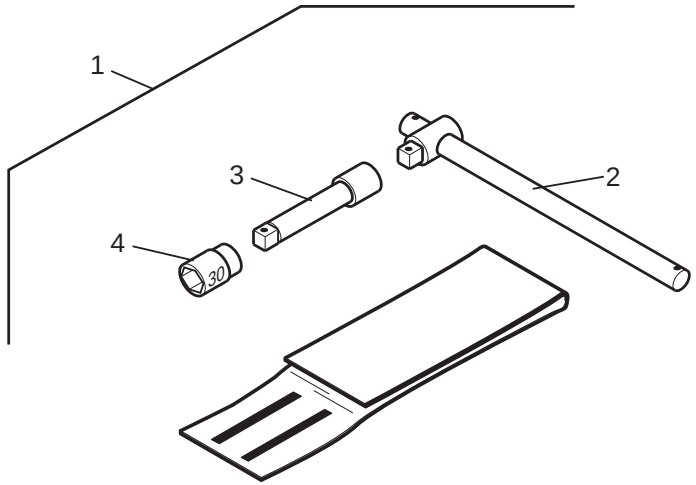

08/05/2013

1/1

882322MOD

KIT CHIAVI RUOTE
KIT CLEF DE ROUES
WHEEL KEY KIT
RAD SCHLUESSELSATZ
KIT LLAVES DE RUEDAS

Quantità
Quantity **Menge**
Quantité **Quantità**

3AB 5001

19/04/2013

Rep Item	Part. Number	DESCRIZIONE	DESIGNATION	DESCRIPTION	BEZEICHNUNG	DESCRIPCION	882322MOD
1	882322	kit chiavi	kit clef	key kit	schluesselsatz	kit llaves	1
2	672303	chiave	clef	key	schlussel	llave	1
3	672302	prolunga	rallonge	extension	verlaengerung	prolonga	1
4	709232	chiave	clef	key	schlussel	llave	1

ALLESTIMENTO MOTORE - MARMITTA
ADAPTATION MOTEUR - POT D'ECHAPPEMENT
ENGINE ADAPTATION - EXHAUST MUFFLER
MOTOR ANPASSUNG - AUSPUFF
ADAPTACION MOTOR - SILENCIOSO

NUMERO - REFERENCE **741411**
NUMBER - NUMMER
NUMERO

OPTIONAL

03/06/2013

741411MOD

ALLESTIMENTO MOTORE - MARMITTA
ADAPTATION MOTEUR - POT D'ECHAPPEMENT
ENGINE ADAPTATION - EXHAUST MUFFLER
MOTOR ANPASSUNG - AUSPUFF
ADAPTACION MOTOR - SILENCIOSO

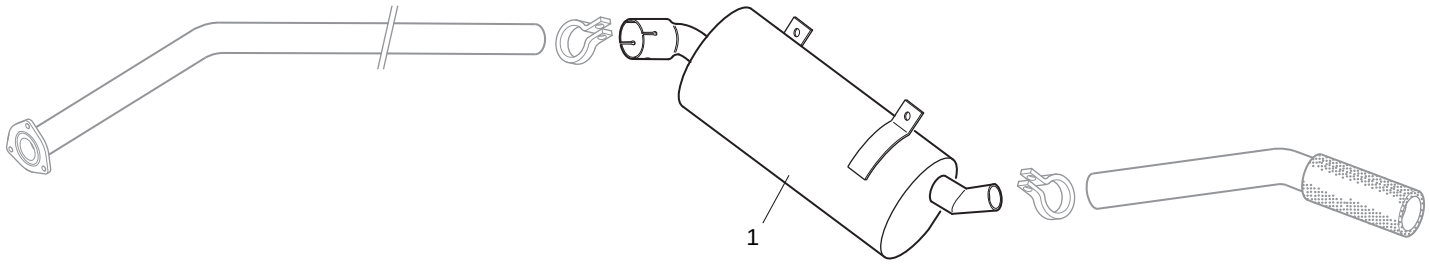

1/1

741411MOD

ALLESTIMENTO MOTORE - MARMITTA
ADAPTATION MOTEUR - POT D'ECHAPPEMENT
ENGINE ADAPTATION - EXHAUST MUFFLER
MOTOR ANPASSUNG - AUSPUFF
ADAPTACION MOTOR - SILENCIOSO

Quantità
Quantity
Quantité
Menge
Quantità

4AA 5000

03/06/2013

Rep Item	Part. Number	DESCRIZIONE	DESIGNATION	DESCRIPTION	BEZEICHNUNG	DESCRIPCION	741411MOD
1	741412	marmitta	pot d'echappement	exhaust muffler	auspuff	silencioso	1

ALLESTIMENTO MOTORE - MARMITTA
ADAPTATION MOTEUR - POT D'ECHAPPEMENT
ENGINE ADAPTATION - EXHAUST MUFFLER
MOTOR ANPASSUNG - AUSPUFF
ADAPTACION MOTOR - SILENCIOSO

NUMERO - REFERENCE **739517**
NUMBER - NUMMER
NUMERO

OPTIONAL

04/06/2013

739517MOD

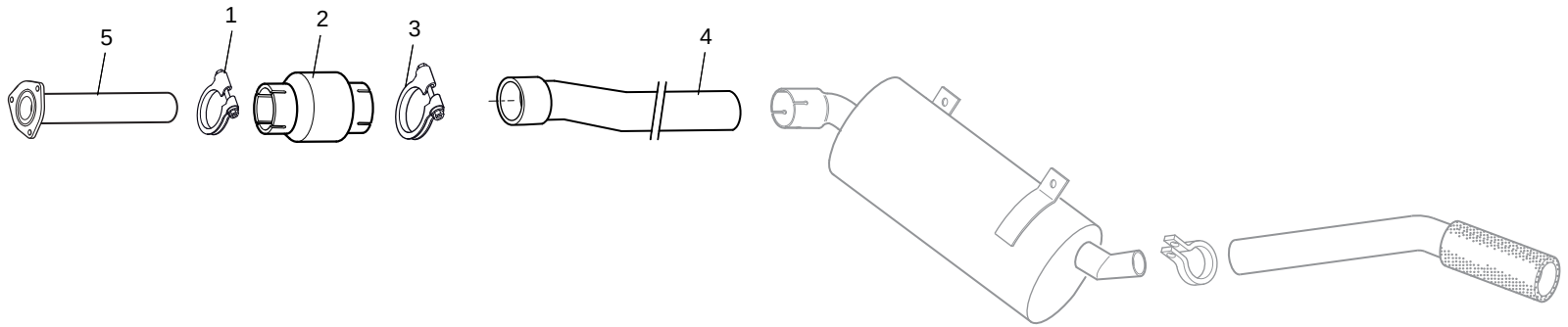
5
1
2
3
4

1/1

739517MOD

ALLESTIMENTO MOTORE - MARMITTA
ADAPTATION MOTEUR - POT D'ECHAPPEMENT
ENGINE ADAPTATION - EXHAUST MUFFLER
MOTOR ANPASSUNG - AUSPUFF
ADAPTACION MOTOR - SILENCIOSO

Quantità
Quantity
Quantité
Menge
Quantità

4AA 5001

04/06/2013

Rep Item	Part. Number	DESCRIZIONE	DESIGNATION	DESCRIPTION	BEZEICHNUNG	DESCRIPCION	739517MOD
1	719246	fascetta	collier	clamp	schelle	abrazadera	1
2	718604	marmitta	pot d'echappement	exhaust muffler	auspuff	silencioso	1
3	778085	fascetta	collier	clamp	schelle	abrazadera	1
4	741415	tubo	tuyau	hose	schlauch	tubo	1
5	741414	tubo	tuyau	hose	schlauch	tubo	1

ESTINTORE
EXTINCTEUR D'INCENDIE
FIRE EXTINGUISHER
FEURELÖSCHER
EXTINTOR DE INCENDIOS

NUMERO - REFERENCE **881794**
NUMBER - NUMMER
NUMERO

OPTIONAL

08/05/2013

881794MOD

ESTINTORE
EXTINCTEUR D'INCENDIE
FIRE EXTINGUISHER
FEURELÖSCHER
EXTINTOR DE INCENDIOS

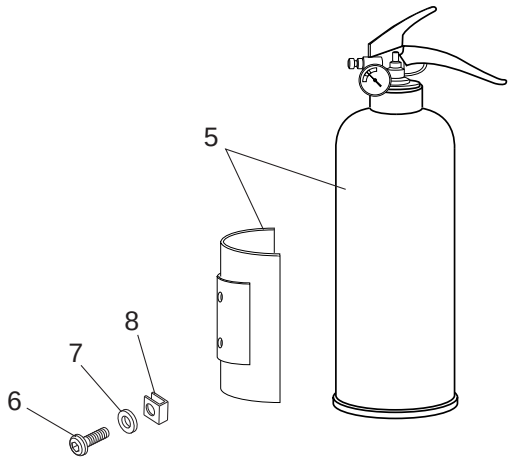

08/05/2013

1/1

881794MOD

ESTINTORE
EXTINCTEUR D'INCENDIE
FIRE EXTINGUISHER
FEURELÖSCHER
EXTINTOR DE INCENDIOS

Quantità
Quantity
Quantité
Menge
Quantità

8AA
5000

08/05/2013

Rep Item	Part. Number	DESCRIZIONE	DESIGNATION	DESCRIPTION	BEZEICHNUNG	DESCRIPCION	881794MOD
1	881794	estintore	extincteur	fire extinguisher	feuerlöscher	extintor	1
2	499773	vite	vis	screw	schraube	tornillo	2
3	508397	rondella	rondelle	washer	unterlegscheibe	arandela	2
4	487554	inserto	insert	insert	stuck	pion	2

KIT ATTREZZI
KIT OUTILS
TOOLS KIT
WERKZEUGESATZ
KIT HERRAMIENTAS

NUMERO - REFERENCE **881796**
NUMBER - NUMMER
NUMERO

OPTIONAL

08/05/2013

881796MOD

8AA5001

KIT ATTREZZI
KIT OUTILS
TOOLS KIT
WERKZEUGESATZ
KIT HERRAMIENTAS

881796MOD

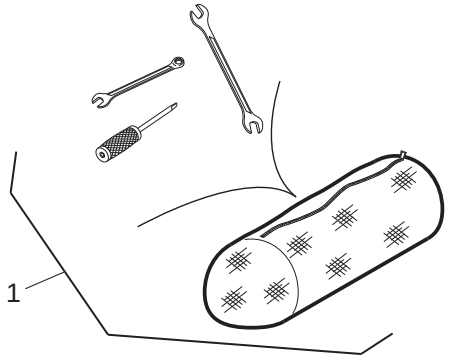

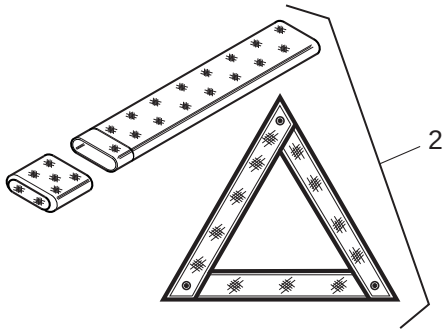

TRIANGOLO STRADALE
TRIANGLE ROUTIER
STREET TRIANGLE
STRAßENDREIECK
TRIANGULO DE LA CALLE

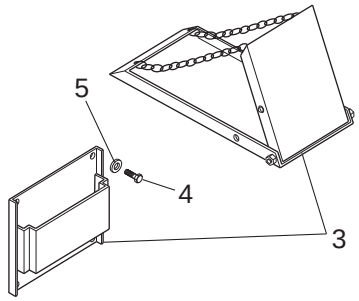

08/05/2013

1/1

881796MOD

KIT ATTREZZI
KIT OUTILS
TOOLS KIT
WERKZEUGESATZ
KIT HERRAMIENTAS

Quantità
Quantity **Menge**
Quantité **Quantità**

8AA 5001

08/05/2013

Rep Item	Part. Number	DESCRIZIONE	DESIGNATION	DESCRIPTION	BEZEICHNUNG	DESCRIPCION	881796MOD								
1	885043	kit attrezzi	kit outils	tools kit	werkzeugesatz	kit herramientas	1								
2	882304	triangolo	triangle	triangle	dreieck	triangulo	1								
3	587802	cuneo	cale	chock	keile	cuña	1								
4	471349	vite	vis	screw	schraube	tornillo	4								
5	471360	rondella	rondelle	washer	unterlegscheibe	arandela	4								

SEDILE SOSPENSIONE PNEUMATICA
SIEGE AVEC SUSPENSION PNEUMATIQUE
SEAT WITH AIR SUSPENSION
SITZ MIT LUFTFEDERUNG
ASIENTO CON SUSPENSIÓN NEUMÁTICA

NUMERO - REFERENCE **739492**
NUMBER - NUMMER
NUMERO

OPTIONAL

20/05/2013

739492MOD

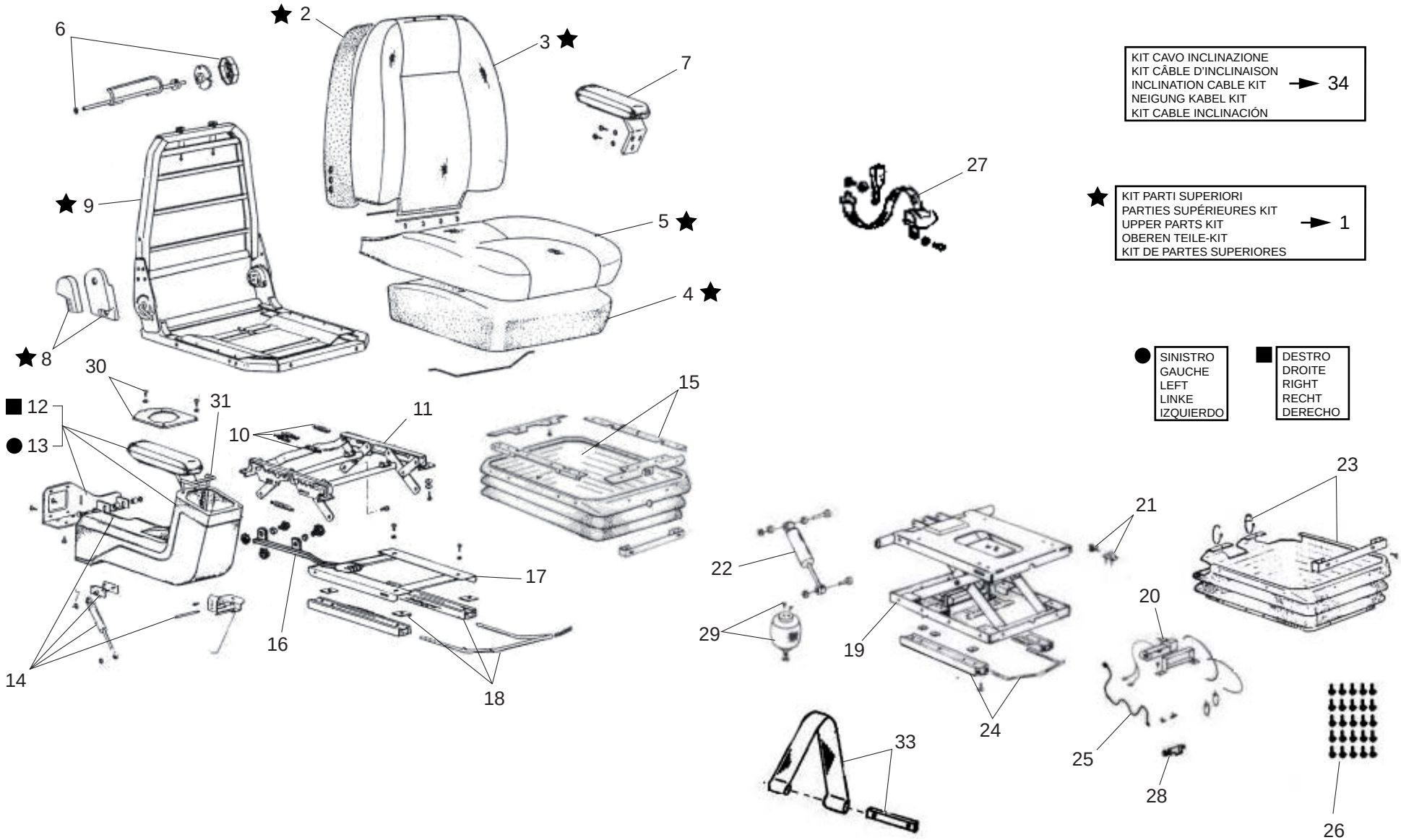
KIT CAVO INCLINAZIONE
KIT CÂBLE D'INCLINAISON
INCLINATION CABLE KIT
NEIGUNG KABEL KIT
KIT CABLE INCLINACIÓN
→ 34
KIT PARTI SUPERIORI
PARTIES SUPÉRIEURES KIT
UPPER PARTS KIT
OBEREN TEILE-KIT
KIT DE PARTES SUPERIORES
→ 1
SINISTRO
GAUCHE
LEFT
LINKE
IZQUIERDO
DESTRO
DROITE
RIGHT
RECHT
DERECHO
1
2
3
4
5
6
7
8
9
10
11
12
13
14
15
16
17
18
19
20
21
22
23
24
25
26
27
28
29
30
31
33

1/2

739492MOD

SEDILE SOSPENSIONE PNEUMATICA
SIEGE AVEC SUSPENSION PNEUMATIQUE
SEAT WITH AIR SUSPENSION
SITZ MIT LUFTFEDERUNG
ASIENTO CON SUSPENSIÓN NEUMÁTICA

Quantità
Quantity **Menge**
Quantité **Quantità**

8AA 5002

20/05/2013

Rep Item	Part. Number	DESCRIZIONE	DESIGNATION	DESCRIPTION	BEZEICHNUNG	DESCRIPCION	739492MOD
1	672075	kit superiore	kit superieur	kit upper	uppersatz	kit superior	1
2	672077	imbottitura	rembourrage	padding	verkleidung	relleno	1
3	741308	rivestimento	coffre	covering	verkleidung	camisa	1
4	672079	imbottitura	rembourrage	padding	verkleidung	relleno	1
5	672080	rivestimento	coffre	covering	verkleidung	camisa	1
6	672082	kit supporto	support kit	kit support	haltersatz	kit soporte	1
7	926376	bracciolo	flache	arm rest	armlhne	apoyo para el brazo	1
8	926377	carter	carter	housing	gehaeuse	carter	1
9	672076	telaio	chassis	frame	rahmen	bastidor	1
10	672086	kit molla	kit ressort	spring kit	federsatz	muelle	1
11	672084	supporto	support	support	lager	soporte	1
12	741309	bracciolo	flache	arm rest	armlhne	apoyo para el brazo	1
13	741310	bracciolo	flache	arm rest	armlhne	apoyo para el brazo	1
14	741311	kit accessori	kit accessoires	kit accessory	zubehorsatz	kit accesorios	1
15	926387	soffietto	soufflet	flexible dust cover	schutzbalg	fuelle	1
16	672088	supporto	support	support	lager	soporte	1
17	672089	telaio	chassis	frame	rahmen	bastidor	1
18	926378	guida	guide	guide	fuehrung	guia	1
19	732498	kit sospensione	kit suspension	suspension kit	aufhaugungsatz	kit suspencion	1
20	732499	compressore	compresseur	compressor	kompressor	compresor	1
21	672100	fermo	arretoir	retainer	halterung	reten	1
22	926379	sospensione	suspension	suspensior	aufhaugung	suspencion	1
23	926380	soffietto	soufflet	flexible dust cover	schutzbalg	fuelle	1
24	672102	guida	guide	guide	fuehrung	guia	1
25	926381	cavo	cable	cable	kabel	cable	1

2/2	739492MOD	**SEDILE SOSPENSIONE PNEUMATICA** SIEGE AVEC SUSPENSION PNEUMATIQUE SEAT WITH AIR SUSPENSION SITZ MIT LUFTFEDERUNG ASIENTO CON SUSPENSIÓN NEUMÁTICA					**Quantità** **Quantity** **Quantité** **Menge** **Quantità**	**8AA 5002**	**20/05/2013**
Rep Item	**Part. Number**	**DESCRIZIONE**	**DESIGNATION**	**DESCRIPTION**	**BEZEICHNUNG**	**DESCRIPCION**	**739492MOD**	
26	926383	kit montaggio	kit montage	mounting kit	einbausatz	montaje	1	
27	672083	cintura di sicurezza	ceinture de securité	seat belt	sitz gurt	cinturon de seguridad	1	
28	926382	kit valvola	kit soupape	valve kit	ventilsatz	juego de valvulas	1	
29	779693	molla a gas	ressort	gas loaded spring	gasfeder	muelle de gas	1	
30	926384	supporto	support	support	lager	soporte	1	
31	672094	maniglia	poignee	handle	handgriff	manija	1	
32								
33	672105	kit ancoraggio	kit ancrage	fastener kit	ankerungsatz	kit fijacion	1	
34	926385	kit cavo	kit cable	cable kit	kabel satz	kit cable	1	

KIT INCLINAZIONE SEDILE
KIT INCLINAISON SIEGE
SEAT INCLINATION KIT
NEIGUNG SITZ KIT
KIT INCLINACION ASIENTO

NUMERO - REFERENCE **921080**
NUMBER - NUMMER
NUMERO

OPTIONAL

23/05/2013

921080MOD

8AA5003

KIT INCLINAZIONE SEDILE
KIT INCLINAISON SIEGE
SEAT INCLINATION KIT
NEIGUNG SITZ KIT
KIT INCLINACION ASIENTO

921080MOD

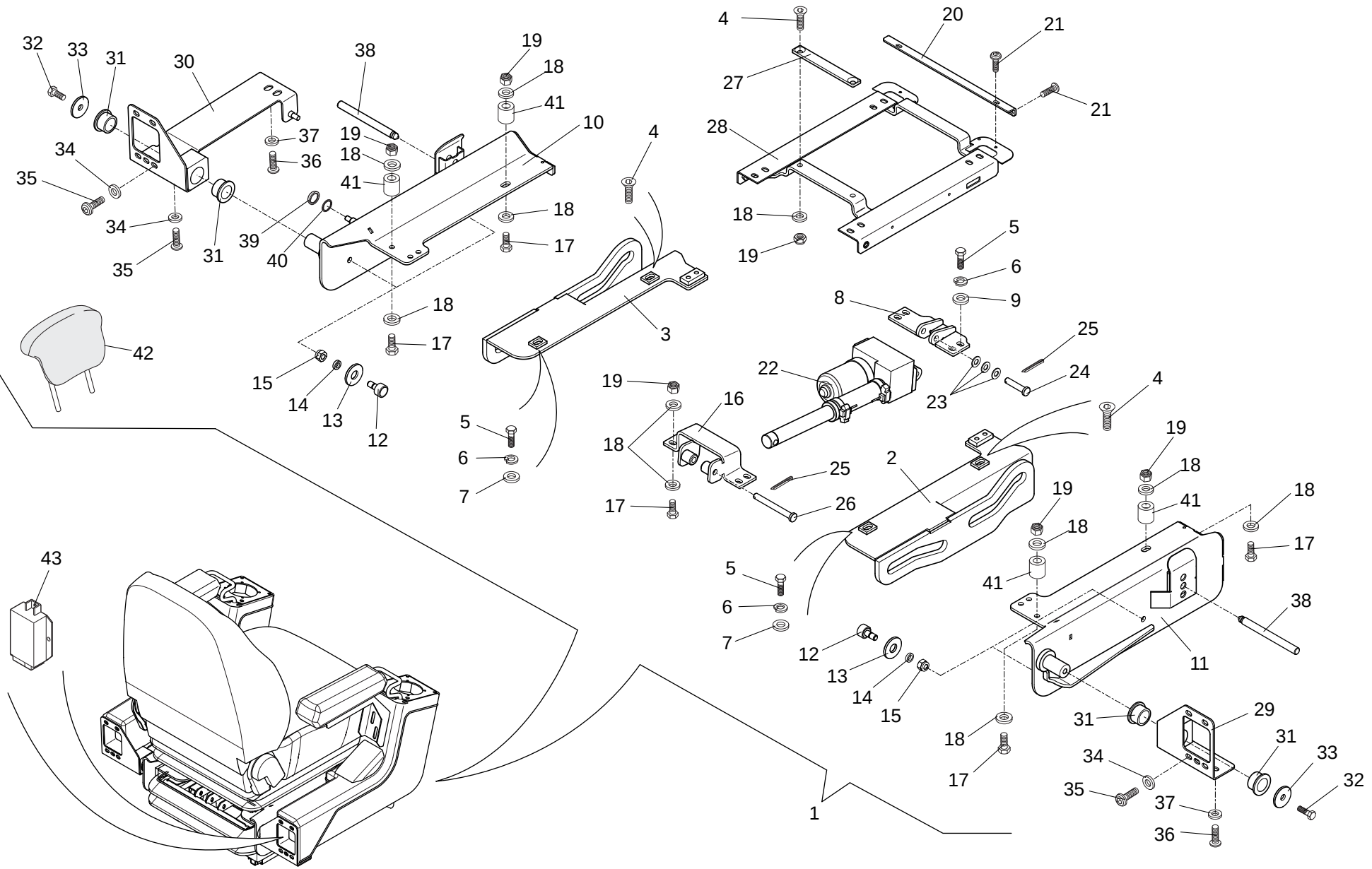

23/05/2013

1/2

921080MOD

KIT INCLINAZIONE SEDILE
KIT INCLINAISON SIEGE
SEAT INCLINATION KIT
NEIGUNG SITZ KIT
KIT INCLINACION ASIENTO

Quantità
Quantity
Quantité
Menge
Quantità

8AA 5003

31/05/2013

Rep Item	Part. Number	DESCRIZIONE	DESIGNATION	DESCRIPTION	BEZEICHNUNG	DESCRIPCION	921080MOD
1	739980	kit inclinazione	kit inclinaison	inclination kit	neigung kit	kit inclinacion	1
2	738411	guida	guide	guide	fuehrung	guia	1
3	738412	guida	guide	guide	fuehrung	guia	1
4	488553	vite	vis	screw	schraube	tornillo	4
5	448677	vite	vis	screw	schraube	tornillo	6
6	448285	rondella	rondelle	washer	unterlegscheibe	arandela	6
7	484100	rondella	rondelle	washer	unterlegscheibe	arandela	2
8	738417	supporto	support	support	lager	soporte	1
9	471360	rondella	rondelle	washer	unterlegscheibe	arandela	4
10	738478	supporto	support	support	lager	soporte	1
11	738469	supporto	support	support	lager	soporte	1
12	738938	perno	pivot	pin	bolzen	perno	4
13	738482	rondella	rondelle	washer	unterlegscheibe	arandela	4
14	738463	distanziale	entretoise	spacer	abstandstuck	separador	4
15	487838	dado	ecrou	nut	mutter	tuerca	4
16	738455	supporto	support	support	lager	soporte	1
17	471349	vite	vis	screw	schraube	tornillo	8
18	471360	rondella	rondelle	washer	unterlegscheibe	arandela	18
19	471320	dado	ecrou	nut	mutter	tuerca	10
20	739375	chiusura	fermeture	lock	verschluss	cierre	1
21	719252	vite	vis	screw	schraube	tornillo	6
22	737815	attuatore	aquator	actuator	aktuator	actuador	1
23	738940	rondella	rondelle	washer	unterlegscheibe	arandela	3
24	739376	perno	pivot	pin	bolzen	perno	1
25	61344	copiglia	goupille	cotter pin	splint	clavija	2

2/2	921080MOD	KIT INCLINAZIONE SEDILE KIT INCLINAISON SIEGE SEAT INCLINATION KIT NEIGUNG SITZ KIT KIT INCLINACION ASIENTO					Quantità Quantity Menge Quantité Quantità		8AA 5003	31/05/2013
Rep Item	**Part. Number**	**DESCRIZIONE**	**DESIGNATION**	**DESCRIPTION**	**BEZEICHNUNG**	**DESCRIPCION**	**921080MOD**			
26	739377	perno	pivot	pin	bolzen	perno	1			
27	739379	piatto	plateau	plate	teller	plato	1			
28	739378	supporto	support	support	lager	soporte	1			
29	738459	supporto	support	support	lager	soporte	1			
30	738465	supporto	support	support	lager	soporte	1			
31	738939	boccola	douille	bushing	buchse	buje	4			
32	478861	vite	vis	screw	schraube	tornillo	2			
33	482830	rondella	rondelle	washer	unterlegscheibe	arandela	2			
34	719248	rondella	rondelle	washer	unterlegscheibe	arandela	10			
35	499773	vite	vis	screw	schraube	tornillo	10			
36	719218	vite	vis	screw	schraube	tornillo	4			
37	719219	rondella	rondelle	washer	unterlegscheibe	arandela	4			
38	738477	perno	pivot	pin	bolzen	perno	2			
39	739372	fermo	arretoir	retainer	halterung	reten	1			
40	739373	fermo	arretoir	retainer	halterung	reten	1			
41	742537	distanziale	entretoise	spacer	abstandstuck	separador	4			
42	743901	appoggiatesta	appuie tete	headrest	kopfstuetze	apoyo para la cabeza	1			
43	778086	centralina	boite interrupteurs	switching box	stevergehaeuse	centralita	1			

8AA5004

KIT INCLINAZIONE SEDILE
KIT INCLINAISON SIEGE
SEAT INCLINATION KIT
NEIGUNG SITZ KIT
KIT INCLINACION ASIENTO

921080MOD

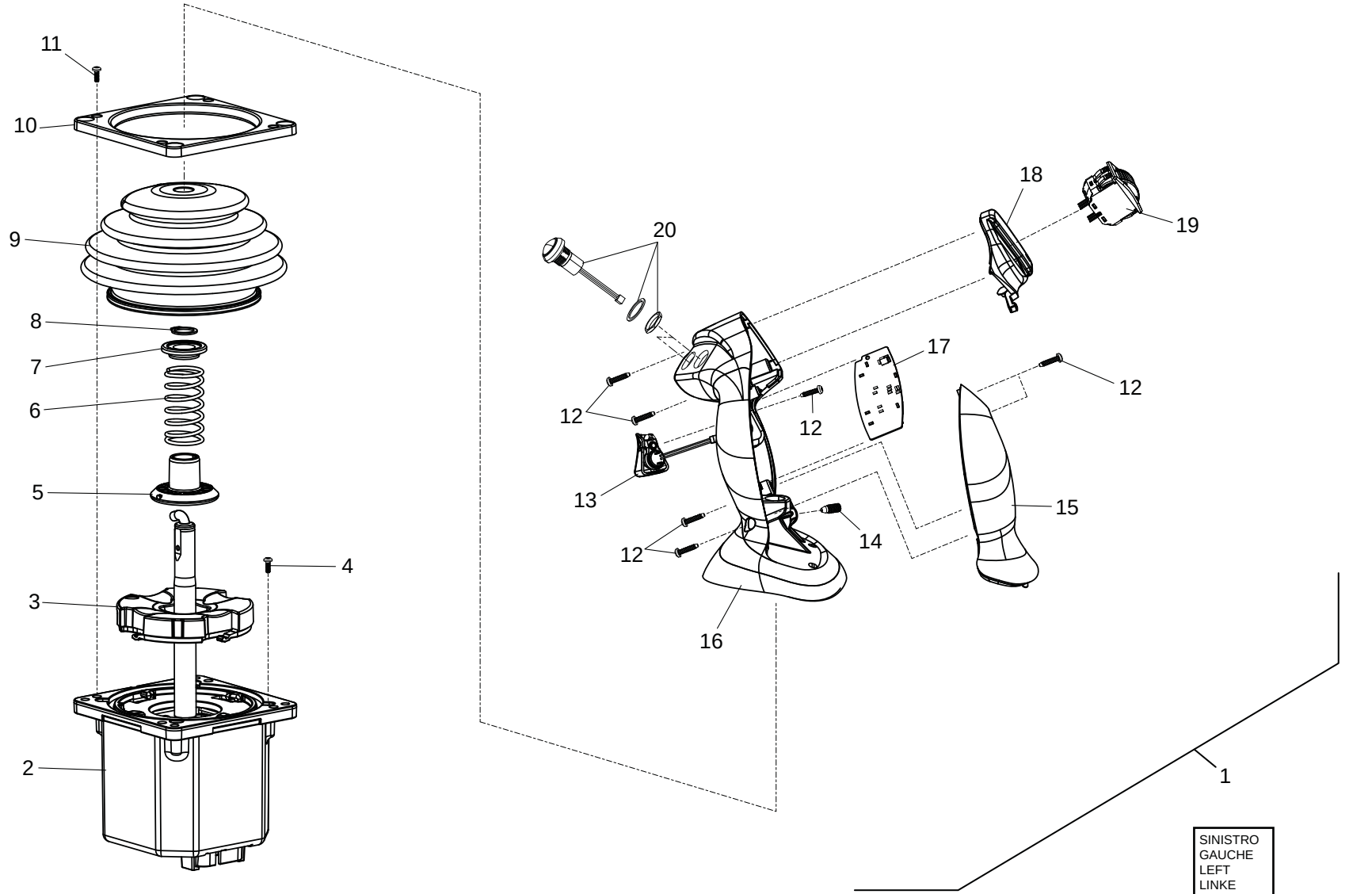

23/05/2013

1/1	921080MOD	**MANIPOLATORE** MANIPOLATEUR CONTROL LEVER STEUERHEBEL MANIPULADOR					Quantità Quantity Quantité Menge Quantità	8AA 5004	31/05/2013
Rep Item	**Part. Number**	**DESCRIZIONE**	**DESIGNATION**	**DESCRIPTION**	**BEZEICHNUNG**	**DESCRIPCION**	**921080MOD**		
1	909420	manipolatore sx	manipulateur gauche	left control lever	linke steuerhebel	manipulador siniestro	1		
2	911470	corpo	corps	body	koerper	cuerpo	1		
3	911471	guida	guide	guide	fuehrung	guia	1		
4	911472	vite	vis	screw	schraube	tornillo	4		
5	911473	collare	collier	collar	stellring	brida	1		
6	911474	molla	ressort	spring	feder	resorte	1		
7	911475	battuta	butee	spacer	anschlag	antepecho	1		
8	911476	anello	bague	ring	ring	anillo	1		
9	911477	soffietto	soufflet	flexible dust cover	schutzbalg	fuelle	1		
10	911478	supporto	support	support	lager	soporte	1		
11	911479	vite	vis	screw	schraube	tornillo	4		
12	911480	vite	vis	screw	schraube	tornillo	7		
13	911481	interruttore	interrupteur	switch	schalter	interruptor	1		
14	911482	grano	pivot de repere	dowel pin	stift	perno de centrado	1		
15	911483	carter	carter	housing	gehaeuse	carter	1		
16	926509	impugnatura	poignee	handle	handgriff	manija	1		
17	911485	scheda elettrica	carte elettronique	electronic card	electronische kartz	ficha electronica	1		
18	911486	coperchio	couvercle	cover	deckel	tapa	1		
19	911487	pulsante	bouton poussoir	push button	druckknopf	pulsador	1		
20	926508	pulsante	bouton poussoir	push button	druckknopf	pulsador	2		

KIT INTERMITTENZA TERGICRISTALLO
KIT ESSUIE-GLACE INTERMITTENT
INTERMITTENT WIPER KIT
INTERMITTIERENDE SCHEIBENWISCHER KIT
KIT LIMPIAPARABRISAS INTERMITENTE

NUMERO - REFERENCE **921594**
NUMBER - NUMMER
NUMERO

OPTIONAL

24/05/2013

921594MOD

8AA5005

KIT INTERMITTENZA TERGICRISTALLO
KIT ESSUIE-GLACE INTERMITTENT
INTERMITTENT WIPER KIT
INTERMITTIERENDE SCHEIBENWISCHER KIT
KIT LIMPIAPARABRISAS INTERMITENTE

921594MOD

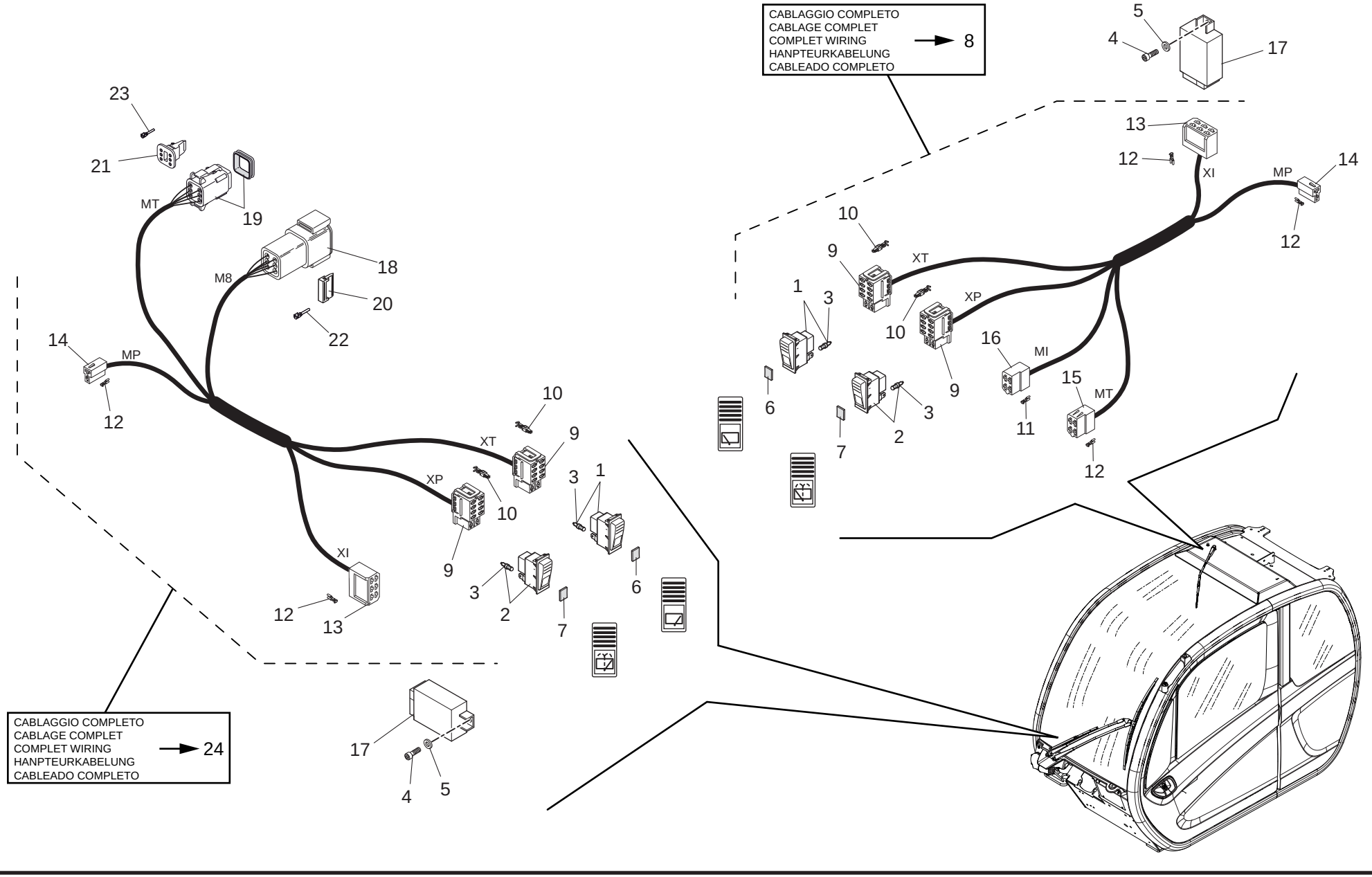

24/05/2013

1/1

921594MOD

KIT INTERMITTENZA TERGICRISTALLO
KIT ESSUIE-GLACE INTERMITTENT
INTERMITTENT WIPER KIT
INTERMITTIERENDE SCHEIBENWISCHER KIT
KIT LIMPIAPARABRISAS INTERMITENTE

Quantità
Quantity **Menge**
Quantité **Quantità**

8AA 5005

23/05/2013

Rep Item	Part. Number	DESCRIZIONE	DESIGNATION	DESCRIPTION	BEZEICHNUNG	DESCRIPCION	921594MOD
1	609760	interruttore	interrupteur	switch	schalter	interruptor	2
2	672145	interruttore	interrupteur	switch	schalter	interruptor	2
3	510118	lampadina	lampe	bulb	birne	lamparilla	4
4	471327	vite	vis	screw	schraube	tornillo	2
5	479802	rondella	rondelle	washer	unterlegscheibe	arandela	2
6	672138	vetrino	vitre	glass	glas	barniz vitreo	2
7	606752	vetrino	vitre	glass	glas	barniz vitreo	2
8	882224	cablaggio	cablage	wiring	verkabelung	cableado	1
9	606777	connettore	connecteur	connector	verbindung	conector	4
10	659986	terminale	borne	terminal	endverschluss	terminal	x
11	9484242	terminale	borne	terminal	endverschluss	terminal	x
12	484243	terminale	borne	terminal	endverschluss	terminal	x
13	499284	connettore	connecteur	connector	verbindung	conector	2
14	659988	connettore	connecteur	connector	verbindung	conector	2
15	485370	connettore	connecteur	connector	verbindung	conector	1
16	484850	connettore	connecteur	connector	verbindung	conector	1
17	882460	intermittenza	intermittence	intermittence	relais	intermitencia	2
18	504593	connettore	connecteur	connector	verbindung	conector	1
19	504592	connettore	connecteur	connector	verbindung	conector	1
20	504597	piastrino	plaquette	small plate	plaettchen	chapita	1
21	504598	piastrino	plaquette	small plate	plaettchen	chapita	1
22	504486	terminale	borne	terminal	endverschluss	terminal	x
23	504487	terminale	borne	terminal	endverschluss	terminal	x
24	882225	cablaggio	cablage	wiring	verkabelung	cableado	1

TENDINA PARASOLE
RIDEAU PARE-SOLEIL
SUN SHADE
VORHANG - SONNENSCHIRM
CORTINA PARASOL

NUMERO - REFERENCE **921082**
NUMBER - NUMMER
NUMERO

OPTIONAL

19/04/2013

921082MOD

8AB5016

TENDINA PARASOLE
RIDEAU PARE-SOLEIL
SUN SHADE
VORHANG - SONNENSCHIRM
CORTINA PARASOL

921082MOD

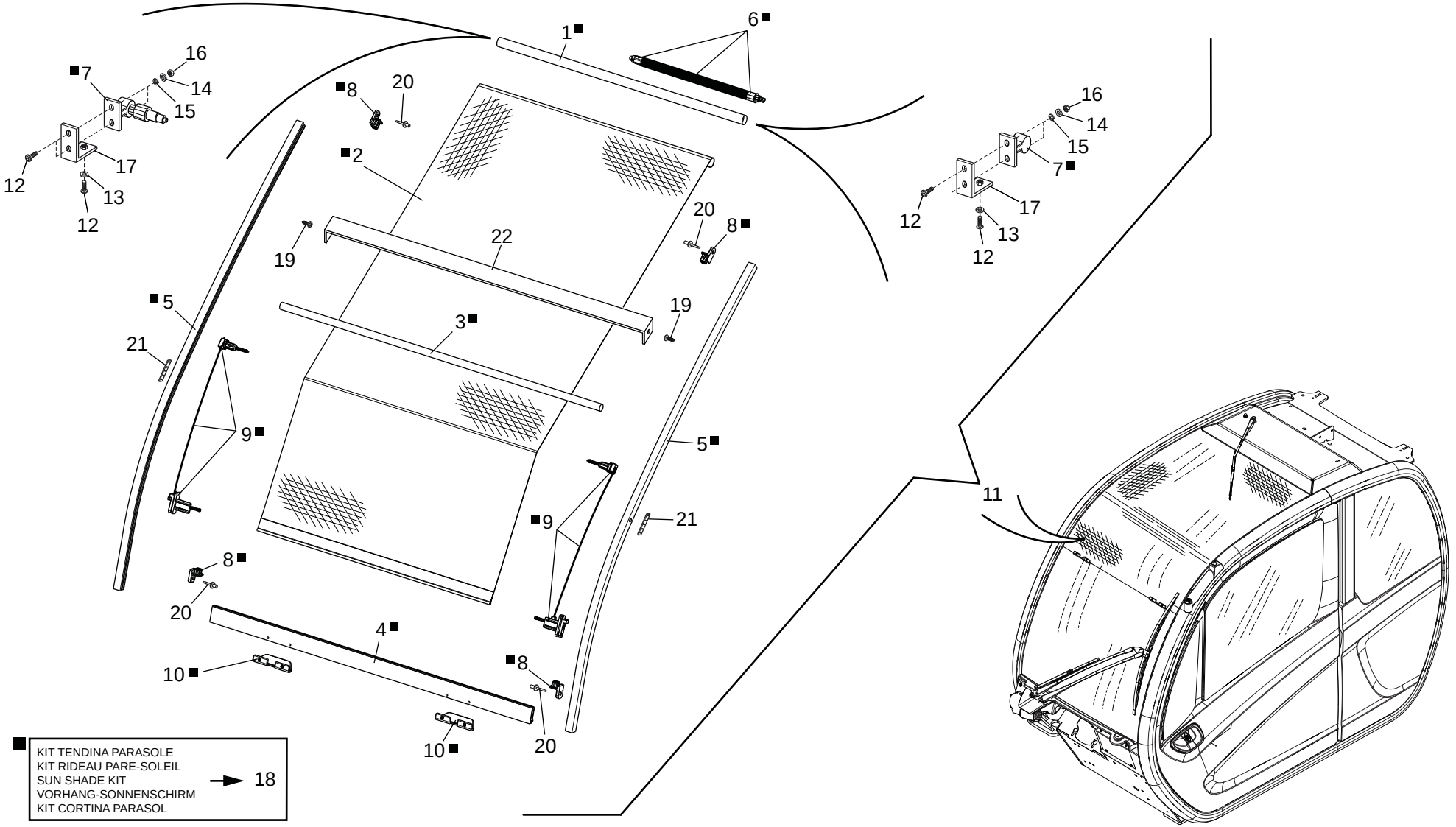

■ KIT TENDINA PARASOLE
KIT RIDEAU PARE-SOLEIL
SUN SHADE KIT
VORHANG-SONNENSCHIRM
KIT CORTINA PARASOL → 18

19/04/2013

1/1

921082MOD

CABINA (Tendina parasole)
CABINE (Rideau pare-soleil)
CAB (Sun shade)
KABINE (Vorhang - sonnenschirm)
CABINA (Cortina parasol)

Quantità
Quantity **Menge**
Quantité **Quantità**

8AB 5016

19/04/2013

Rep Item	Part. Number	DESCRIZIONE	DESIGNATION	DESCRIPTION	BEZEICHNUNG	DESCRIPCION	921082MOD
1	912451	tubo	tuyau	hose	schlauch	tubo	1
2	912460	tendina	rideau	sun shade	vorhang	cortina	1
3	912461	barra	barre	bar	stange	barra	1
4	921003	barra	barre	bar	stange	barra	1
5	921009	kit guida	kit guide	guide kit	fuehrungsatz	kit guia	1
6	774218	meccanismo	mécanisme	mechanism	mechanismus	mecanismo	1
7	921046	kit supporto	support kit	kit support	haltersatz	kit soporte	1
8	921055	kit fermi	kit arretoir	retainer kit	halterungsatz	kit reten	1
9	921056	kit guida	kit guide	guide kit	fuehrungsatz	kit guia	1
10	774222	kit maniglia	kit poignee	handle kit	handgriffsatz	kit manija	1
11	921082	kit completo	kit complet	complete kit	kompletter satz	kit completo	1
12	719258	vite	vis	screw	schraube	tornillo	6
13	742326	rondella	rondelle	washer	unterlegscheibe	arandela	2
14	479802	rondella	rondelle	washer	unterlegscheibe	arandela	4
15	485641	rondella	rondelle	washer	unterlegscheibe	arandela	4
16	479803	dado	ecrou	nut	mutter	tuerca	4
17	742308	supporto	support	support	lager	soporte	2
18	921078	kit tendina	kit rideau	sun shade kit	vorhangsatz	kit cortina	1
19	921236	vite	vis	screw	schraube	tornillo	2
20	742347	rivetto	rivet	rivet	niete	roblon	4
21	742462	zangola	baratte	churn	butterfass	mantequera	2
22	921761	distanziale	entretoise	spacer	abstandstuck	separador	1

KIT GRIGLIA ANTERIORE
KIT GRILLE AVANT
FRONT GRATE KIT
VORN GITTER KIT
REJILLA DELANTERO

NUMERO - REFERENCE **921081**
NUMBER - NUMMER
NUMERO

OPTIONAL

19/04/2013

921081MOD

8AB5017

KIT GRIGLIA ANTERIORE
KIT GRILLE AVANT
FRONT GRATE KIT
VORN GITTER KIT
REJILLA DELANTERO

921081MOD

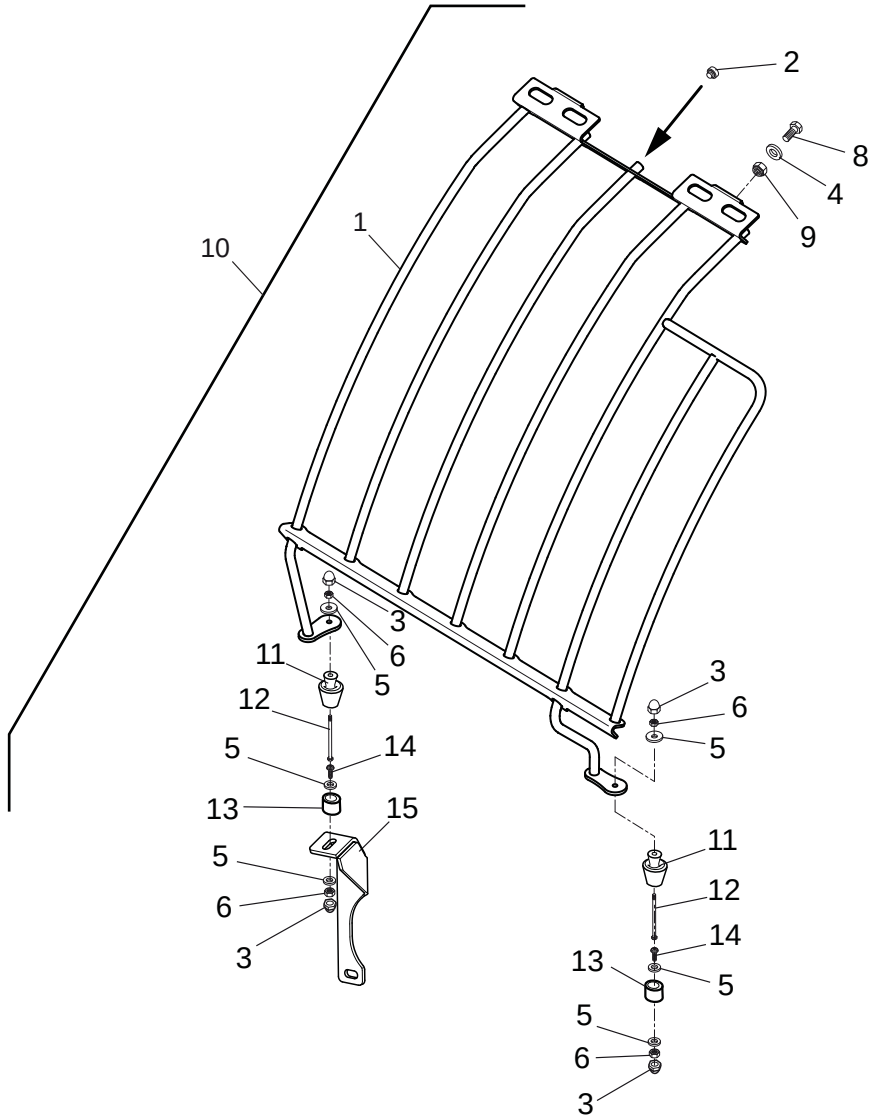

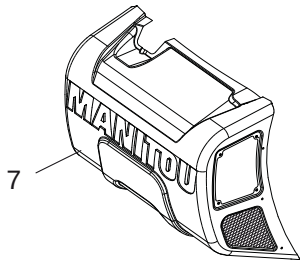

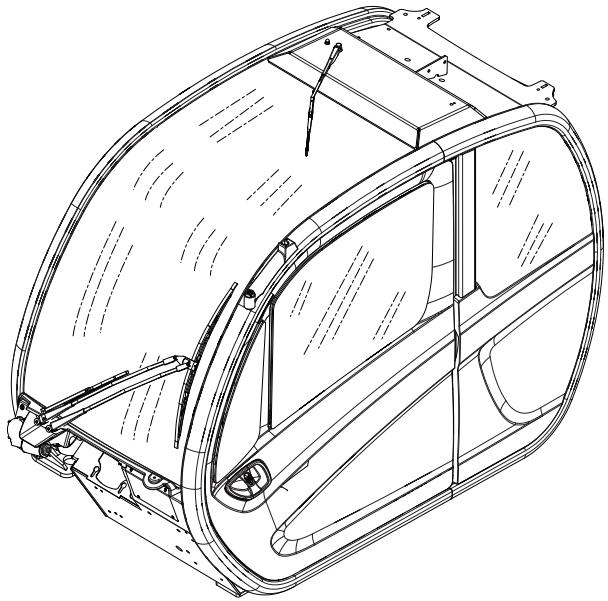

19/04/2013

1/1

921081MOD

KIT GRIGLIA ANTERIORE
KIT GRILLE AVANT
FRONT GRATE KIT
VORN GITTER KIT
REJILLA ANT.

Quantità
Quantity **Menge**
Quantité **Quantità**

8AB 5017

19/04/2013

Rep Item	Part. Number	DESCRIZIONE	DESIGNATION	DESCRIPTION	BEZEICHNUNG	DESCRIPCION	921081MOD
1	911362	griglia	grille	grate	gitter	rejilla	1
2	742875	puntale	butee	push rod	stuetze	puntal	5
3	055404	cappuccio	capuchon	cover	kappe	capucha	4
4	739304	rondella	rondelle	washer	unterlegscheibe	arandela	2
5	508397	rondella	rondelle	washer	unterlegscheibe	arandela	6
6	471402	dado	ecrou	nut	mutter	tuerca	6
7	922082	carter	carter	housing	gehaeuse	carter	1
8	478572	vite	vis	screw	schraube	tornillo	2
9	455820	dado	ecrou	nut	mutter	tuerca	2
10	921081	griglia	grille	grate	gitter	rejilla	1
11	266062	tassello	goujon	block	duebel	clavija	2
12	487815	vite	vis	screw	schraube	tornillo	2
13	266063	tassello	goujon	block	duebel	clavija	2
14	190732	vite	vis	screw	schraube	tornillo	2
15	742382	supporto	support	support	lager	soporte	1

CLIMATIZZATORE
AIR CONDITIONEE
A/C CIRCUIT
KLIMATISIERUNGSAPPARAT
ACONDICIONADOR

NUMERO - REFERENCE **910687**
NUMBER - NUMMER
NUMERO

OPTIONAL

19/04/2013

910687MOD

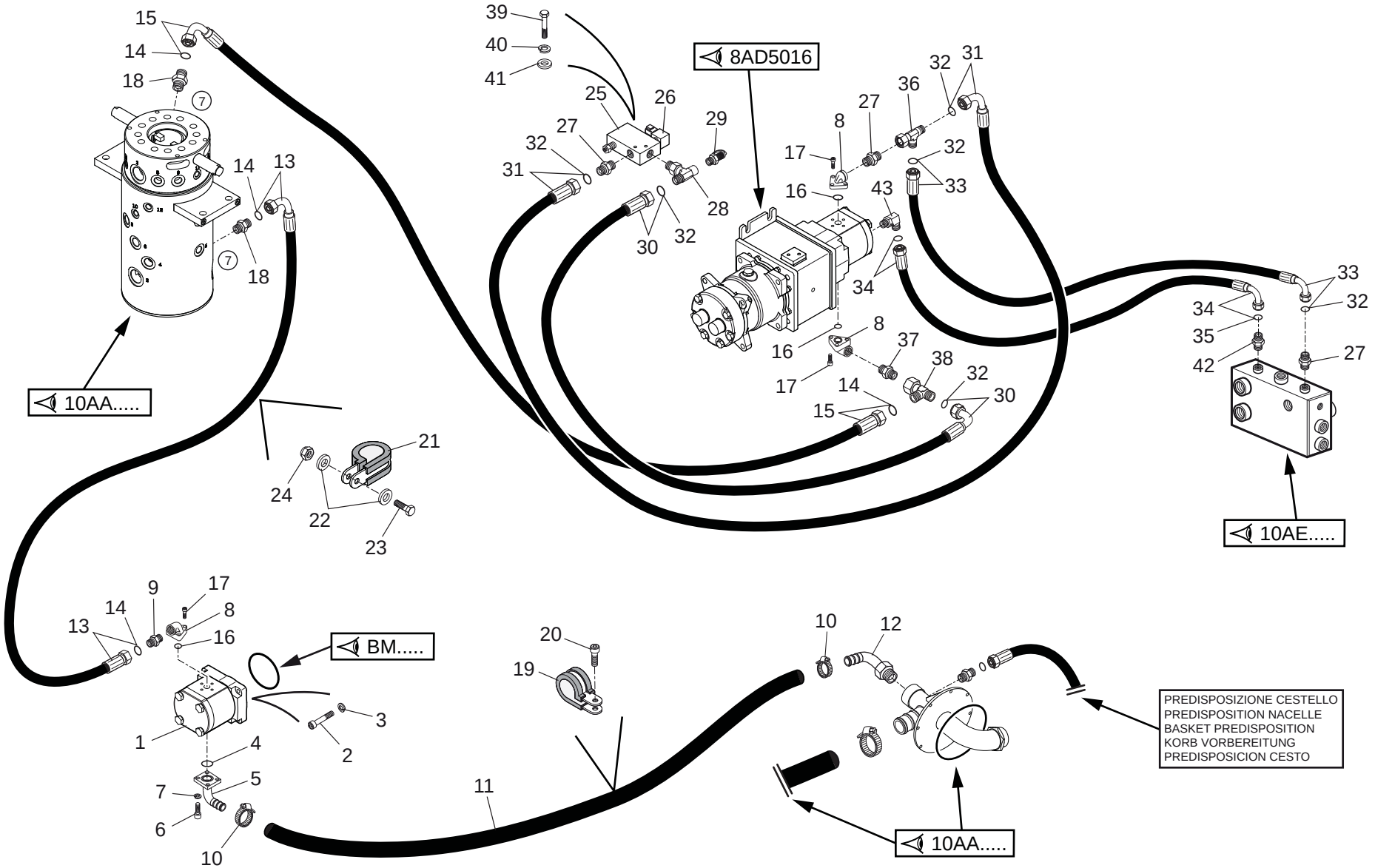
8AD5016
10AA.....
10AE.....
BM.....
10AA.....
PREDISPOSIZIONE CESTELLO
PREDISPOSITION NACELLE
BASKET PREDISPOSITION
KORB VORBEREITUNG
PREDISPOSICION CESTO

1/2

910687MOD

CLIMATIZZATORE
AIR CONDITIONEE
A/C CIRCUIT
KLIMATISIERUNGSAPPARAT
ACONDICIONADOR

Quantità
Quantity
Quantité
Menge
Quantità

8AD 5015

19/04/2013

Rep Item	Part. Number	DESCRIZIONE	DESIGNATION	DESCRIPTION	BEZEICHNUNG	DESCRIPCION	910687MOD
1	739004	pompa	pompe	pump	pumpe	bomba	1
2	484149	vite	vis	screw	schraube	tornillo	4
3	448291	rondella	rondelle	washer	unterlegscheibe	arandela	4
4	479662	guarnizione	joint	seal	dichtung	guarnicion	1
5	742132	raccordo	raccord	pipe fitting	rohrverbindung	conexion	1
6	482535	vite	vis	screw	schraube	tornillo	4
7	448285	rondella	rondelle	washer	unterlegscheibe	arandela	4
8	479845	manichetta	petit manchon	hose	gummiverbindung	manguito	3
9	485398	raccordo	raccord	pipe fitting	rohrverbindung	conexion	1
10	577889	fascetta	collier	clamp	schelle	abrazadera	2
11	910625	tubo	tuyau	hose	schlauch	tubo	1
12	673452	raccordo	raccord	pipe fitting	rohrverbindung	conexion	1
13	922232	tubo	tuyau	hose	schlauch	tubo	1
14	501222	guarnizione	joint	seal	dichtung	guarnicion	4
15	910624	tubo	tuyau	hose	schlauch	tubo	1
16	482837	guarnizione	joint	seal	dichtung	guarnicion	3
17	448400	vite	vis	screw	schraube	tornillo	9
18	485397	raccordo	raccord	pipe fitting	rohrverbindung	conexion	2
19	486956	fascetta	collier	clamp	schelle	abrazadera	1
20	484103	vite	vis	screw	schraube	tornillo	1
21	774756	fascetta	collier	clamp	schelle	abrazadera	1
22	731359	rondella	rondelle	washer	unterlegscheibe	arandela	2
23	738546	vite	vis	screw	schraube	tornillo	1
24	484866	dado	ecrou	nut	mutter	tuerca	1
25	885562	valvola	soupape	valve	ventil	valvula	1

2/2

910687MOD

CLIMATIZZATORE
AIR CONDITIONEE
A/C CIRCUIT
KLIMATISIERUNGSAPPARAT
ACONDICIONADOR

Quantità
Quantity
Quantité
Menge
Quantità

8AD 5015

19/04/2013

Rep Item	Part. Number	DESCRIZIONE	DESIGNATION	DESCRIPTION	BEZEICHNUNG	DESCRIPCION	910687MOD
26	885563	bobina	bobine	coil	rolle	bobina	1
27	480158	raccordo	raccord	pipe fitting	rohrverbindung	conexion	3
28	499530	raccordo	raccord	pipe fitting	rohrverbindung	conexion	1
29	448282	raccordo	raccord	pipe fitting	rohrverbindung	conexion	1
30	910623	tubo	tuyau	hose	schlauch	tubo	1
31	569978	tubo	tuyau	hose	schlauch	tubo	1
32	501224	guarnizione	joint	seal	dichtung	guarnicion	6
33	586309	tubo	tuyau	hose	schlauch	tubo	1
34	739713	tubo	tuyau	hose	schlauch	tubo	1
35	501220	guarnizione	joint	seal	dichtung	guarnicion	2
36	488527	raccordo	raccord	pipe fitting	rohrverbindung	conexion	1
37	485398	raccordo	raccord	pipe fitting	rohrverbindung	conexion	1
38	499683	raccordo	raccord	pipe fitting	rohrverbindung	conexion	1
39	566501	vite	vis	screw	schraube	tornillo	2
40	448401	rondella	rondelle	washer	unterlegscheibe	arandela	2
41	455018	rondella	rondelle	washer	unterlegscheibe	arandela	2
42	487366	raccordo	raccord	pipe fitting	rohrverbindung	conexion	1
43	526606	raccordo	raccord	pipe fitting	rohrverbindung	conexion	1

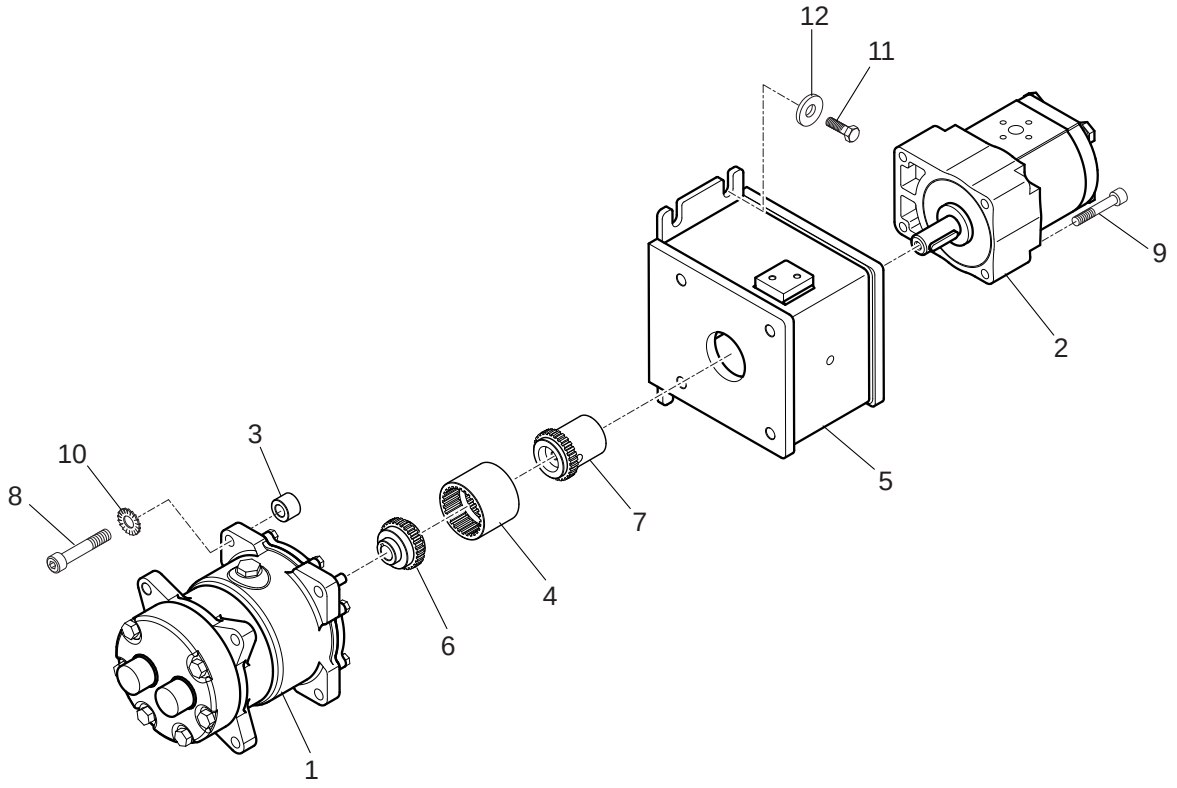
12
11
9
2
5
7
4
6
3
10
8
1

1/1

910687MOD

CLIMATIZZATORE
AIR CONDITIONEE
A/C CIRCUIT
KLIMATISIERUNGSAPPARAT
ACONDICIONADOR

Quantità
Quantity
Quantité
Menge
Quantità

8AD 5016

19/04/2013

Rep Item	Part. Number	DESCRIZIONE	DESIGNATION	DESCRIPTION	BEZEICHNUNG	DESCRIPCION	910687MOD
1	921069	compressore	compresseur	compressor	kompressor	compresor	1
2	729783	motore	moteur	motor	motor	motor	1
3	921168	distanziale	entretoise	spacer	abstandstuck	separador	4
4	921237	giunto	joint	joint	kupplung	junta	1
5	921345	supporto	support	support	lager	soporte	1
6	921350	ingranaggio	engrenage	gear	zahnrad	engranaje	1
7	921366	ingranaggio	engrenage	gear	zahnrad	engranaje	1
8	488542	vite	vis	screw	schraube	tornillo	4
9	584875	vite	vis	screw	schraube	tornillo	4
10	887614	rondella	rondelle	washer	unterlegscheibe	arandela	4
11	471349	vite	vis	screw	schraube	tornillo	4
12	480304	rondella	rondelle	washer	unterlegscheibe	arandela	4

8AD5017

CLIMATIZZATORE
AIR CONDITIONEE
A/C CIRCUIT
KLIMATISIERUNGSAPPARAT
ACONDICIONADOR

910687MOD

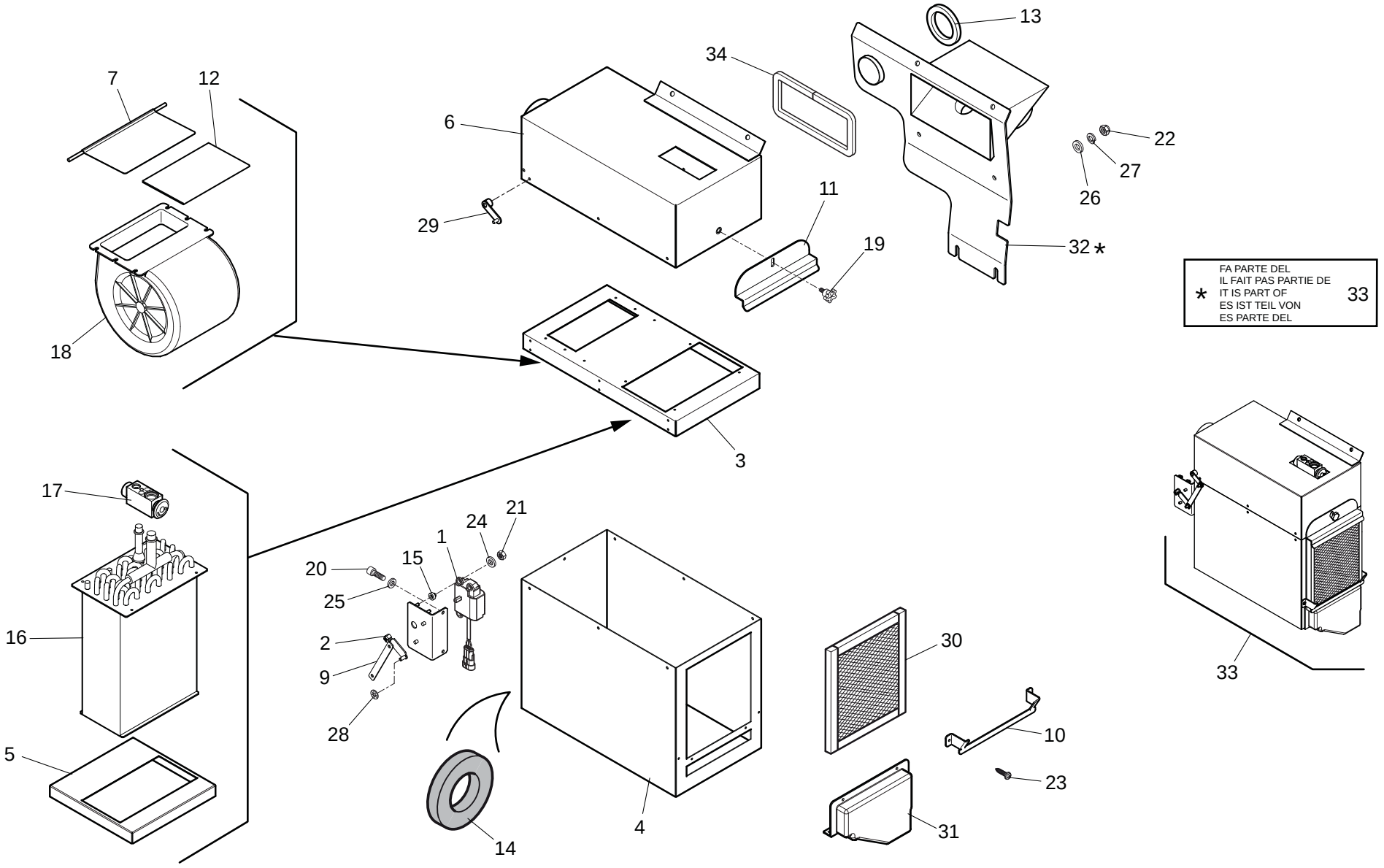

19/04/2013

1/2

910687MOD

CLIMATIZZATORE
AIR CONDITIONEE
A/C CIRCUIT
KLIMATISIERUNGSAPPARAT
ACONDICIONADOR

Quantità
Quantity
Quantité
Menge
Quantità

8AD 5017

19/04/2013

Rep Item	Part. Number	DESCRIZIONE	DESIGNATION	DESCRIPTION	BEZEICHNUNG	DESCRIPCION	910687MOD
1	921384	motorino	moteur	motor	motor	motor	1
2	921441	leva	levier	lever	hebel	palanca	1
3	921449	scatola	boite	housing	gehaeuse	caja	1
4	921747	scatola	boite	housing	gehaeuse	caja	1
5	922053	supporto	support	support	lager	soporte	1
6	922059	scatola	boite	housing	gehaeuse	caja	1
7	922067	portello	porte	door	tuer	portillo	1
8	922077	supporto	support	support	lager	soporte	1
9	921782	tirante	tirant	tie rod	spannstange	tirante	1
10	921814	staffa	etrier	bracket	buegel	estribo	1
11	921882	staffa	etrier	bracket	buegel	estribo	1
12	921926	gomma	caoutchouc	rubber	gummi	caucho	1
13	921928	guarnizione	joint	seal	dichtung	guarnicion	1
14	921104	guarnizione	joint	seal	dichtung	guarnicion	1
15	781026	distanziale	entretoise	spacer	abstandstuck	separador	3
16	921105	evaporatore	èvaporateur	air breather	verdampfer	vaporizador	1
17	921106	valvola	soupape	valve	ventil	valvula	1
18	921107	ventilatore	ventilateur	blower	luefter	ventilador	1
19	921108	pomello	bouton	knob	knebelgriff	boton	1
20	479801	vite	vis	screw	schraube	tornillo	2
21	471323	dado	ecrou	nut	mutter	tuerca	3
22	471322	dado	ecrou	nut	mutter	tuerca	2
23	774202	vite	vis	screw	schraube	tornillo	2
24	471324	rondella	rondelle	washer	unterlegscheibe	arandela	3
25	708311	rondella	rondelle	washer	unterlegscheibe	arandela	2

2/2

910687MOD

CLIMATIZZATORE
AIR CONDITIONEE
A/C CIRCUIT
KLIMATISIERUNGSAPPARAT
ACONDICIONADOR

8AD 5017

19/04/2013

Rep Item	Part. Number	DESCRIZIONE	DESIGNATION	DESCRIPTION	BEZEICHNUNG	DESCRIPCION	Quantità Quantity Quantité 910687MOD	Menge Quantità
26	739304	rondella	rondelle	washer	unterlegscheibe	arandela	2	
27	448401	rondella	rondelle	washer	unterlegscheibe	arandela	2	
28	780971	fermo	arretoir	retainer	halterung	reten	2	
29	921109	leva	levier	lever	hebel	palanca	1	
30	921110	filtro	filtre	filter	filter	filtro	1	
31	921111	condotto	conduit	duct	rohr	conducto	1	
32	921117	convogliatore	convoyeur	conveyor	kuehlerhaube	transportador	1	
33	921112	evaporatore	èvaporateur	air breather	verdampfer	vaporizador	1	
34	921151	guarnizione	joint	seal	dichtung	guarnicion	1	

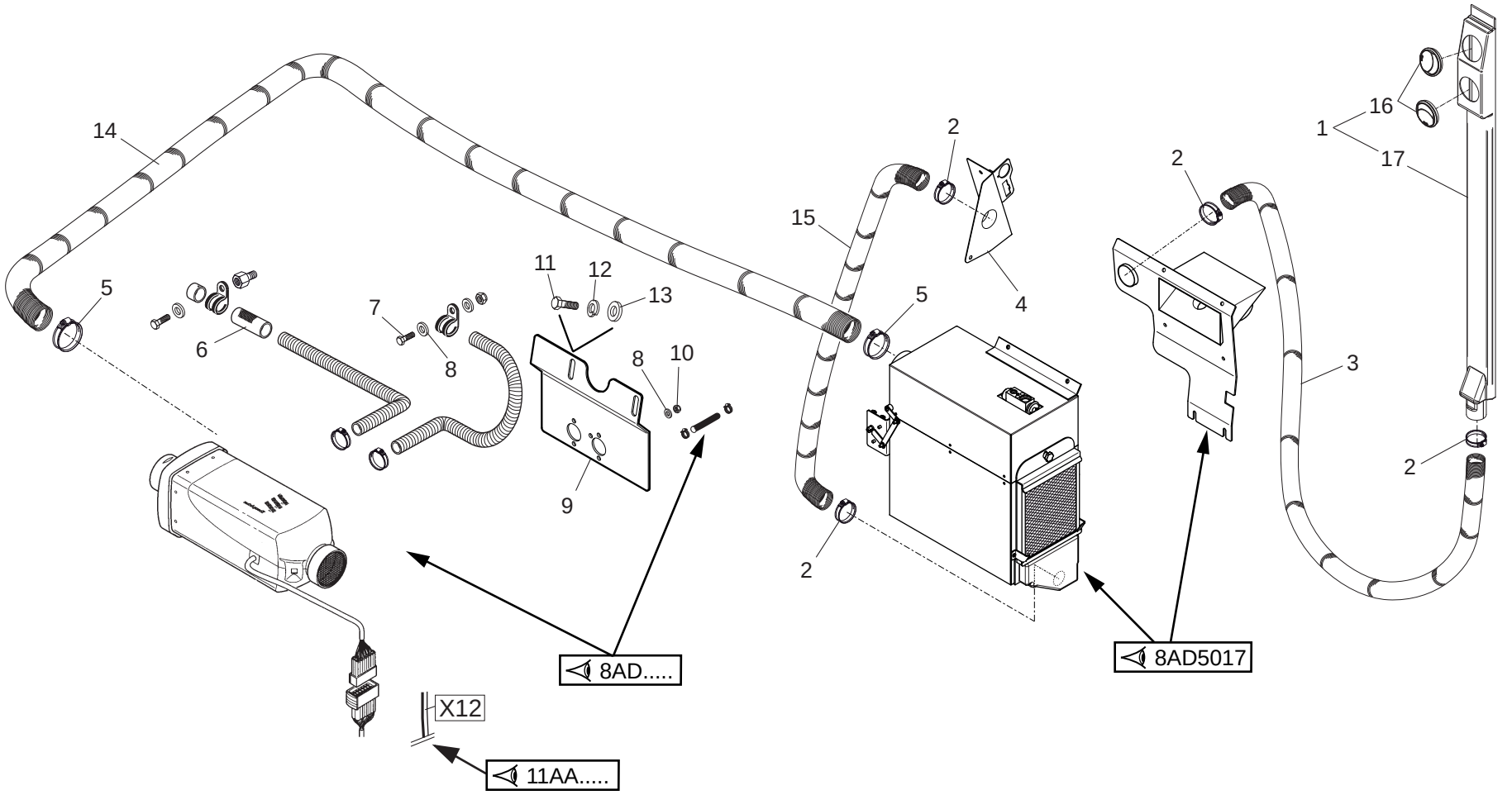
14
5
6
7
8
11
12
13
9
8
10
15
2
4
5
2
1
16
17
2
3
2
8AD.....
8AD5017
X12
11AA.....

1/1

910687MOD

CLIMATIZZATORE
AIR CONDITIONEE
A/C CIRCUIT
KLIMATISIERUNGSAPPARAT
ACONDICIONADOR

Quantità
Quantity
Quantité
Menge
Quantità

8AD 5018

19/04/2013

Rep Item	Part. Number	DESCRIZIONE	DESIGNATION	DESCRIPTION	BEZEICHNUNG	DESCRIPCION	910687MOD
1	921114	condotto	conduit	duct	rohr	conducto	1
2	479159	fascetta	collier	clamp	schelle	abrazadera	4
3	921144	tubo	tuyau	hose	schlauch	tubo	1
4	921116	collettore	collecteur	manifold	ansaugkruemmer	colector	1
5	448041	fascetta	collier	clamp	schelle	abrazadera	2
6	911535	protezione	protection	guard	schutz	proteccion	1
7	471403	vite	vis	screw	schraube	tornillo	1
8	455018	rondella	rondelle	washer	unterlegscheibe	arandela	3
9	921115	supporto	support	support	lager	soporte	1
10	471402	dado	ecrou	nut	mutter	tuerca	2
11	471363	vite	vis	screw	schraube	tornillo	2
12	448285	rondella	rondelle	washer	unterlegscheibe	arandela	2
13	484100	rondella	rondelle	washer	unterlegscheibe	arandela	2
14	922355	tubo	tuyau	hose	schlauch	tubo	1
15	921145	tubo	tuyau	hose	schlauch	tubo	1
16	921149	bocchetta	gache	strike	schliessklappe	gacheta	2
17	921150	condotto	conduit	duct	rohr	conducto	1

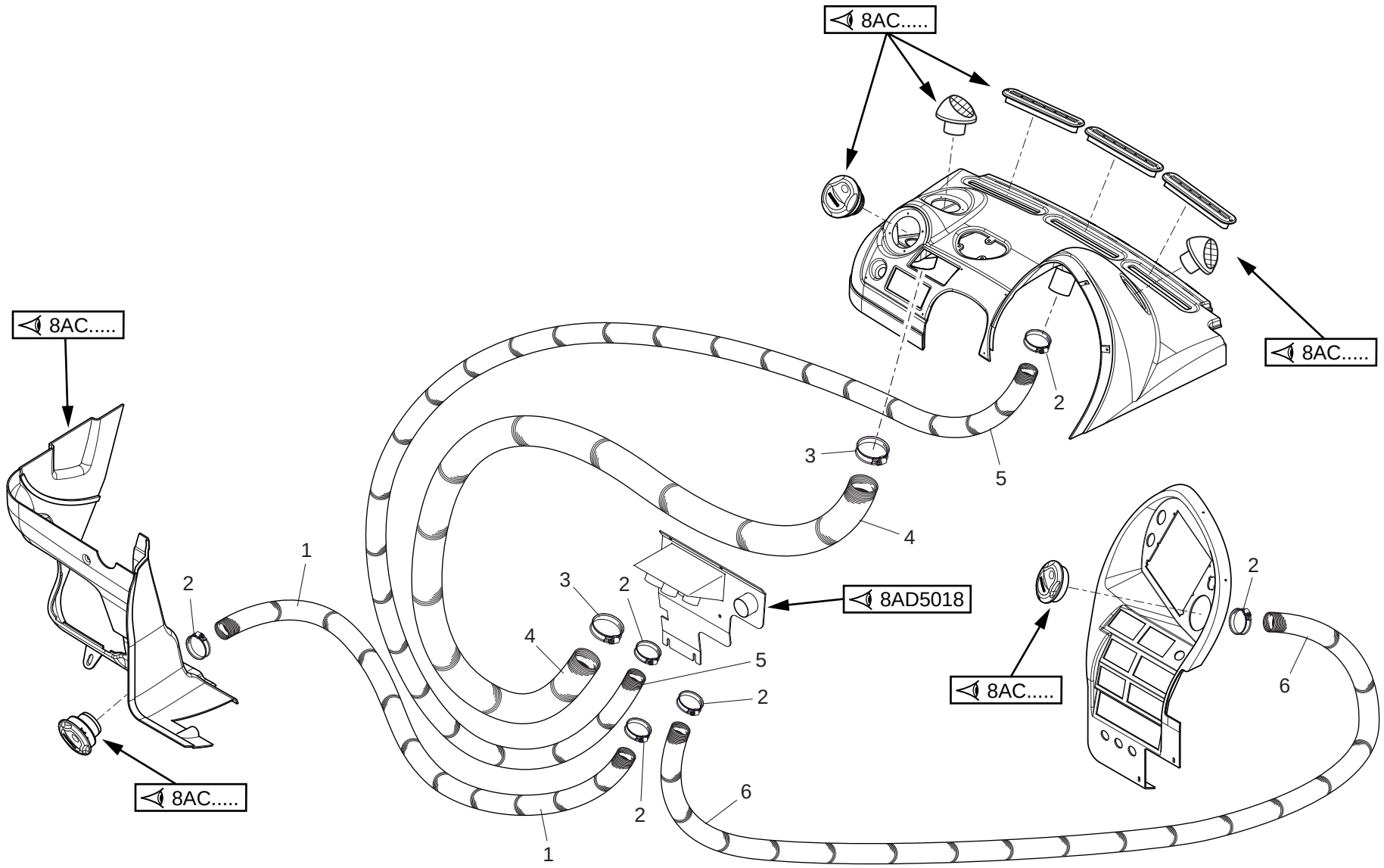

19/04/2013

1/1

910687MOD

CLIMATIZZATORE
AIR CONDITIONEE
A/C CIRCUIT
KLIMATISIERUNGSAPPARAT
ACONDICIONADOR

Quantità
Quantity
Quantité
Menge
Quantità

8AD 5019

19/04/2013

Rep Item	Part. Number	DESCRIZIONE	DESIGNATION	DESCRIPTION	BEZEICHNUNG	DESCRIPCION	910687MOD
1	882947	tubo	tuyau	hose	schlauch	tubo	1
2	577889	fascetta	collier	clamp	schelle	abrazadera	6
3	448041	fascetta	collier	clamp	schelle	abrazadera	2
4	740549	tubo	tuyau	hose	schlauch	tubo	1
5	740545	tubo	tuyau	hose	schlauch	tubo	1
6	740547	tubo	tuyau	hose	schlauch	tubo	1

8AD5020

CLIMATIZZATORE
AIR CONDITIONEE
A/C CIRCUIT
KLIMATISIERUNGSAPPARAT
ACONDICIONADOR

910687MOD

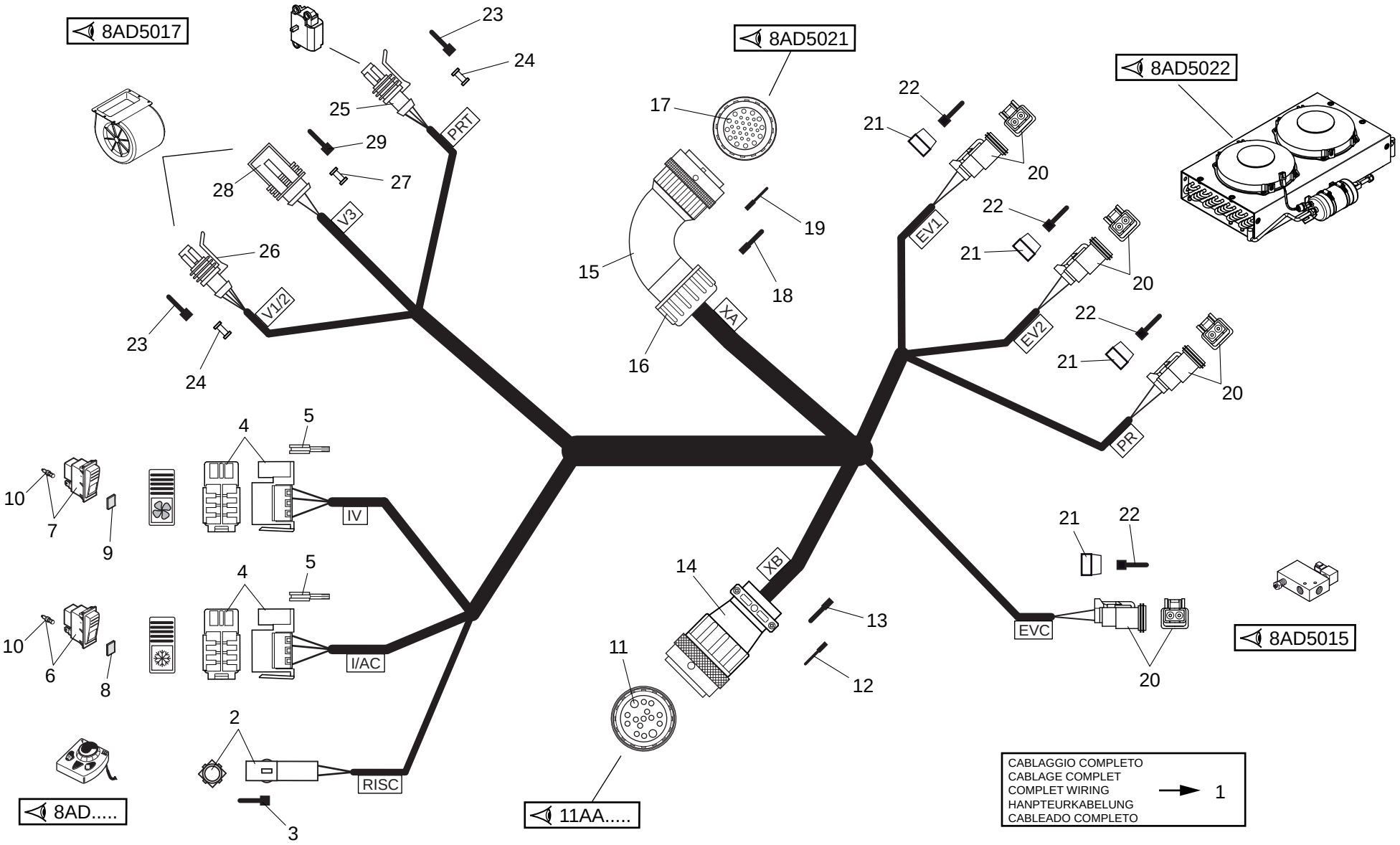

19/04/2013

1/2

910687MOD

CLIMATIZZATORE
AIR CONDITIONEE
A/C CIRCUIT
KLIMATISIERUNGSAPPARAT
ACONDICIONADOR

Quantità
Quantity
Quantité
Menge
Quantità

8AD 5020

19/04/2013

Rep Item	Part. Number	DESCRIZIONE	DESIGNATION	DESCRIPTION	BEZEICHNUNG	DESCRIPCION	910687MOD
1	921123	cablaggio	cablage	wiring	verkabelung	cableado	1
2	780380	connettore	connecteur	connector	verbindung	conector	1
3	505188	terminale	borne	terminal	endverschluss	terminal	x
4	606777	connettore	connecteur	connector	verbindung	conector	2
5	659986	terminale	borne	terminal	endverschluss	terminal	x
6	672048	interruttore	interrupteur	switch	schalter	interruptor	1
7	609760	interruttore	interrupteur	switch	schalter	interruptor	1
8	708136	vetrino	vitre	glass	glas	barniz vitreo	1
9	921119	vetrino	vitre	glass	glas	barniz vitreo	1
10	510118	lampadina	lampe	bulb	birne	lamparilla	2
11	674380	connettore	connecteur	connector	verbindung	conector	1
12	657204	terminale	borne	terminal	endverschluss	terminal	x
13	659983	terminale	borne	terminal	endverschluss	terminal	x
14	657184	corpo	corps	body	koerper	cuerpo	1
15	659980	corpo	corps	body	koerper	cuerpo	1
16	674946	dado	ecrou	nut	mutter	tuerca	1
17	657181	connettore	connecteur	connector	verbindung	conector	1
18	659958	terminale	borne	terminal	endverschluss	terminal	x
19	657206	terminale	borne	terminal	endverschluss	terminal	x
20	568968	connettore	connecteur	connector	verbindung	conector	4
21	568971	piastrino	plaquette	small plate	plaettchen	chapita	4
22	504487	terminale	borne	terminal	endverschluss	terminal	x
23	659936	terminale	borne	terminal	endverschluss	terminal	x
24	710301	gommino	caoutchouc	rubber	gummi	gomita	x
25	659937	connettore	connecteur	connector	verbindung	conector	1

2/2

910687MOD

CLIMATIZZATORE
AIR CONDITIONEE
A/C CIRCUIT
KLIMATISIERUNGSAPPARAT
ACONDICIONADOR

Quantità
Quantity **Menge**
Quantité **Quantità**

8AD 5020

19/04/2013

Rep Item	Part. Number	DESCRIZIONE	DESIGNATION	DESCRIPTION	BEZEICHNUNG	DESCRIPCION	910687MOD
26	780943	connettore	connecteur	connector	verbindung	conector	1
27	729453	gommino	caoutchouc	rubber	gummi	gomita	x
28	674931	connettore	connecteur	connector	verbindung	conector	1
29	674930	terminale	borne	terminal	endverschluss	terminal	x

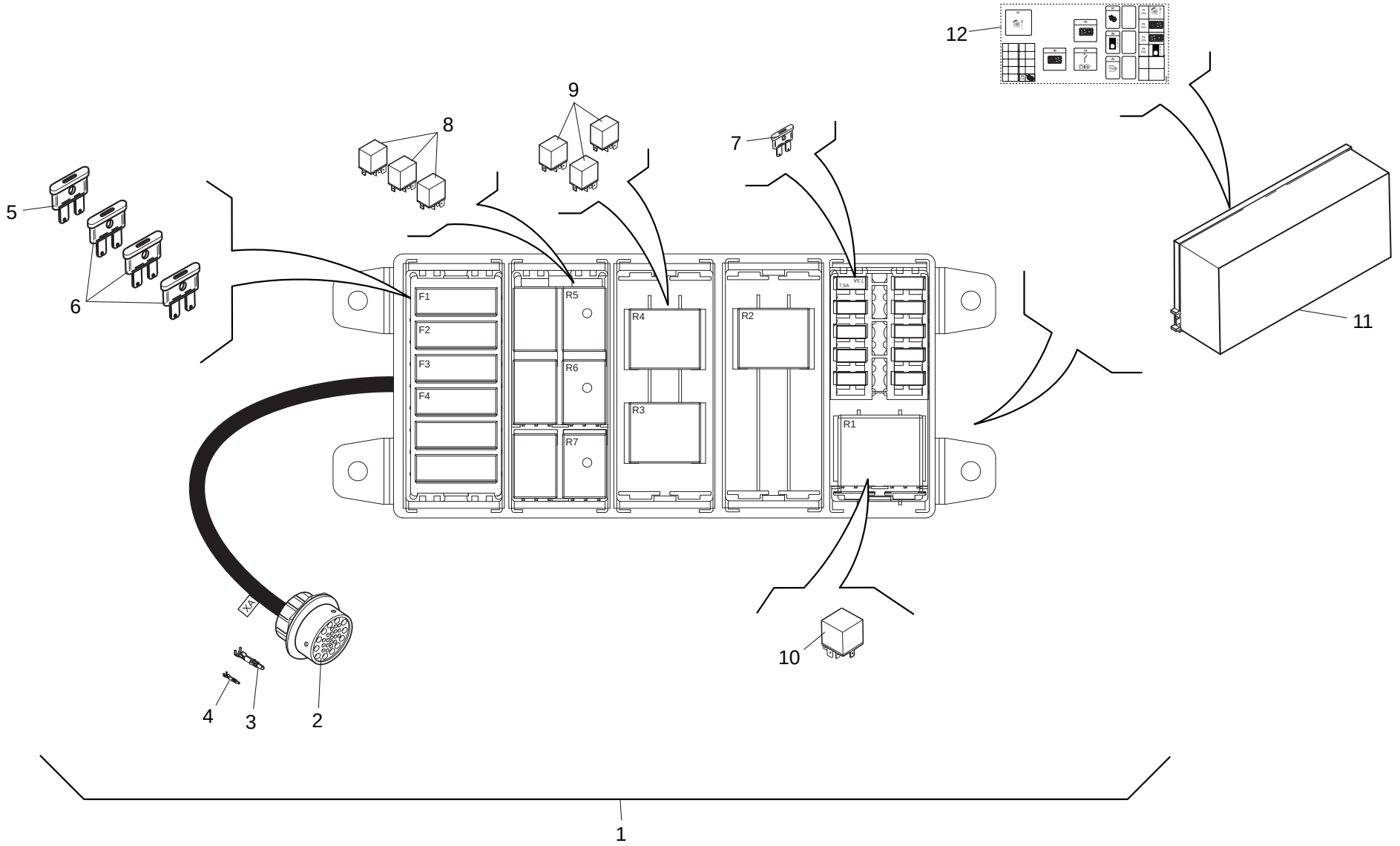

19/04/2013

1/1

910687MOD

CLIMATIZZATORE
AIR CONDITIONEE
A/C CIRCUIT
KLIMATISIERUNGSAPPARAT
ACONDICIONADOR

Quantità
Quantity
Quantité
Menge
Quantità

8AD 5021

19/04/2013

Rep Item	Part. Number	DESCRIZIONE	DESIGNATION	DESCRIPTION	BEZEICHNUNG	DESCRIPCION		910687MOD
1	921120	scatola	boite	housing	gehaeuse	caja		1
2	657178	connettore	connecteur	connector	verbindung	conector		1
3	659983	terminale	borne	terminal	endverschluss	terminal		x
4	657204	terminale	borne	terminal	endverschluss	terminal		x
5	741621	fusibile	fusible	fuse	sicherung	fusible	30A	1
6	909443	fusibile	fusible	fuse	sicherung	fusible	20A	3
7	741442	fusibile	fusible	fuse	sicherung	fusible	7,5A	1
8	882126	relè	relais	relay	relais	relé		3
9	585543	relè	relais	relay	relais	relé		3
10	921122	relè	relais	relay	relais	relé		1
11	921121	coperchio	couvercle	cover	deckel	tapa		1
12	923980	targhetta	plaquette	name plate	schild	tarjeta		1

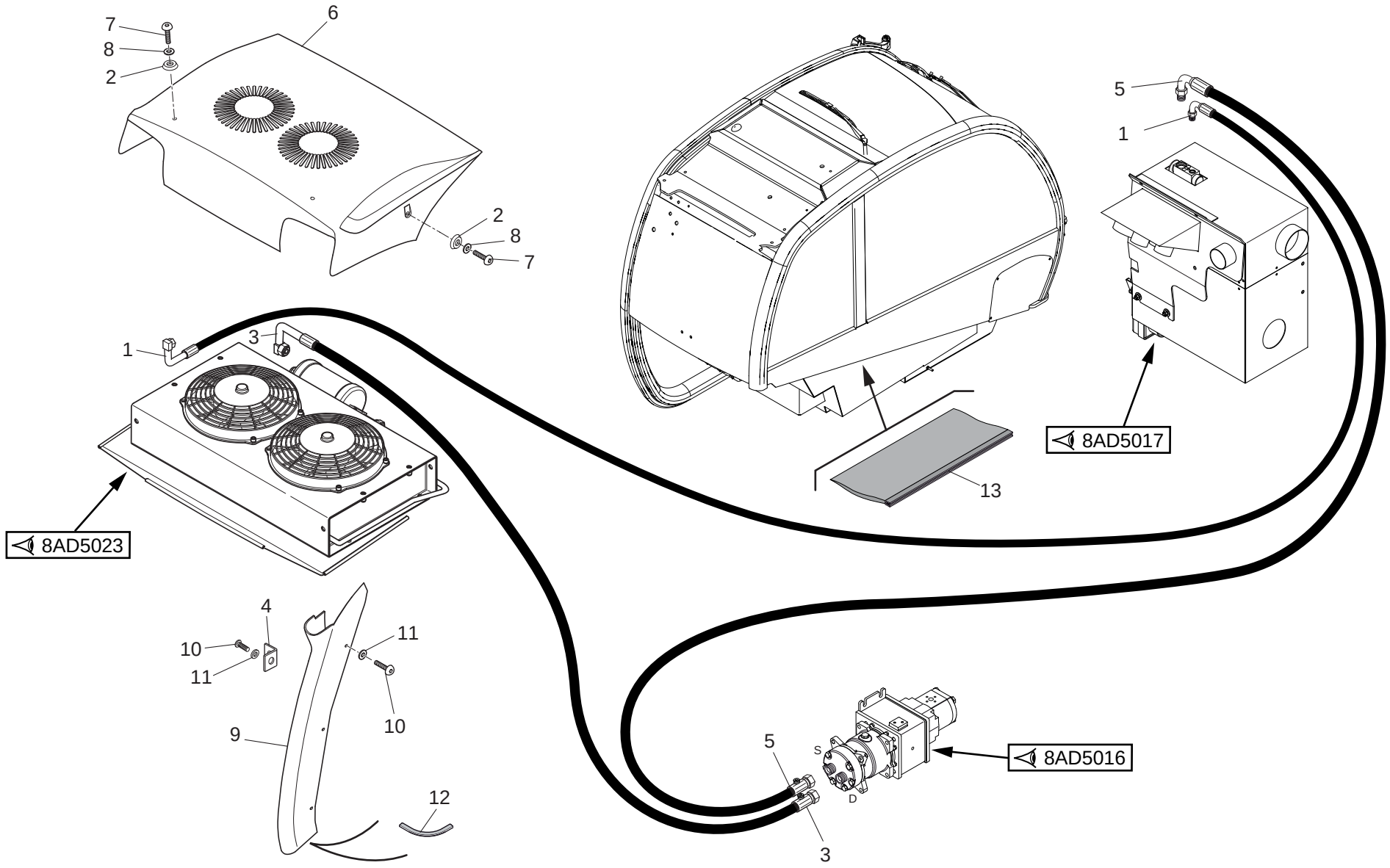
7
8
2
6
2
8
7
5
1
1
3
13
8AD5017
8AD5023
4
10
11
11
10
9
12
5
S
D
8AD5016
3

1/1

910687MOD

CLIMATIZZATORE
AIR CONDITIONEE
A/C CIRCUIT
KLIMATISIERUNGSAPPARAT
ACONDICIONADOR

Quantità
Quantity
Quantité
Menge
Quantità

8AD 5022

19/04/2013

Rep Item	Part. Number	DESCRIZIONE	DESIGNATION	DESCRIPTION	BEZEICHNUNG	DESCRIPCION	910687MOD
1	921148	tubo	tuyau	hose	schlauch	tubo	1
2	730614	rondella	rondelle	washer	unterlegscheibe	arandela	4
3	921147	tubo	tuyau	hose	schlauch	tubo	1
4	730712	supporto	support	support	lager	soporte	1
5	921146	tubo	tuyau	hose	schlauch	tubo	1
6	742158	carter	carter	housing	gehaeuse	carter	1
7	719218	vite	vis	screw	schraube	tornillo	4
8	719282	rondella	rondelle	washer	unterlegscheibe	arandela	4
9	254878	carter	carter	housing	gehaeuse	carter	1
10	719252	vite	vis	screw	schraube	tornillo	4
11	259210	rondella	rondelle	washer	unterlegscheibe	arandela	4
12	710380	protezione	protection	guard	schutz	proteccion	1
13	912175	protezione	protection	guard	schutz	proteccion	1

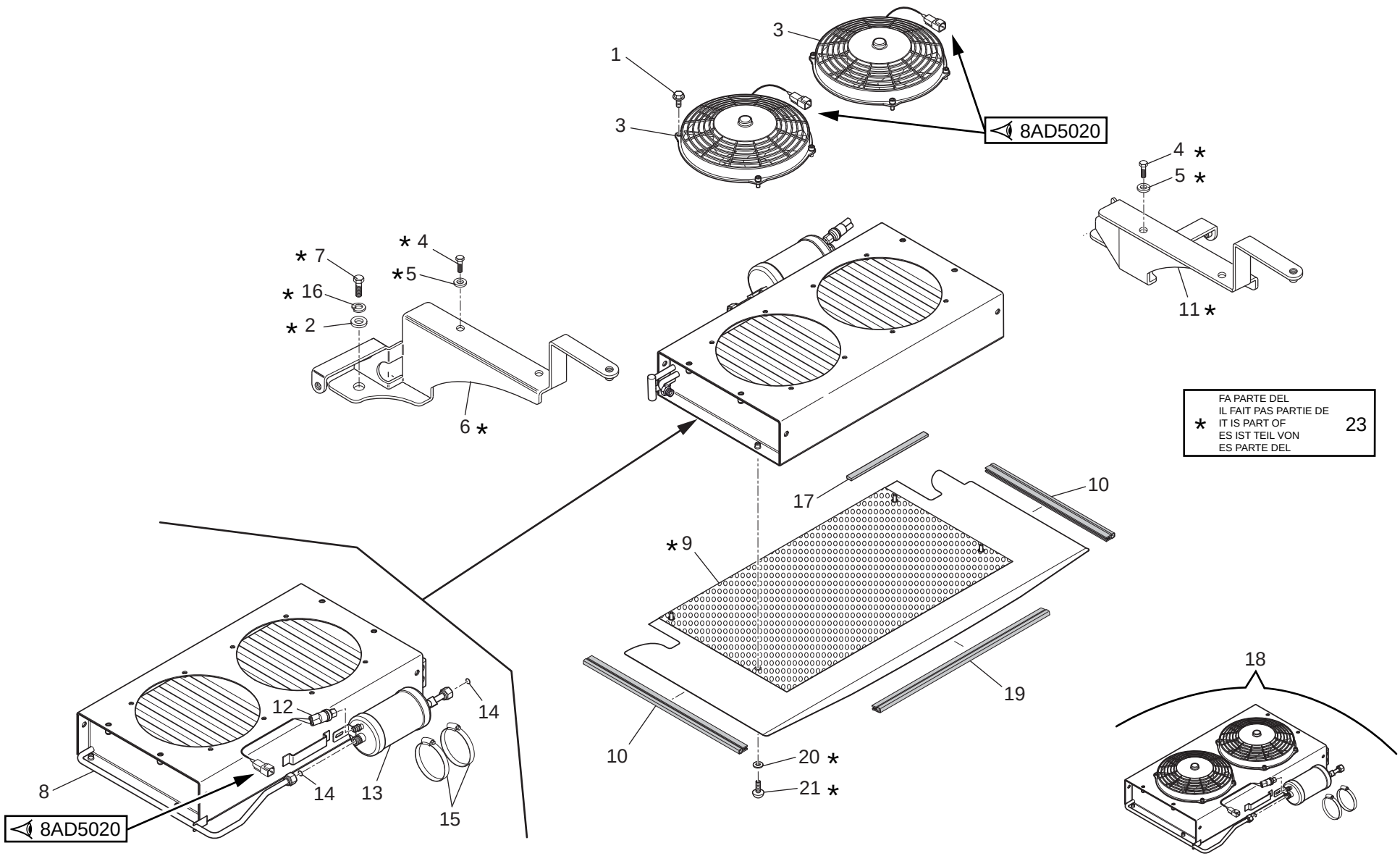
3
1
3
8AD5020
4 *
5 *
11 *
* 7
* 16
* 2
* 4
*5
6 *
* FA PARTE DEL
IL FAIT PAS PARTIE DE
IT IS PART OF
ES IST TEIL VON
ES PARTE DEL
23
17
10
* 9
19
10
20 *
21 *
18
12
14
8
14
13
15
8AD5020

1/1

910687MOD

CLIMATIZZATORE
AIR CONDITIONEE
A/C CIRCUIT
KLIMATISIERUNGSAPPARAT
ACONDICIONADOR

Quantità
Quantity
Quantité
Menge
Quantità

8ADDI 028

19/04/2013

Rep Item	Part. Number	DESCRIZIONE	DESIGNATION	DESCRIPTION	BEZEICHNUNG	DESCRIPCION	910687MOD
1	719298	vite	vis	screw	schraube	tornillo	8
2	544187	rondella	rondelle	washer	unterlegscheibe	arandela	2
3	881678	elettroventola	electrohelice	electrofan	propellerschalter	electrorueda de aletas	2
4	471349	vite	vis	screw	schraube	tornillo	4
5	471360	rondella	rondelle	washer	unterlegscheibe	arandela	4
6	742156	supporto	support	support	lager	soporte	1
7	486287	vite	vis	screw	schraube	tornillo	2
8	780987	condensatore	condensateur	condenser	kondensator	condensador	1
9	742159	griglia	grille	grate	gitter	rejilla	1
10	912172	guarnizione	joint	seal	dichtung	guarnicion	2
11	742157	supporto	support	support	lager	soporte	1
12	921135	pressostato	pressostat	pressure switch	druckwächter	presóstato	1
13	780983	filtro	filtre	filter	filter	filtro	1
14	564200	guarnizione	joint	seal	dichtung	guarnicion	2
15	780982	fascetta	collier	clamp	schelle	abrazadera	2
16	486288	rondella	rondelle	washer	unterlegscheibe	arandela	2
17	907854	guarnizione	joint	seal	dichtung	guarnicion	2
18	921113	condensatore	condensateur	condenser	kondensator	condensador	1
19	738125	guarnizione	joint	seal	dichtung	guarnicion	1
20	739304	rondella	rondelle	washer	unterlegscheibe	arandela	2
21	499773	vite	vis	screw	schraube	tornillo	2

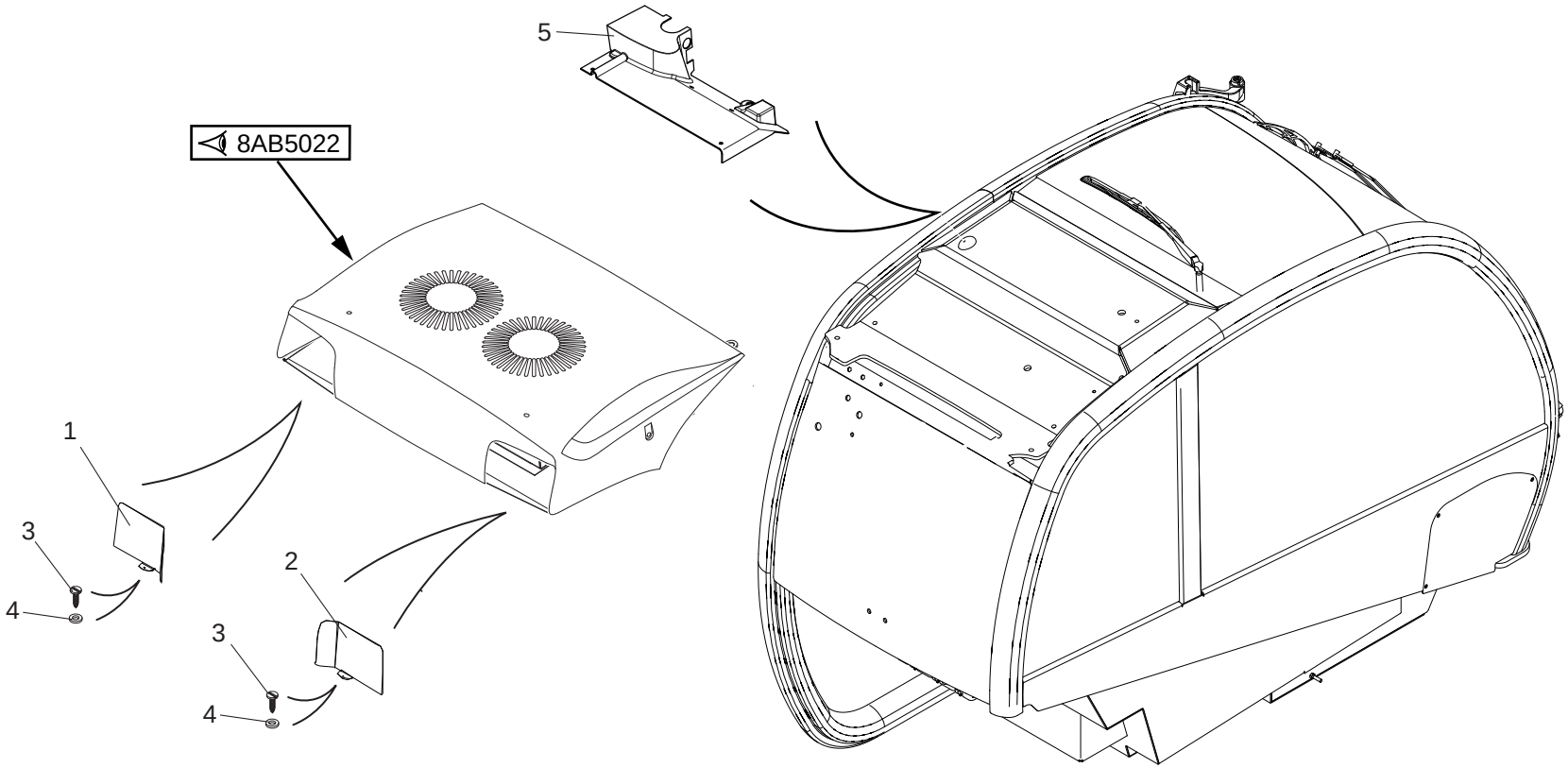
5
8AB5022
1
3
4
2
3
4

1/1

910687MOD

CLIMATIZZATORE
AIR CONDITIONEE
A/C CIRCUIT
KLIMATISIERUNGSAPPARAT
ACONDICIONADOR

Quantità
Quantity
Quantité
Menge
Quantità

8ADDI 029

19/04/2013

Rep Item	Part. Number	DESCRIZIONE	DESIGNATION	DESCRIPTION	BEZEICHNUNG	DESCRIPCION	910687MOD
1	255113	carter	carter	housing	gehaeuse	carter	1
2	254880	carter	carter	housing	gehaeuse	carter	1
3	513306	vite	vis	screw	schraube	tornillo	2
4	471324	rondella	rondelle	washer	unterlegscheibe	arandela	2
5	910717	carter	carter	housing	gehaeuse	carter	1

PREDISPOSIZIONE CESTELLO
PREDISPOSITION NACELLE
BASKET PREDISPOSITION
KORB VORBEREITUNG
PREDISPOSICION CESTO

NUMERO - REFERENCE **910048**
NUMBER - NUMMER
NUMERO

OPTIONAL

06/05/2013

910048MOD

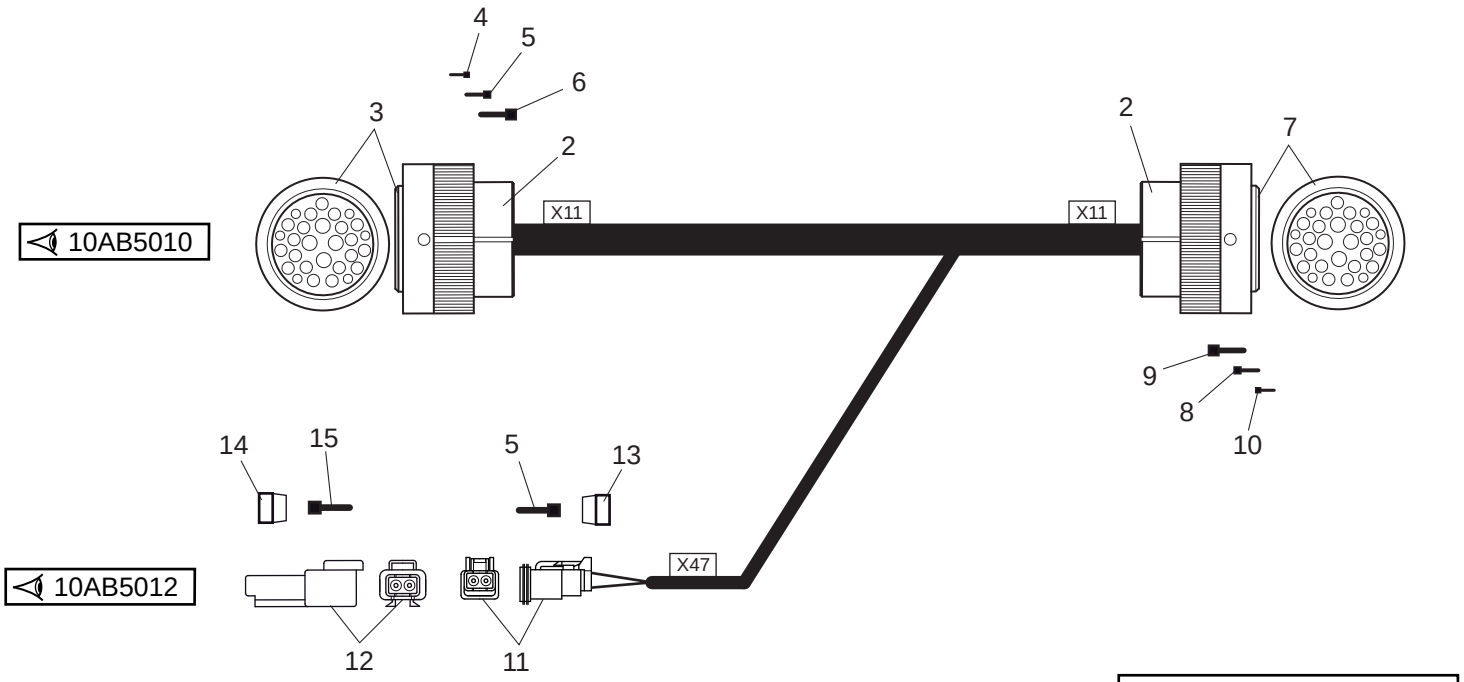
4
5
6
3
2
X11
10AB5010
2
7
X11
9
8
10
14
15
5
13
10AB5012
X47
12
11
CABLAGGIO COMPLETO
CABLAGE COMPLET
COMPLET WIRING
HANPTEURKABELUNG
CABLEADO COMPLETO
1

1/1	910048MOD	**PREDISPOSIZIONE CESTELLO** PREDISPOSITION NACELLE BASKET PREDISPOSITION KORB VORBEREITUNG PREDISPOSICION CESTO					**Quantità** **Quantity** **Quantité**	**Menge** **Quantità**	**10AB** **5009**	06/05/2013
Rep Item	**Part. Number**	**DESCRIZIONE**	**DESIGNATION**	**DESCRIPTION**	**BEZEICHNUNG**	**DESCRIPCION**	**910048MOD**			
1	907738	cablaggio	cablage	wiring	verkabelung	cableado	1			
2	910432	corpo	corps	body	koerper	cuerpo	2			
3	911419	connettore	connecteur	connector	verbindung	conector	1			
4	606206	terminale	borne	terminal	endverschluss	terminal	x			
5	504486	terminale	borne	terminal	endverschluss	terminal	x			
6	687853	terminale	borne	terminal	endverschluss	terminal	x			
7	911015	connettore	connecteur	connector	verbindung	conector	1			
8	504487	terminale	borne	terminal	endverschluss	terminal	x			
9	674933	terminale	borne	terminal	endverschluss	terminal	x			
10	606229	terminale	borne	terminal	endverschluss	terminal	x			
11	568968	connettore	connecteur	connector	verbindung	conector	1			
12	568969	connettore	connecteur	connector	verbindung	conector	1			
13	568971	piastrino	plaquette	small plate	plaettchen	chapita	1			
14	568970	piastrino	plaquette	small plate	plaettchen	chapita	1			
15	738317	otturatore	bouchon	lock	verschluss	obturador	x			

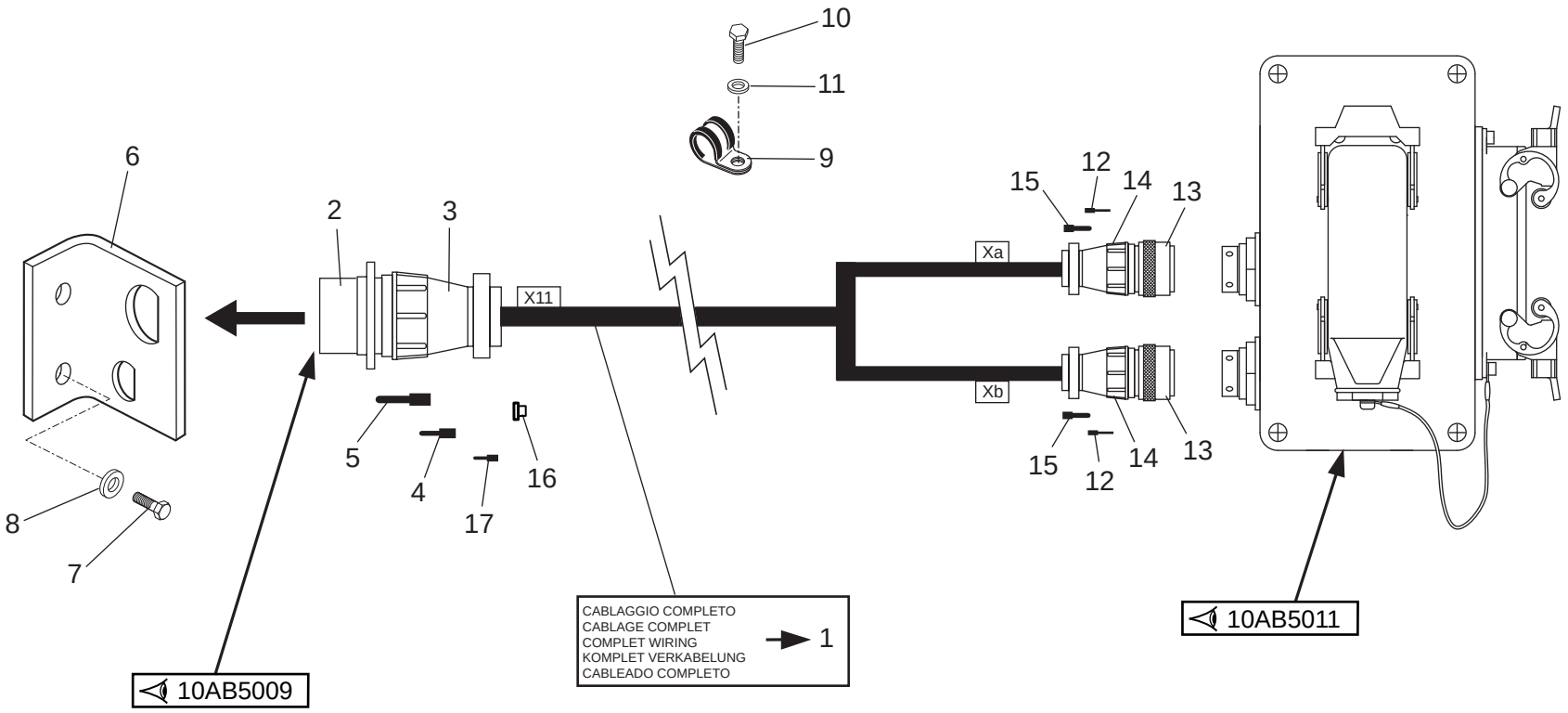
10
11
9
6
2
3
X11
15
12
14
13
Xa
Xb
5
4
17
16
8
7
15
12
14
13
CABLAGGIO COMPLETO
CABLAGE COMPLET
COMPLET WIRING
KOMPLET VERKABELUNG
CABLEADO COMPLETO
1
10AB5009
10AB5011

1/1	910048MOD	**PREDISPOSIZIONE CESTELLO** PREDISPOSITION NACELLE BASKET PREDISPOSITION KORB VORBEREITUNG PREDISPOSICION CESTO					**Quantità** **Quantity** **Quantité** 910048MOD	**Menge** **Quantità**	**10AB** **5010**	06/05/2013
Rep Item	**Part. Number**	**DESCRIZIONE**	**DESIGNATION**	**DESCRIPTION**	**BEZEICHNUNG**	**DESCRIPCION**				
1	910051	cablaggio	cablage	wiring	verkabelung	cableado	1			
2	911043	connettore	connecteur	connector	verbindung	conector	1			
3	910432	corpo	corps	body	koerper	cuerpo	1			
4	504486	terminale	borne	terminal	endverschluss	terminal	x			
5	687853	terminale	borne	terminal	endverschluss	terminal	x			
6	658976	supporto	support	support	lager	soporte	1			
7	479141	vite	vis	screw	schraube	tornillo	2			
8	484100	rondella	rondelle	washer	unterlegscheibe	arandela	2			
9	486948	fascetta	collier	clamp	schelle	abrazadera	3			
10	471319	vite	vis	screw	schraube	tornillo	3			
11	479802	rondella	rondelle	washer	unterlegscheibe	arandela	3			
12	657206	terminale	borne	terminal	endverschluss	terminal	x			
13	657180	connettore	connecteur	connector	verbindung	conector	2			
14	657184	corpo	corps	body	koerper	cuerpo	2			
15	659958	terminale	borne	terminal	endverschluss	terminal	x			
16	738317	otturatore	bouchon	lock	verschluss	obturador	x			
17	606206	terminale	borne	terminal	endverschluss	terminal	x			

10AB5011

PREDISPOSIZIONE CESTELLO
PREDISPOSITION NACELLE
BASKET PREDISPOSITION
KORB VORBEREITUNG
PREDISPOSICION CESTO

910048MOD

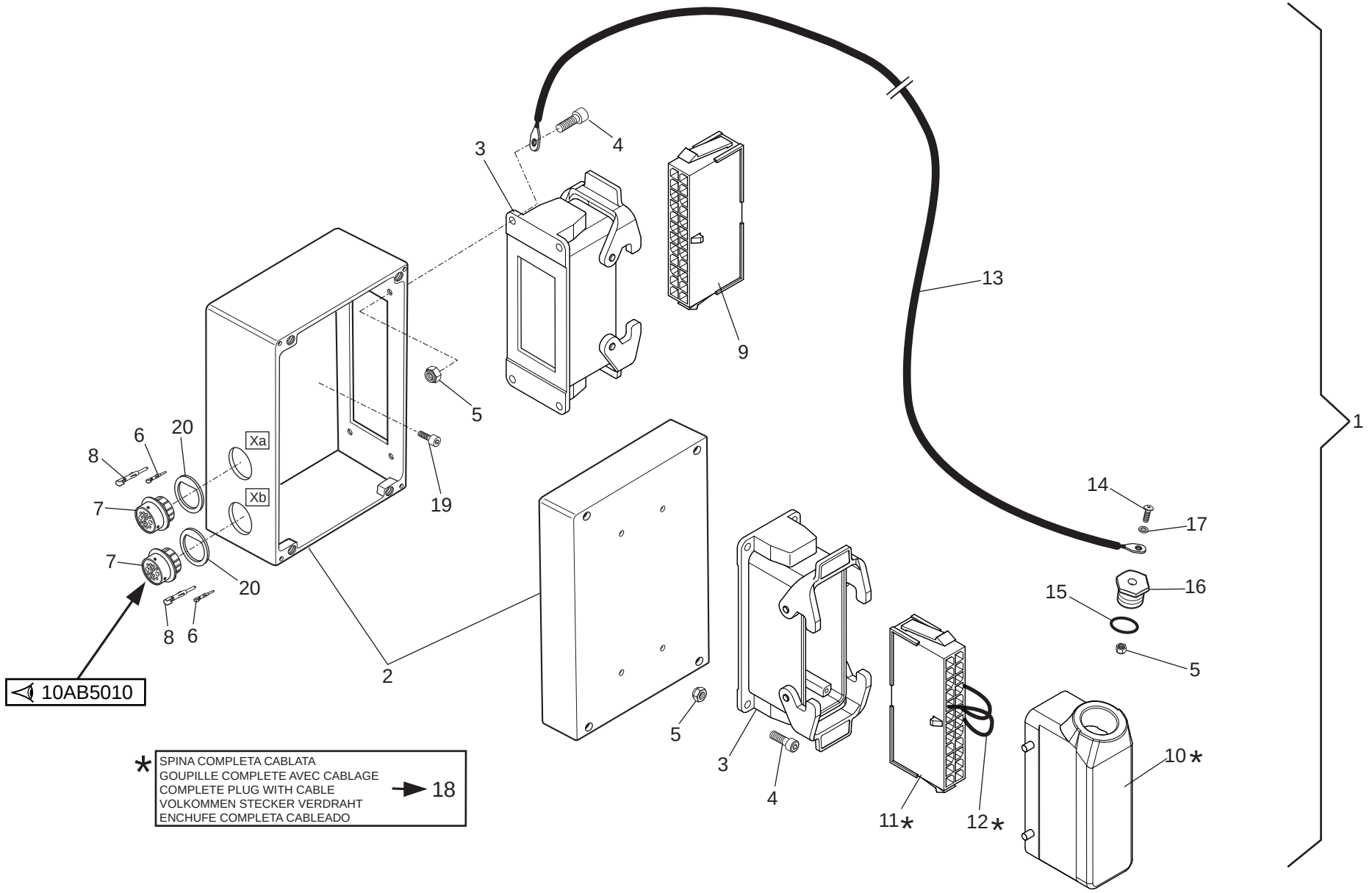

06/05/2013

1/1	910048MOD	**PREDISPOSIZIONE CESTELLO** PREDISPOSITION NACELLE BASKET PREDISPOSITION KORB VORBEREITUNG PREDISPOSICION CESTO					Quantità Quantity Menge Quantité Quantità	10AB 5011	06/05/2013

Rep Item	Part. Number	DESCRIZIONE	DESIGNATION	DESCRIPTION	BEZEICHNUNG	DESCRIPCION	910048MOD		
1	910053	scatola completa	boite complete	complete box	gehaeuse	caja completa	1		
2	921156	scatola	boite	housing	gehaeuse	caja	1		
3	512981	corpo	corps+arbre	housing+shaft	gehause+welle	arbol+cuerpo	2		
4	526829	vite	vis	screw	schraube	tornillo	8		
5	485980	dado	ecrou	nut	mutter	tuerca	9		
6	657204	terminale	borne	terminal	endverschluss	terminal	x		
7	657179	connettore	connecteur	connector	verbindung	conector	2		
8	659983	terminale	borne	terminal	endverschluss	terminal	x		
9	509994	contatto	contact	contact	kontakt	contacto	1		
10	509996	corpo	corps+arbre	housing+shaft	gehause+welle	arbol+cuerpo	1		
11	509995	contatto	contact	contact	kontakt	contacto	1		
12	921157	cablaggio	cablage	cable	verkabelung	cableado	1		
13	672165	cavo	cable	cable	kabel	cable	1		
14	504708	vite	vis	screw	schraube	tornillo	1		
15	499889	guarnizione	joint	seal	dichtung	guarnicion	1		
16	672167	tappo	bouchon	plug	stopfen	tapon	1		
17	471424	rondella	rondelle	washer	unterlegscheibe	arandela	1		
18	910659	spina completa	goupille complete	complete plug	volkommen stecker	enchufe completa	1		
19	488549	vite	vis	screw	schraube	tornillo	4		
20	672019	guarnizione	joint	seal	dichtung	guarnicion	2		

PREDISPOSIZIONE CESTELLO
PREDISPOSITION NACELLE
BASKET PREDISPOSITION
KORB VORBEREITUNG
PREDISPOSICION CESTO

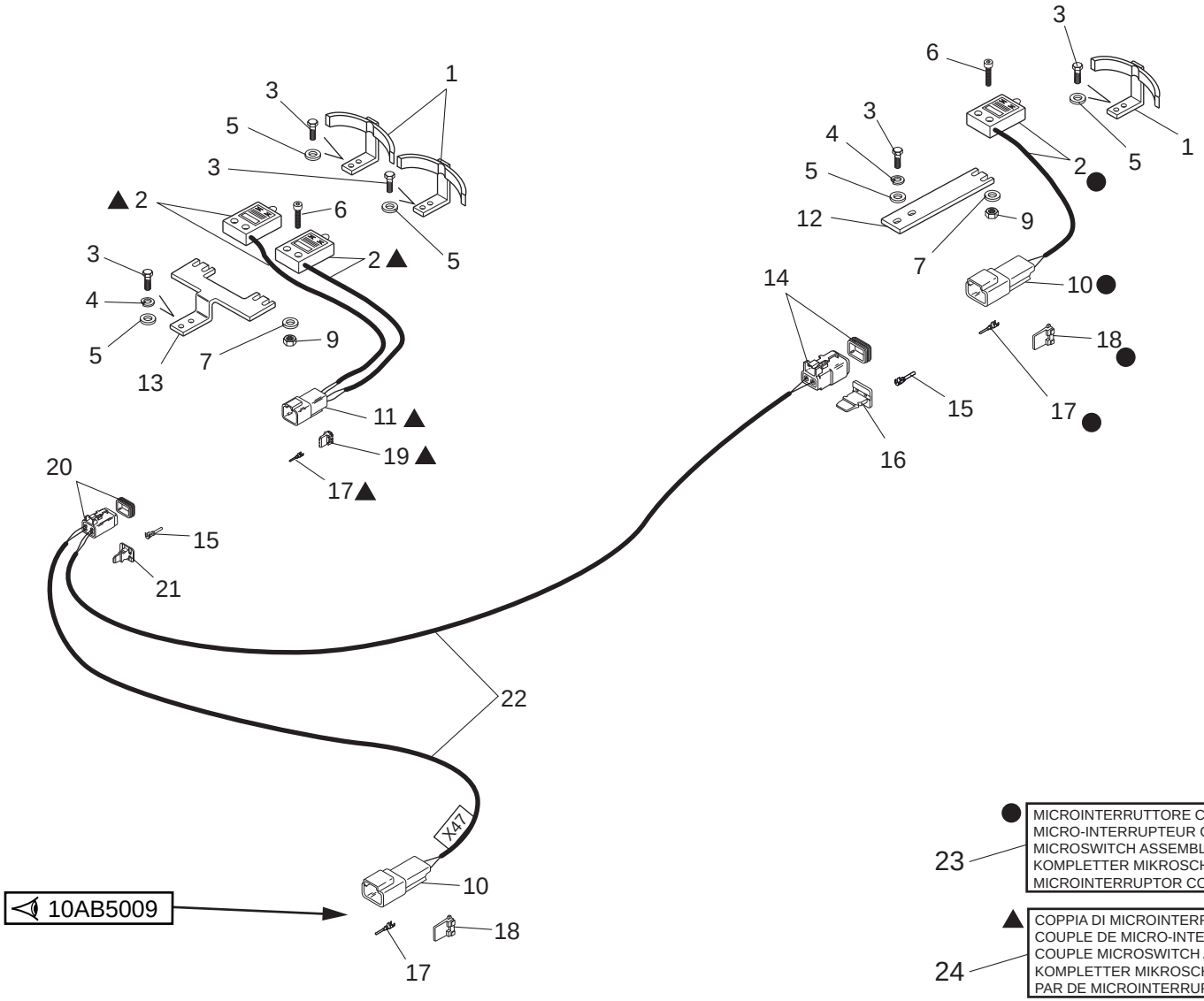

● MICROINTERRUTTORE COMPLETO
MICRO-INTERRUPTEUR COMPLET
MICROSWITCH ASSEMBLY
KOMPLETTER MIKROSCHALTER
MICROINTERRUPTOR COMPLETO
23

▲ COPPIA DI MICROINTERRUTTORI COMPLETO
COUPLE DE MICRO-INTERRUPTEUR COMPLET
COUPLE MICROSWITCH ASSEMBLY
KOMPLETTER MIKROSCHALTERPAAR
PAR DE MICROINTERRUPTOR COMPLETO
24

06/05/2013

1/1	910048MOD	**PREDISPOSIZIONE CESTELLO** PREDISPOSITION NACELLE BASKET PREDISPOSITION KORB VORBEREITUNG PREDISPOSICION CESTO					**Quantità** **Quantity** **Quantité** / **Menge** **Quantità**	**10AB 5012**	06/05/2013
Rep Item	**Part. Number**	**DESCRIZIONE**	**DESIGNATION**	**DESCRIPTION**	**BEZEICHNUNG**	**DESCRIPCION**	**910048MOD**		
1	586110	supporto	support	support	lager	soporte	3		
2	508539	microinterruttore	micro-interrupteur	microswitch	mikroschalter	microinterruptor	3		
3	484668	vite	vis	screw	schraube	tornillo	10		
4	448401	rondella	rondelle	washer	unterlegscheibe	arandela	4		
5	505245	rondella	rondelle	washer	unterlegscheibe	arandela	10		
6	512939	vite	vis	screw	schraube	tornillo	6		
7	568272	rondella	rondelle	washer	unterlegscheibe	arandela	6		
8	729655	microinterruttore	micro-interrupteur	microswitch	mikroschalter	microinterruptor	1		
9	485980	dado	ecrou	nut	mutter	tuerca	6		
10	568969	connessione	joint	connection	verbindungsstueck	conexion	2		
11	504601	connessione	joint	connection	verbindungsstueck	conexion	1		
12	719460	supporto	support	support	lager	soporte	1		
13	718823	supporto	support	support	lager	soporte	1		
14	568968	connessione	joint	connection	verbindungsstueck	conexion	1		
15	504487	terminale	borne	terminal	endverschluss	terminal	x		
16	568971	piastrina	plaquette	plate	plattchen	placa	1		
17	504486	terminale	borne	terminal	endverschluss	terminal	x		
18	568970	piastrina	plaquette	plate	plattchen	placa	2		
19	504602	piastrina	plaquette	plate	plattchen	placa	1		
20	504591	connessione	joint	connection	verbindungsstueck	conexion	1		
21	504596	piastrina	plaquette	plate	plattchen	placa	1		
22	882906	cablaggio	cablage	cable	verkabelung	cableado	1		
23	729654	microinterruttore	micro-interrupteur	microswitch	mikroschalter	microinterruptor	1		

PREDISPOSIZIONE CESTELLO
PREDISPOSITION NACELLE
BASKET PREDISPOSITION
KORB VORBEREITUNG
PREDISPOSICION CESTO

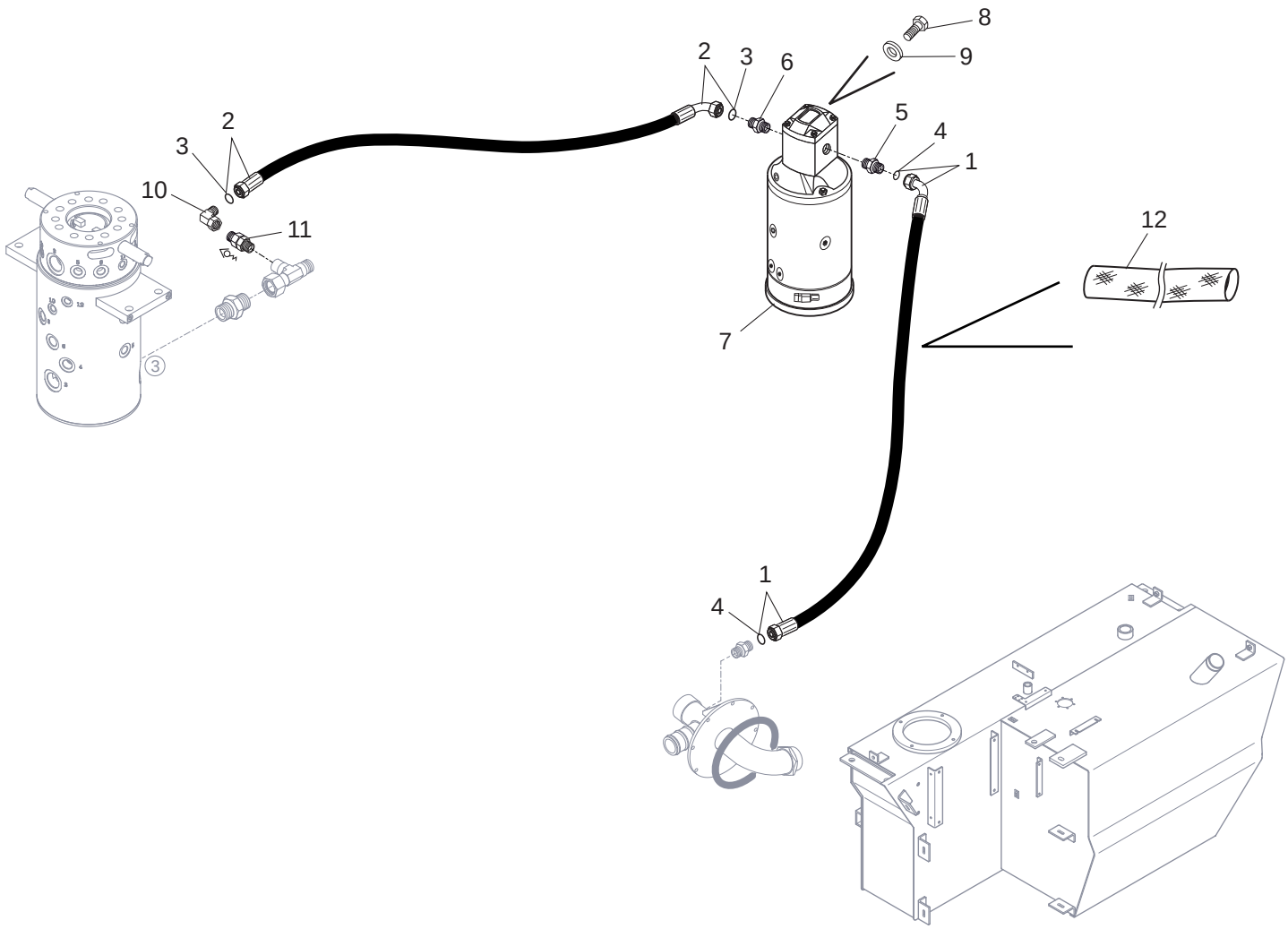

1/1

910048MOD

PREDISPOSIZIONE CESTELLO
PREDISPOSITION NACELLE
BASKET PREDISPOSITION
KORB VORBEREITUNG
PREDISPOSICION CESTO

Quantità
Quantity
Quantité
Menge
Quantità

10AB 5013

06/05/2013

Rep Item	Part. Number	DESCRIZIONE	DESIGNATION	DESCRIPTION	BEZEICHNUNG	DESCRIPCION	910048MOD
1	569978	tubo	tuyau	hose	schlauch	tubo	1
2	908529	tubo	tuyau	hose	schlauch	tubo	1
3	501220	guarnizione	joint	seal	dichtung	guarnicion	1
4	501224	guarnizione	joint	seal	dichtung	guarnicion	3
5	738056	raccordo	raccord	pipe fitting	rohrverbindung	conexion	1
6	657371	raccordo	raccord	pipe fitting	rohrverbindung	conexion	1
7	608763	elettropompa	electropompe	electro-pump	elektropumpe	electrobomba	1
8	471336	vite	vis	screw	schraube	tornillo	2
9	471326	rondella	rondelle	washer	unterlegscheibe	arandela	2
10	503899	raccordo	raccord	pipe fitting	rohrverbindung	conexion	1
11	508226	raccordo	raccord	pipe fitting	rohrverbindung	conexion	1
12	885778	protezione	protection	guard	schutz	proteccion	1

PREDISPOSIZIONE CESTELLO
PREDISPOSITION NACELLE
BASKET PREDISPOSITION
KORB VORBEREITUNG
PREDISPOSICION CESTO

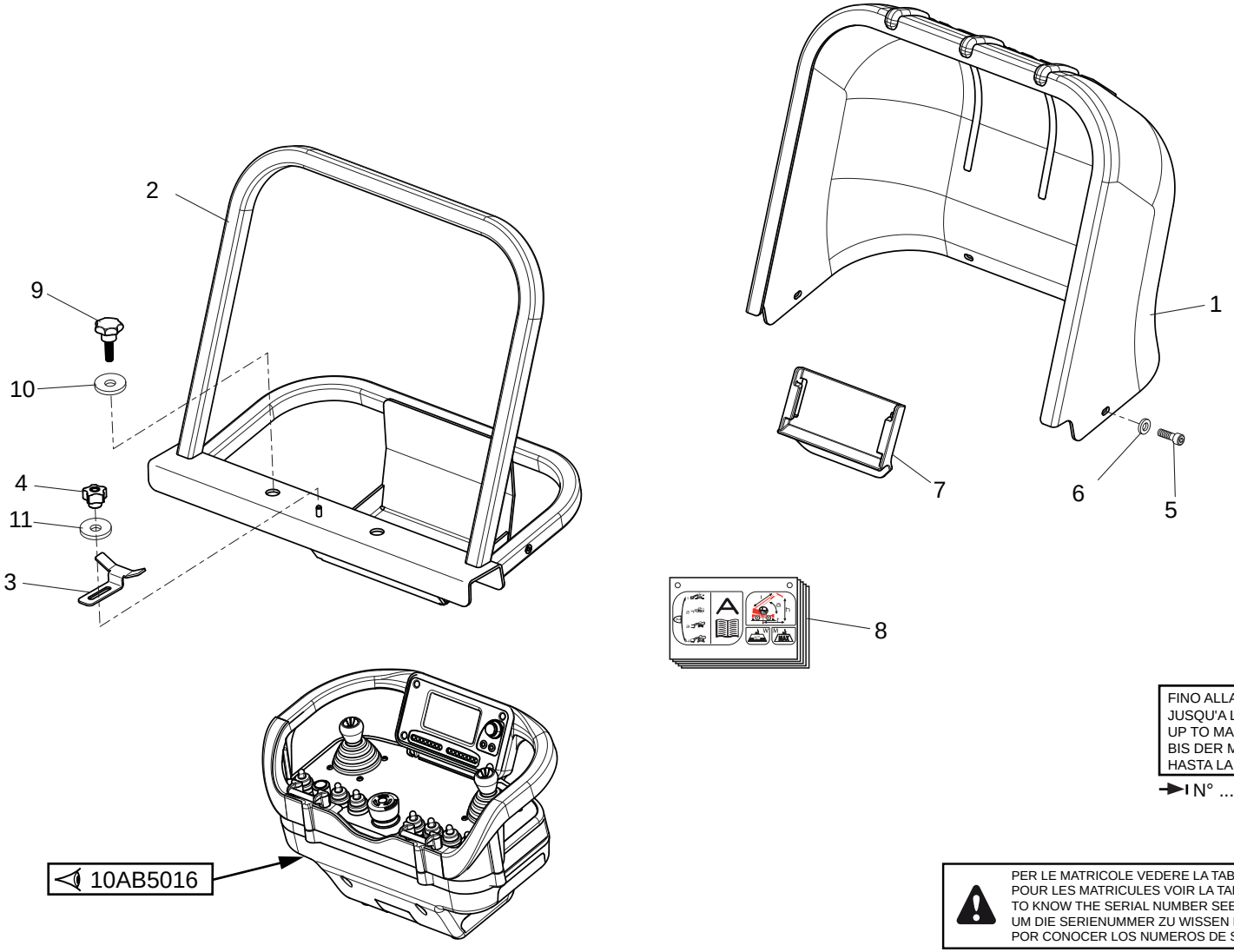

FINO ALLA MACCHINA
JUSQU'A LA MACHINE
UP TO MACHINE
BIS DER MASCHINE
HASTA LA MAQUINA

→I N° .....

PER LE MATRICOLE VEDERE LA TABELLA DEI CODICI
POUR LES MATRICULES VOIR LA TABLE AVEC LES REFERENCES
TO KNOW THE SERIAL NUMBER SEE THE TABLE WITH CODES
UM DIE SERIENUMMER ZU WISSEN BITTE DI KODE TABELLE EINSEHEN
POR CONOCER LOS NUMEROS DE SERIE VER LA TABLA DE CODIGOS

1/2

910048MOD

PREDISPOSIZIONE CESTELLO
PREDISPOSITION NACELLE
BASKET PREDISPOSITION
KORB VORBEREITUNG
PREDISPOSICION CESTO

Quantità
Quantity **Menge**
Quantité **Quantità**

10AB 5014

06/05/2013

Rep Item	Part. Number	DESCRIZIONE	DESIGNATION	DESCRIPTION	BEZEICHNUNG	DESCRIPCION	910048MOD								
1	910150	carter	carter	housing	gehaeuse	carter	1								
2	909276	supporto	support	support	lager	soporte	1								
3	909277	blocco	bloc	block	block	bloque	1								
4	910174	pomello	bouton	knob	knebelgriff	boton	1								
5	526829	vite	vis	screw	schraube	tornillo	4								
6	910175	rondella	rondelle	washer	unterlegscheibe	arandela	4								
7	910730	supporto	support	support	lager	soporte	1								
8	912308	targhetta	plaquette	name plate	schild	tarjeta	1								
9	674427	vite	vis	screw	schraube	tornillo	2								
10	484100	rondella	rondelle	washer	unterlegscheibe	arandela	2								
11	731358	rondella	rondelle	washer	unterlegscheibe	arandela	1								

910048MOD

PREDISPOSIZIONE CESTELLO
PREDISPOSITION NACELLE
BASKET PREDISPOSITION
KORB VORBEREITUNG
PREDISPOSICION CESTO

Quantità
Quantity **Menge**
Quantité **Quantità**

10AB 5014

Rep Item	Part. Number	DESCRIZIONE	DESIGNATION	DESCRIPTION	BEZEICHNUNG	DESCRIPCION	910048MOD								

MRT 2150
FINO ALLA MACCHINA
JUSQU'A LA MACHINE
UP TO MACHINE
BIS DER MASCHINE
HASTA LA MAQUINA
→I N° 763857

E PER - ET POUR
AND FOR - UND FUR
Y PARA
N° 763903

MRT-X 2150
◁ 10ABA5014

06/05/2013

PREDISPOSIZIONE CESTELLO
PREDISPOSITION NACELLE
BASKET PREDISPOSITION
KORB VORBEREITUNG
PREDISPOSICION CESTO

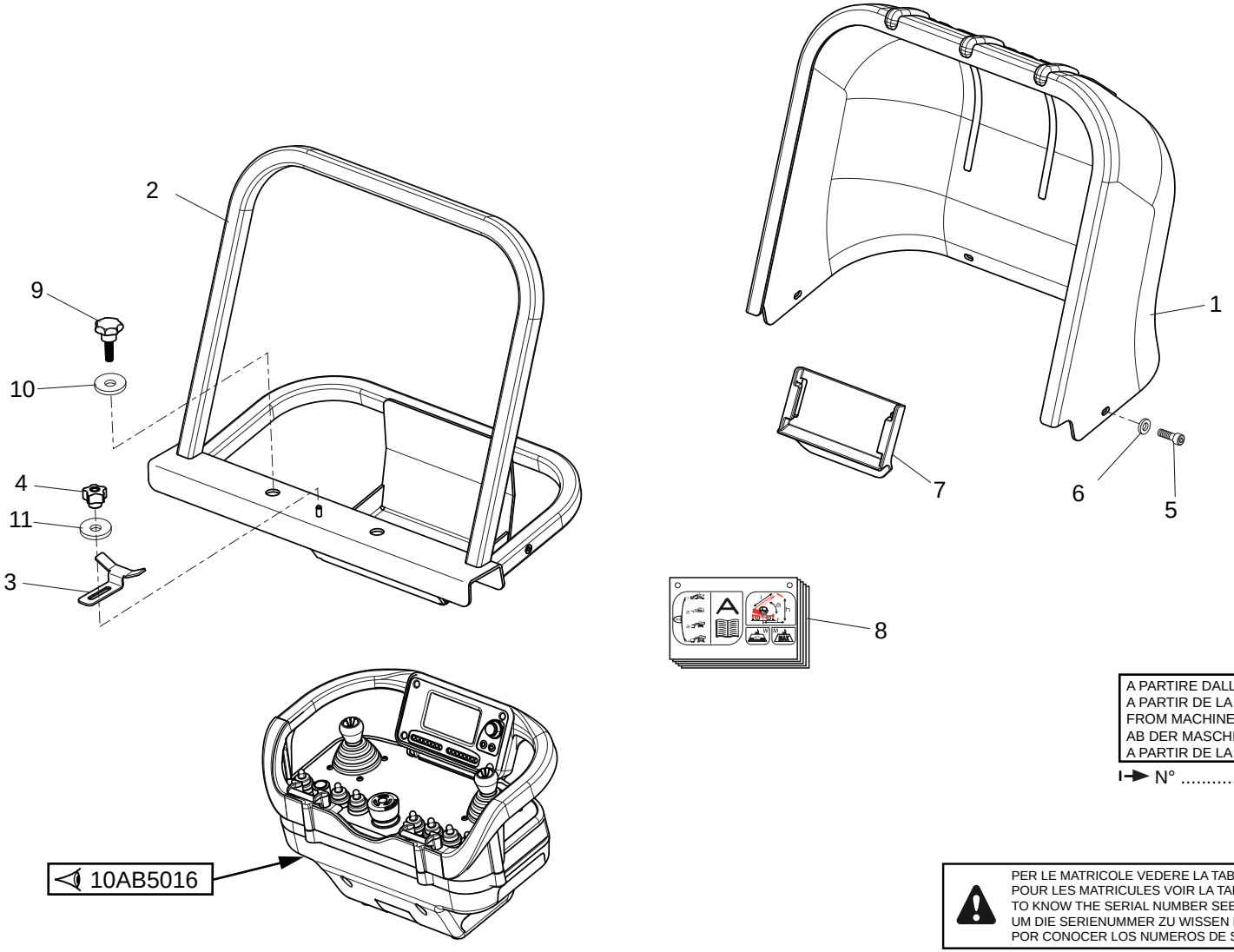

A PARTIRE DALLA MACCHINA
A PARTIR DE LA MACHINE
FROM MACHINE
AB DER MASCHINE
A PARTIR DE LA MAQUINA
N° .....

PER LE MATRICOLE VEDERE LA TABELLA DEI CODICI
POUR LES MATRICULES VOIR LA TABLE AVEC LES REFERENCES
TO KNOW THE SERIAL NUMBER SEE THE TABLE WITH CODES
UM DIE SERIENUMMER ZU WISSEN BITTE DI KODE TABELLE EINSEHEN
POR CONOCER LOS NUMEROS DE SERIE VER LA TABLA DE CODIGOS

1/2

910048MOD

PREDISPOSIZIONE CESTELLO
PREDISPOSITION NACELLE
BASKET PREDISPOSITION
KORB VORBEREITUNG
PREDISPOSICION CESTO

Quantità
Quantity
Quantité
Menge
Quantità

10ABA 5014

06/05/2013

Rep Item	Part. Number	DESCRIZIONE	DESIGNATION	DESCRIPTION	BEZEICHNUNG	DESCRIPCION	910048MOD
1	924529	carter	carter	housing	gehaeuse	carter	1
2	924532	supporto	support	support	lager	soporte	1
3	909277	blocco	bloc	block	block	bloque	1
4	910174	pomello	bouton	knob	knebelgriff	boton	1
5	526829	vite	vis	screw	schraube	tornillo	4
6	910175	rondella	rondelle	washer	unterlegscheibe	arandela	4
7	910730	supporto	support	support	lager	soporte	1
8	912308	targhetta	plaquette	name plate	schild	tarjeta	1
9	674427	vite	vis	screw	schraube	tornillo	2
10	484100	rondella	rondelle	washer	unterlegscheibe	arandela	2
11	731358	rondella	rondelle	washer	unterlegscheibe	arandela	1

910048MOD

PREDISPOSIZIONE CESTELLO
PREDISPOSITION NACELLE
BASKET PREDISPOSITION
KORB VORBEREITUNG
PREDISPOSICION CESTO

Quantità
Quantity **Menge**
Quantité **Quantità**

10ABA 5014

Rep Item	Part. Number	DESCRIZIONE / DESIGNATION / DESCRIPTION / BEZEICHNUNG / DESCRIPCION	910048MOD		
		MRT 2150 A PARTIRE DALLA MACCHINA A PARTIR DE LA MACHINE FROM MACHINE AB DER MASCHINE A PARTIR DE LA MAQUINA I → N° 763901 E PER - ET POUR AND FOR - UND FUR Y PARA N° 763903			
		MRT-X 2150 A PARTIRE DALLA 1° MACCHINA A PARTIR DE LA 1°MACHINE FROM 1ST MACHINE AB DER MASCHINE N°1 A PARTIR DE LA 1° MAQUINA			

06/05/2013

PREDISPOSIZIONE CESTELLO
PREDISPOSITION NACELLE
BASKET PREDISPOSITION
KORB VORBEREITUNG
PREDISPOSICION CESTO

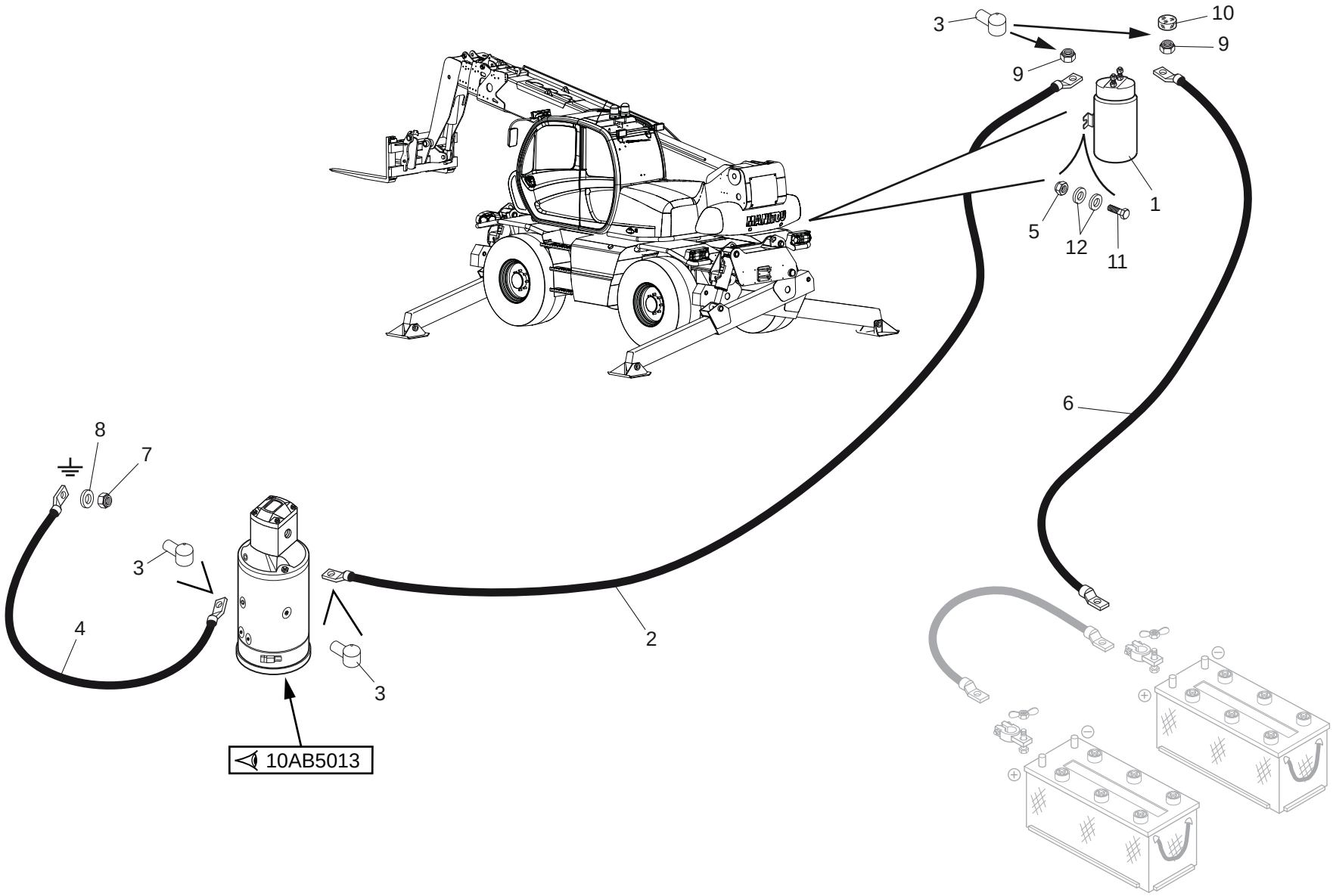

06/05/2013

1/1	910048MOD	PREDISPOSIZIONE CESTELLO PREDISPOSITION NACELLE BASKET PREDISPOSITION KORB VORBEREITUNG PREDISPOSICION CESTO					Quantità Quantity Menge Quantité Quantità	10AB 5015	06/05/2013

Rep Item	Part. Number	DESCRIZIONE	DESIGNATION	DESCRIPTION	BEZEICHNUNG	DESCRIPCION	910048MOD								
1	567794	teleruttore	telerupteur	solenoid switch	fernschalter	teleruptor	1								
2	922388	cavo	cable	cable	kabel	cable	1								
3	717712	protezione	protection	guard	schutz	proteccion	4								
4	922387	cavo	cable	cable	kabel	cable	1								
5	471402	dado	ecrou	nut	mutter	tuerca	2								
6	921153	cavo	cable	cable	kabel	cable	1								
7	719192	dado	ecrou	nut	mutter	tuerca	1								
8	690252	rondella	rondelle	washer	unterlegscheibe	arandela	1								
9	471320	dado	ecrou	nut	mutter	tuerca	2								
10	717706	protezione	protection	guard	schutz	proteccion	1								
11	471377	vite	vis	screw	schraube	tornillo	2								
12	455018	rondella	rondelle	washer	unterlegscheibe	arandela	4								

PREDISPOSIZIONE CESTELLO
PREDISPOSITION NACELLE
BASKET PREDISPOSITION
KORB VORBEREITUNG
PREDISPOSICION CESTO

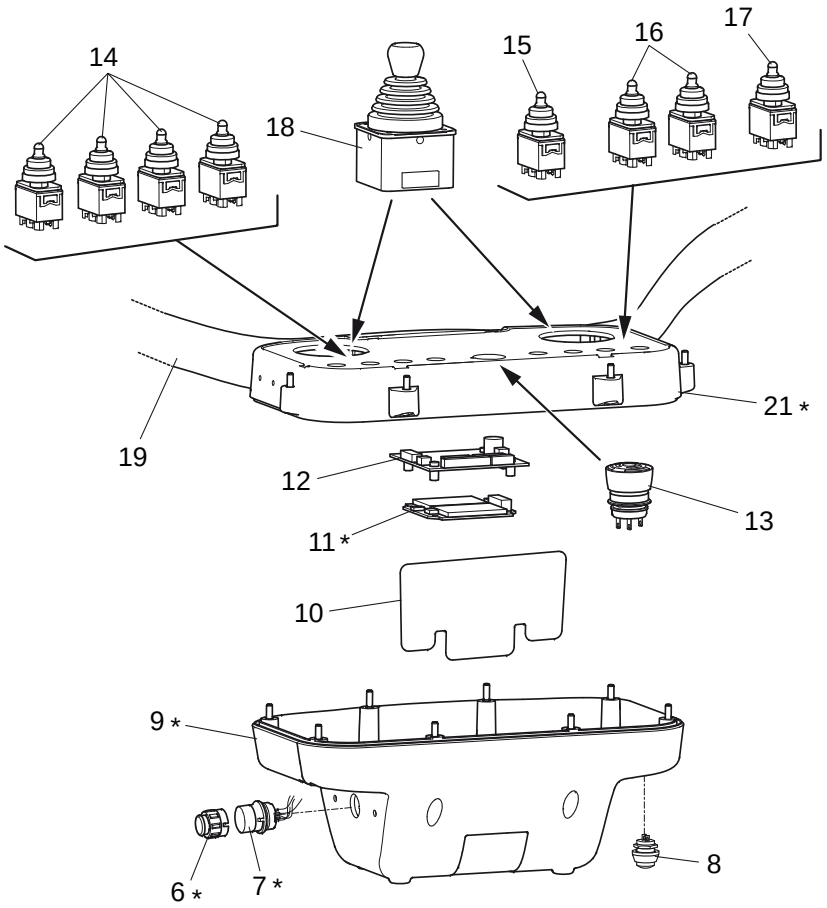

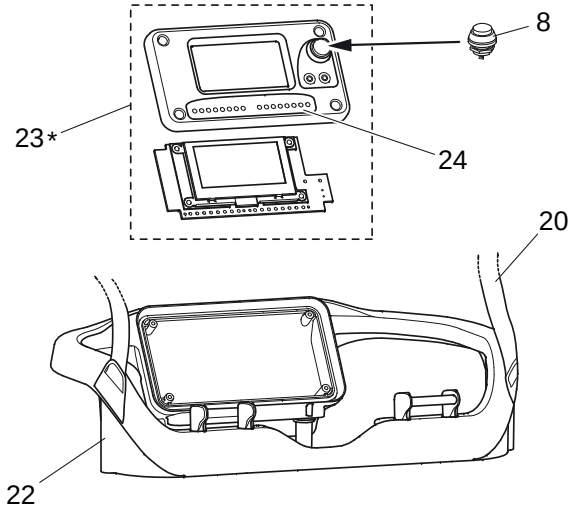

* FORNITO SOLAMENTE COMUNICANDO MATRICOLA
FOURNI SEULEMENT EN DONNANT MATRICULE
SUPPLIED ONLY COMMUNICATING SERIAL NUMBER
GELIEFERTE NUR IN VERBINDUNG STEHENDE SERIAL NUMMER
PROVEEDO SOLO COMUNICANDO MATRICULA

1 * PULSANTIERA COMPLETA
TABLEAU POUSSOIRS COMPLET
COMPLETE PUSH BUTTON PANEL
TASTERPULT KOMPLETTER
TABLERO DE BOTONES COMPLETO

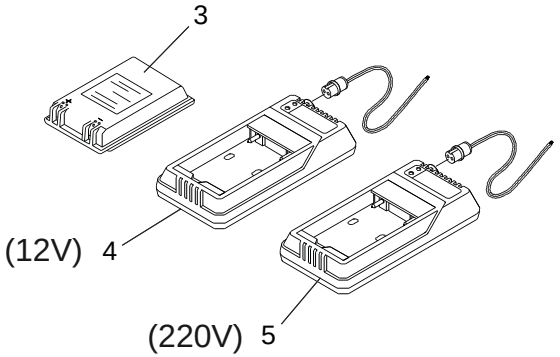

06/05/2013

1/1	910048MOD	**PREDISPOSIZIONE CESTELLO** PREDISPOSITION NACELLE BASKET PREDISPOSITION KORB VORBEREITUNG PREDISPOSICION CESTO					Quantità Quantity Quantité 910048MOD	Menge Quantità	10AB 5016	06/05/2013
Rep Item	**Part. Number**	**DESCRIZIONE**	**DESIGNATION**	**DESCRIPTION**	**BEZEICHNUNG**	**DESCRIPCION**				
1	921174	pulsantiera	tableau poussoirs	push button panel	tasterpult	tablero de botones	1			
2	912234	serigrafia	serigraphie	serigraphi	serigraphie	serigrafia	1			
3	910652	batteria	batterie	battery	batterie	bateria	1			
4	910653	caricabatteria	chargeur de batterie	battery charger	sammlerladegerat	cargabaterias 12V	1			
5	910654	caricabatteria	chargeur de batterie	battery charger	sammlerladegerat	cargabaterias 220V	1			
6	921177	chiave	clef	key	schlussel	llave	1			
7	921162	connettore	connecteur	connector	verbindung	conector	1			
8	910640	pulsante	bouton poussoir	push button	druckknopf	pulsador	2			
9	910636	scatola	boite	housing	gehaeuse	caja	1			
10	910635	antenna	antenne	antenna	antenne	antena	1			
11	921161	modulo	module	module	modul	modulo	1			
12	910633	codificatore	codeur	encoder	codierer	codificador	1			
13	910628	pulsante	bouton poussoir	push button	druckknopf	pulsador	1			
14	921011	pulsante	bouton poussoir	push button	druckknopf	pulsador	4			
15	673656	pulsante	bouton poussoir	push button	druckknopf	pulsador	1			
16	688253	pulsante	bouton poussoir	push button	druckknopf	pulsador	2			
17	773906	pulsante	bouton poussoir	push button	druckknopf	pulsador	1			
18	910629	manipolatore	manipulateur	control lever	steverhebel	manipulador	2			
19	910604	cinghia	courroie	belt	riemen	correa	1			
20	910603	cinghia	courroie	belt	riemen	correa	1			
21	910632	scatola	boite	housing	gehaeuse	caja	1			
22	921160	scatola	boite	housing	gehaeuse	caja	1			
23	921158	display	ecran	display	anzeigevorrichtung	display	1			
24	921159	pannello	panneau	panel	schalttafel	tablero	1			

PREDISPOSIZIONE CESTELLO
PREDISPOSITION NACELLE
BASKET PREDISPOSITION
KORB VORBEREITUNG
PREDISPOSICION CESTO

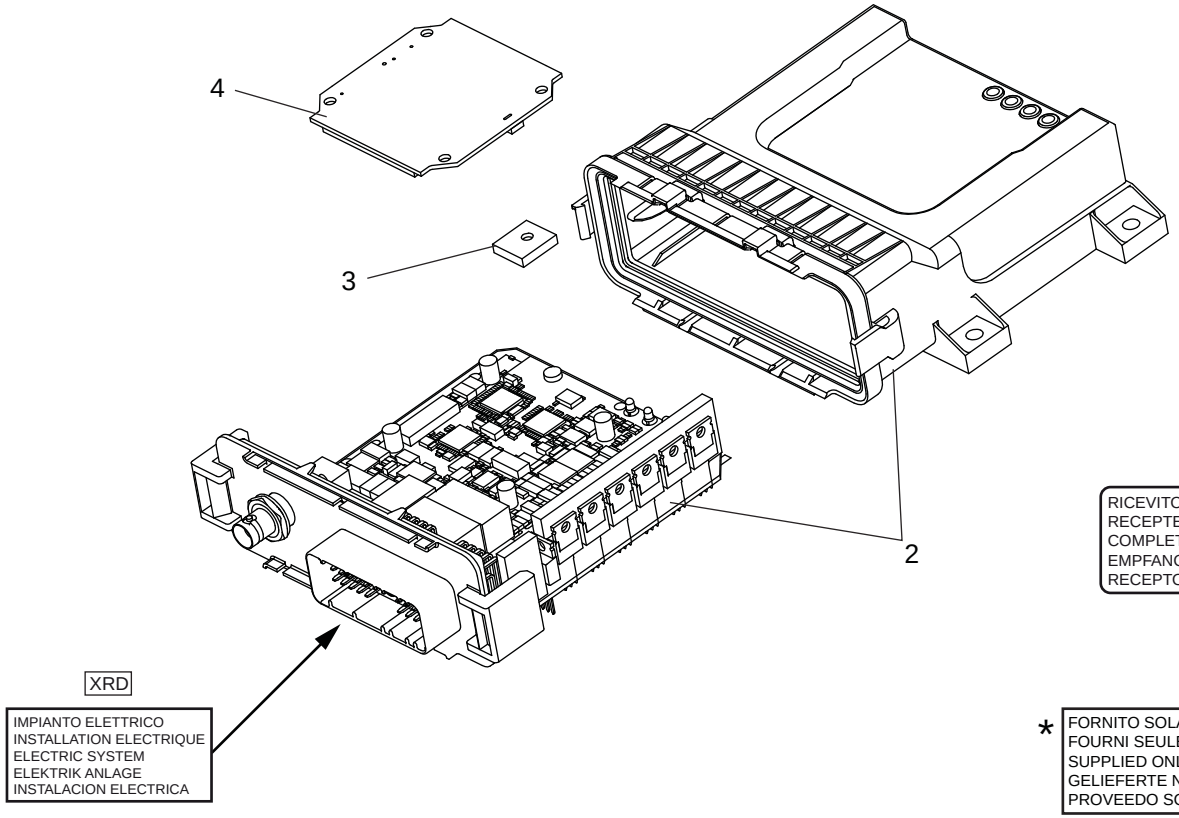

1 *	RICEVITORE COMPLETO RECEPTEUR COMPLET COMPLETE RECEIVER EMPFANGSGERAT KOMPLETTER RECEPTOR COMPLETO	

* FORNITO SOLAMENTE COMUNICANDO MATRICOLA
FOURNI SEULEMENT EN DONNANT MATRICULE
SUPPLIED ONLY COMMUNICATING SERIAL NUMBER
GELIEFERTE NUR IN VERBINDUNG STEHENDE SERIAL NUMMER
PROVEEDO SOLO COMUNICANDO MATRICULA

06/05/2013

1/1

910048MOD

PREDISPOSIZIONE CESTELLO
PREDISPOSITION NACELLE
BASKET PREDISPOSITION
KORB VORBEREITUNG
PREDISPOSICION CESTO

Quantità
Quantity
Quantité
Menge
Quantità

10AB 5017

06/05/2013

Rep Item	Part. Number	DESCRIZIONE	DESIGNATION	DESCRIPTION	BEZEICHNUNG	DESCRIPCION	910048MOD
1	921175	ricevitore	récepteur	receiver	empfänger	receptor	1
2	921173	scatola	boite	housing	gehaeuse	caja	1
3	910642	chiave	clef	key	schlussel	llave	1
4	921161	codificatore	codeur	encoder	codierer	codificador	1

DOPPIO OPTIONAL ANTERIORE
DOUBLE OPTION AVANT
DOUBLE FRONT OPTIONAL
DOPPELT VORN OPTION
DOBLE OPTIONAL DELANTERO

NUMERO - REFERENCE **921093**
NUMBER - NUMMER
NUMERO

OPTIONAL

30/05/2013

921093MOD

10AD5008

DOPPIO OPTIONAL ANTERIORE
DOUBLE OPTION AVANT
DOUBLE FRONT OPTIONAL
DOPPELT VORN OPTION
DOBLE OPTIONAL DELANTERO

921093MOD

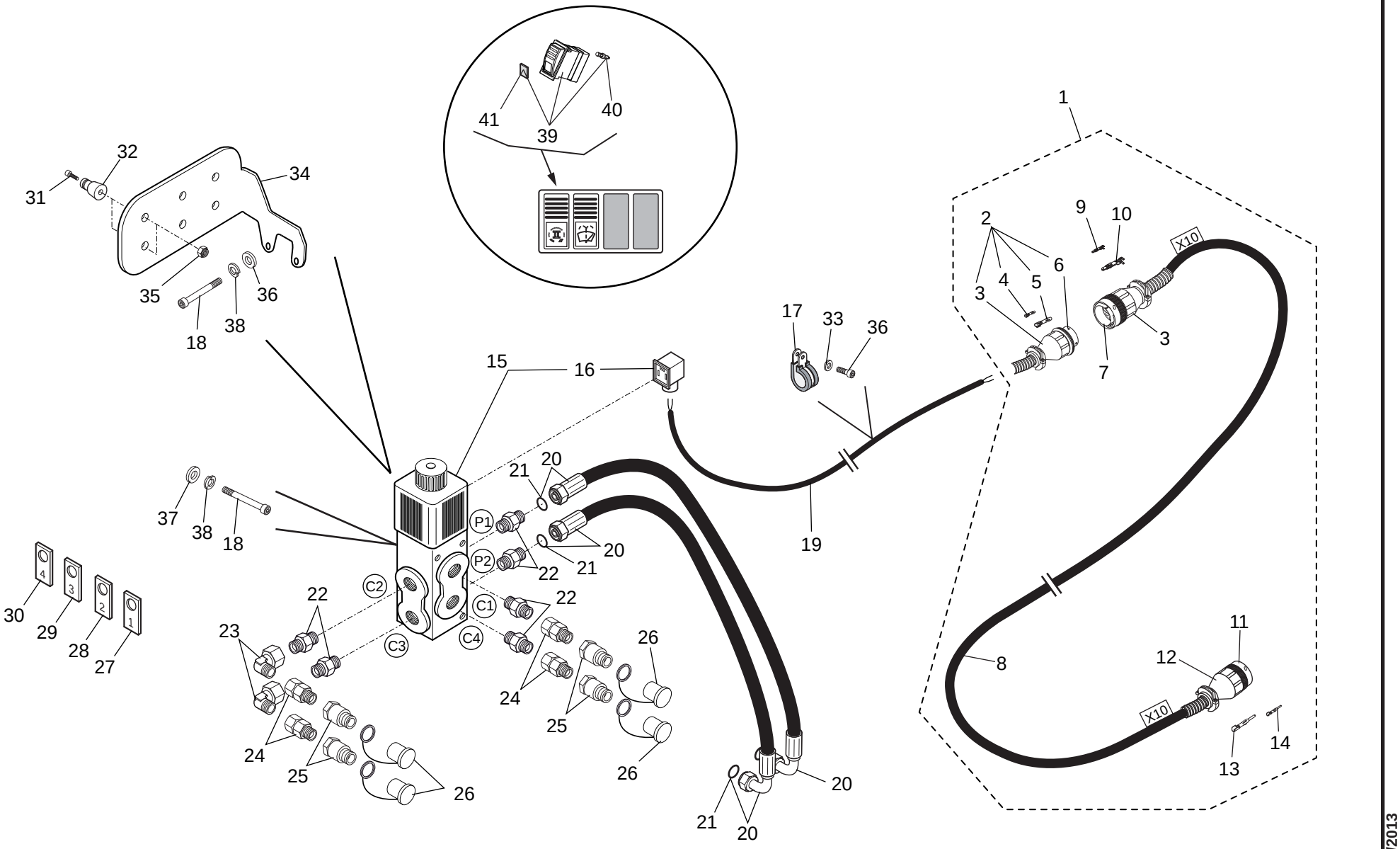

1/2

921093MOD

DOPPIO OPTIONAL ANTERIORE
DOUBLE OPTION AVANT
DOUBLE FRONT OPTIONAL
DOPPELT VORN OPTION
DOBLE OPTIONAL DELANTERO

Quantità
Quantity **Menge**
Quantité **Quantità**

10AD 5008

30/05/2013

Rep Item	Part. Number	DESCRIZIONE	DESIGNATION	DESCRIPTION	BEZEICHNUNG	DESCRIPCION	921093MOD								
1	912055	cablaggio completo	cablage complet	complete wiring	komplette verkabelung	cableado completo	1								
2	926855	connettore	connecteur	connector	verbindung	conector	1								
3	657184	corpo	corps	body	koerper	cuerpo	2								
4	657204	terminale	borne	terminal	endverschluss	terminal	x								
5	659983	terminale	borne	terminal	endverschluss	terminal	x								
6	657179	connettore	connecteur	connector	verbindung	conector	1								
7	657180	connettore	connecteur	connector	verbindung	conector	1								
8	926859	cablaggio	cablage	wiring	verkabelung	cableado	1								
9	657206	terminale	borne	terminal	endverschluss	terminal	x								
10	659958	terminale	borne	terminal	endverschluss	terminal	x								
11	924363	connettore	connecteur	connector	verbindung	conector	1								
12	910432	corpo	corps	body	koerper	cuerpo	1								
13	687853	terminale	borne	terminal	endverschluss	terminal	x								
14	504486	terminale	borne	terminal	endverschluss	terminal	x								
15	729487	elettrovalvola	soupape electrique	solenoid valve	elektroventil	electrovalvula	1								
16	577722	testina	tete	head	kopf	cabeza	1								
17	486953	fascetta	collier	clamp	schelle	abrazadera	3								
18	503558	vite	vis	screw	schraube	tornillo	3								
19	880259	cavo	cable	cable	kabel	cable	1								
20	504923	tubo	tuyau	hose	schlauch	tubo	2								
21	501222	guarnizione	joint	seal	dichtung	guarnicion	4								
22	485398	raccordo	raccord	pipe fitting	rohrverbindung	conexion	6								
23	512970	raccordo	raccord	pipe fitting	rohrverbindung	conexion	2								
24	169091	raccordo	raccord	pipe fitting	rohrverbindung	conexion	4								
25	266089	innesto rapido	embrayage rapide	quick connection	schnellanschluss	acoplamiento rapido	4								

2/2

921093MOD

DOPPIO OPTIONAL ANTERIORE
DOUBLE OPTION AVANT
DOUBLE FRONT OPTIONAL
DOPPELT VORN OPTION
DOBLE OPTIONAL DELANTERO

Quantità
Quantity **Menge**
Quantité **Quantità**

10AD 5008

30/05/2013

Rep Item	Part. Number	DESCRIZIONE	DESIGNATION	DESCRIPTION	BEZEICHNUNG	DESCRIPCION	921093MOD
26	261398	tappo	bouchon	plug	stopfen	tapon	4
27	214364	targhetta	plaquette	name plate	schild	tarjeta	1
28	214365	targhetta	plaquette	name plate	schild	tarjeta	1
29	214366	targhetta	plaquette	name plate	schild	tarjeta	1
30	214367	targhetta	plaquette	name plate	schild	tarjeta	1
31	482535	vite	vis	screw	schraube	tornillo	4
32	192040	supporto	support	support	lager	soporte	4
33	505245	rondella	rondelle	washer	unterlegscheibe	arandela	5
34	730967	supporto	support	support	lager	soporte	1
35	471320	dado	ecrou	nut	mutter	tuerca	4
36	478974	vite	vis	screw	schraube	tornillo	3
37	455018	rondella	rondelle	washer	unterlegscheibe	arandela	1
38	448401	rondella	rondelle	washer	unterlegscheibe	arandela	3
39	724473	interruttore	interrupteur	switch	schalter	interruptor	1
40	510118	lampadina	lampe	bulb	birne	lamparilla	1
41	732015	vetrino	vitre	glass	glas	barniz vitreo	1

DOPPIO OPTIONAL ANTERIORE + BLOCCO ACCESSORI IDRAULICO
DOUBLE OPTION AVANT + BLOCAGE HYDRAULIQUE DES ACCESSORIES
DOUBLE FRONT OPTIONAL + HYDRAULIC LOCKING
DOPPELT VORN OPTION + AUSTRUNG MIT ZUSATZHYDRAULIKBLOCK
DOBLE OPTIONAL DELANTERO + CLOQUE ACCESORIOS HIDRAULICOS

NUMERO - REFERENCE **921095**
NUMBER - NUMMER
NUMERO

OPTIONAL

30/05/2013

921095MOD

10AD5010

DOPPIO OPTIONAL ANTERIORE + BLOCCO ACCESSORI IDRAULICO
DOUBLE OPTION AVANT + BLOCAGE HYDRAULIQUE DES ACCESSORIES
DOUBLE FRONT OPTIONAL + HYDRAULIC LOCKING
DOPPELT VORN OPTION + AUSTRUNG MIT ZUSATZHYDRAULIKBLOCK
DOBLE OPTIONAL DELANTERO + CLOQUE ACCESORIOS HIDRAULICOS

921095MOD

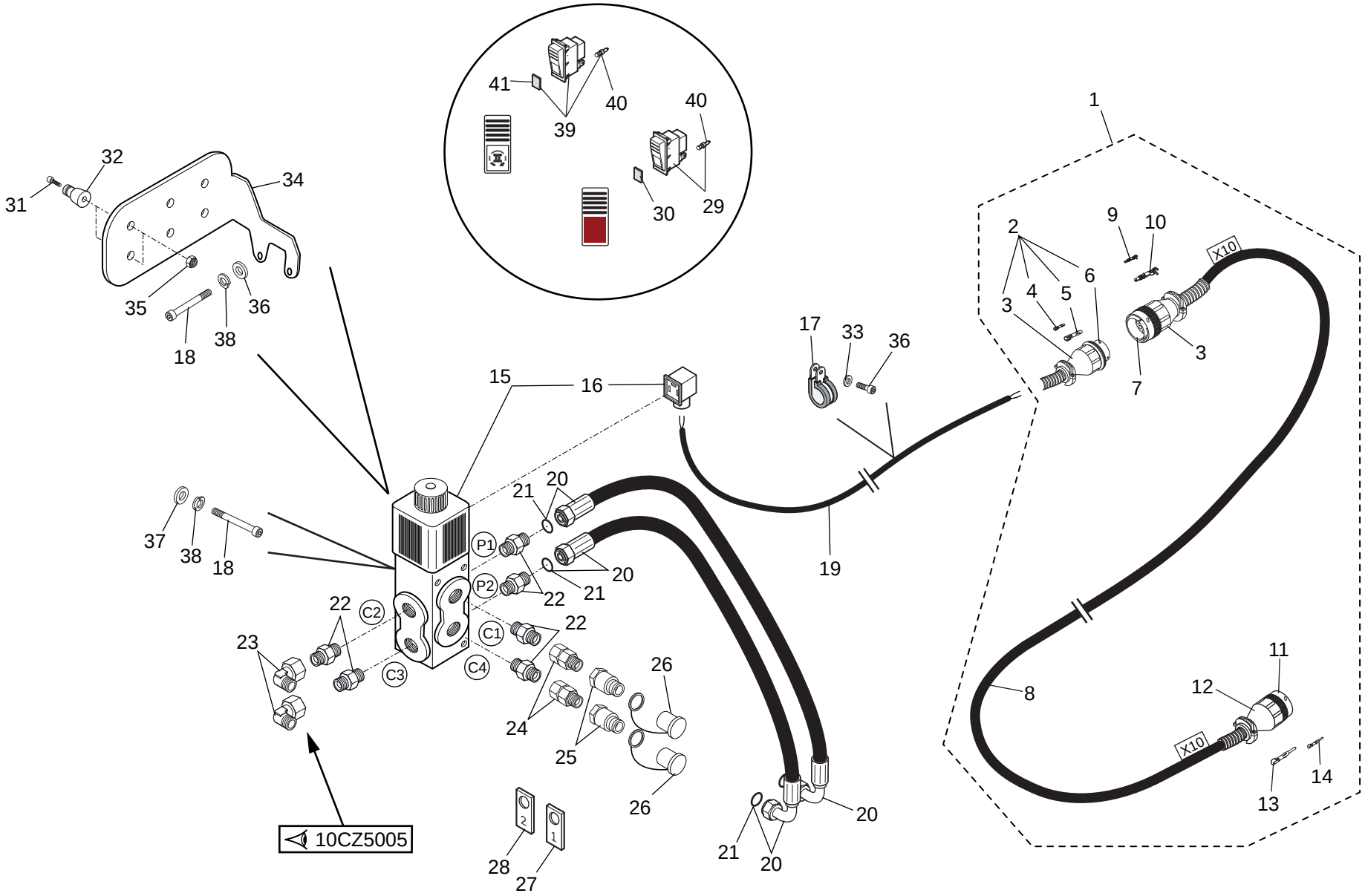

30/05/2013

1/2

921095MOD

DOPPIO OPTIONAL ANTERIORE
DOUBLE OPTION AVANT
DOUBLE FRONT OPTIONAL
DOPPELT VORN OPTION
DOBLE OPTIONAL DELANTERO

Quantità
Quantity **Menge**
Quantité **Quantità**

10AD 5010

30/05/2013

Rep Item	Part. Number	DESCRIZIONE	DESIGNATION	DESCRIPTION	BEZEICHNUNG	DESCRIPCION	921095MOD
1	912055	cablaggio completo	cablage complet	complete wiring	komplette verkabelung	cableado completo	1
2	926855	connettore	connecteur	connector	verbindung	conector	1
3	657184	corpo	corps	body	koerper	cuerpo	2
4	657204	terminale	borne	terminal	endverschluss	terminal	x
5	659983	terminale	borne	terminal	endverschluss	terminal	x
6	657179	connettore	connecteur	connector	verbindung	conector	1
7	657180	connettore	connecteur	connector	verbindung	conector	1
8	926859	cablaggio	cablage	wiring	verkabelung	cableado	1
9	657206	terminale	borne	terminal	endverschluss	terminal	x
10	659958	terminale	borne	terminal	endverschluss	terminal	x
11	924363	connettore	connecteur	connector	verbindung	conector	1
12	910432	corpo	corps	body	koerper	cuerpo	1
13	687853	terminale	borne	terminal	endverschluss	terminal	x
14	504486	terminale	borne	terminal	endverschluss	terminal	x
15	729487	elettrovalvola	soupape electrique	solenoid valve	elektroventil	electrovalvula	1
16	577722	testina	tete	head	kopf	cabeza	1
17	486953	fascetta	collier	clamp	schelle	abrazadera	3
18	503558	vite	vis	screw	schraube	tornillo	3
19	880259	cavo	cable	cable	kabel	cable	1
20	504923	tubo	tuyau	hose	schlauch	tubo	2
21	501222	guarnizione	joint	seal	dichtung	guarnicion	4
22	485398	raccordo	raccord	pipe fitting	rohrverbindung	conexion	6
23	512970	raccordo	raccord	pipe fitting	rohrverbindung	conexion	2
24	169091	raccordo	raccord	pipe fitting	rohrverbindung	conexion	2
25	266089	innesto rapido	embrayage rapide	quick connection	schnellanschluss	acoplamiento rapido	2

2/2

921095MOD

DOPPIO OPTIONAL ANTERIORE
DOUBLE OPTION AVANT
DOUBLE FRONT OPTIONAL
DOPPELT VORN OPTION
DOBLE OPTIONAL DELANTERO

Quantità
Quantity **Menge**
Quantité **Quantità**

10AD 5010

30/05/2013

Rep Item	Part. Number	DESCRIZIONE	DESIGNATION	DESCRIPTION	BEZEICHNUNG	DESCRIPCION	921095MOD
26	261398	tappo	bouchon	plug	stopfen	tapon	2
27	214364	targhetta	plaquette	name plate	schild	tarjeta	1
28	214365	targhetta	plaquette	name plate	schild	tarjeta	1
29	672145	interruttore	interrupteur	switch	schalter	interruptor	1
30	738703	vetrino	vitre	glass	glas	barniz vitreo	1
31	482535	vite	vis	screw	schraube	tornillo	4
32	192040	supporto	support	support	lager	soporte	4
33	505245	rondella	rondelle	washer	unterlegscheibe	arandela	5
34	730967	supporto	support	support	lager	soporte	1
35	471320	dado	ecrou	nut	mutter	tuerca	4
36	478974	vite	vis	screw	schraube	tornillo	3
37	455018	rondella	rondelle	washer	unterlegscheibe	arandela	1
38	448401	rondella	rondelle	washer	unterlegscheibe	arandela	3
39	724473	interruttore	interrupteur	switch	schalter	interruptor	1
40	510118	lampadina	lampe	bulb	birne	lamparilla	1
41	732015	vetrino	vitre	glass	glas	barniz vitreo	1

DOPPIO OPTIONAL ANTERIORE + BLOCCO ACCESSORI IDRAULICO
DOUBLE OPTION AVANT + BLOCAGE HYDRAULIQUE DES ACCESSORIES
DOUBLE FRONT OPTIONAL + HYDRAULIC LOCKING
DOPPELT VORN OPTION + AUSTRUNG MIT ZUSATZHYDRAULIKBLOCK
DOBLE OPTIONAL DELANTERO + CLOQUE ACCESORIOS HIDRAULICOS

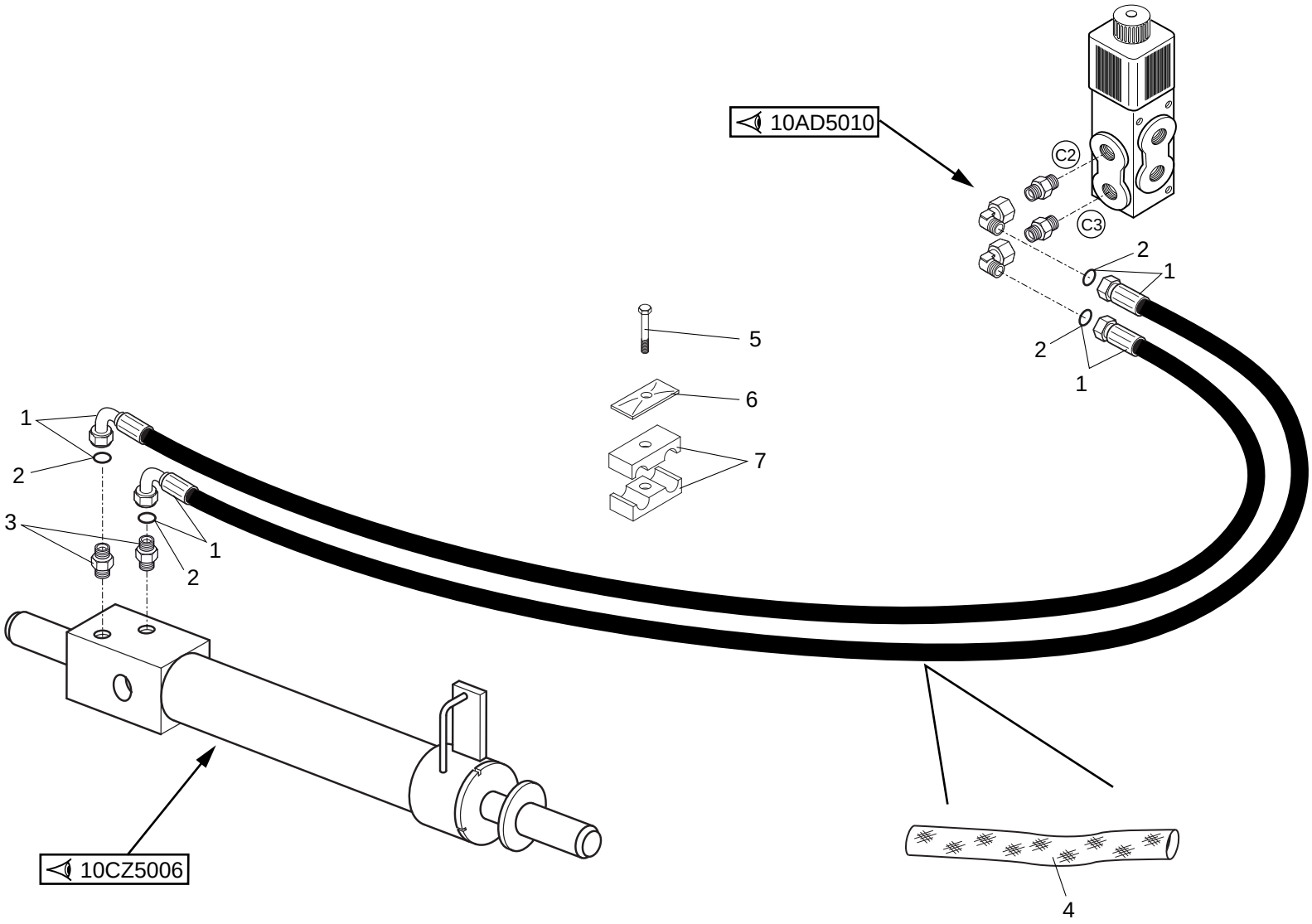

30/05/2013

1/1

921095MOD

BLOCCO ACCESSORI IDRAULICO
BLOCAGE HYDRAULIQUE DES ACCESSORIES
HYDRAULIC LOCKING
AUSTRUNG MIT ZUSATZHYDRAULIKBLOCK
CLOQUE ACCESORIOS HIDRAULICOS

Quantità
Quantity
Quantité
Menge
Quantità

10CZ 5005

30/05/2013

Rep Item	Part. Number	DESCRIZIONE	DESIGNATION	DESCRIPTION	BEZEICHNUNG	DESCRIPCION	921095MOD
1	568166	tubo	tuyau	hose	schlauch	tubo	2
2	501220	guarnizione	joint	seal	dichtung	guarnicion	2
3	587381	raccordo	raccord	pipe fitting	rohrverbindung	conexion	2
4	738143	protezione	protection	guard	schutz	proteccion	1
5	484734	vite	vis	screw	schraube	tornillo	1
6	487779	piastra	plaque	plate	platte	plancha	1
7	480213	collare	collier	collar	stellring	brida	1
8	501222	guarnizione	joint	seal	dichtung	guarnicion	2

DOPPIO OPTIONAL ANTERIORE + BLOCCO ACCESSORI IDRAULICO
DOUBLE OPTION AVANT + BLOCAGE HYDRAULIQUE DES ACCESSORIES
DOUBLE FRONT OPTIONAL + HYDRAULIC LOCKING
DOPPELT VORN OPTION + AUSTRUNG MIT ZUSATZHYDRAULIKBLOCK
DOBLE OPTIONAL DELANTERO + CLOQUE ACCESORIOS HIDRAULICOS

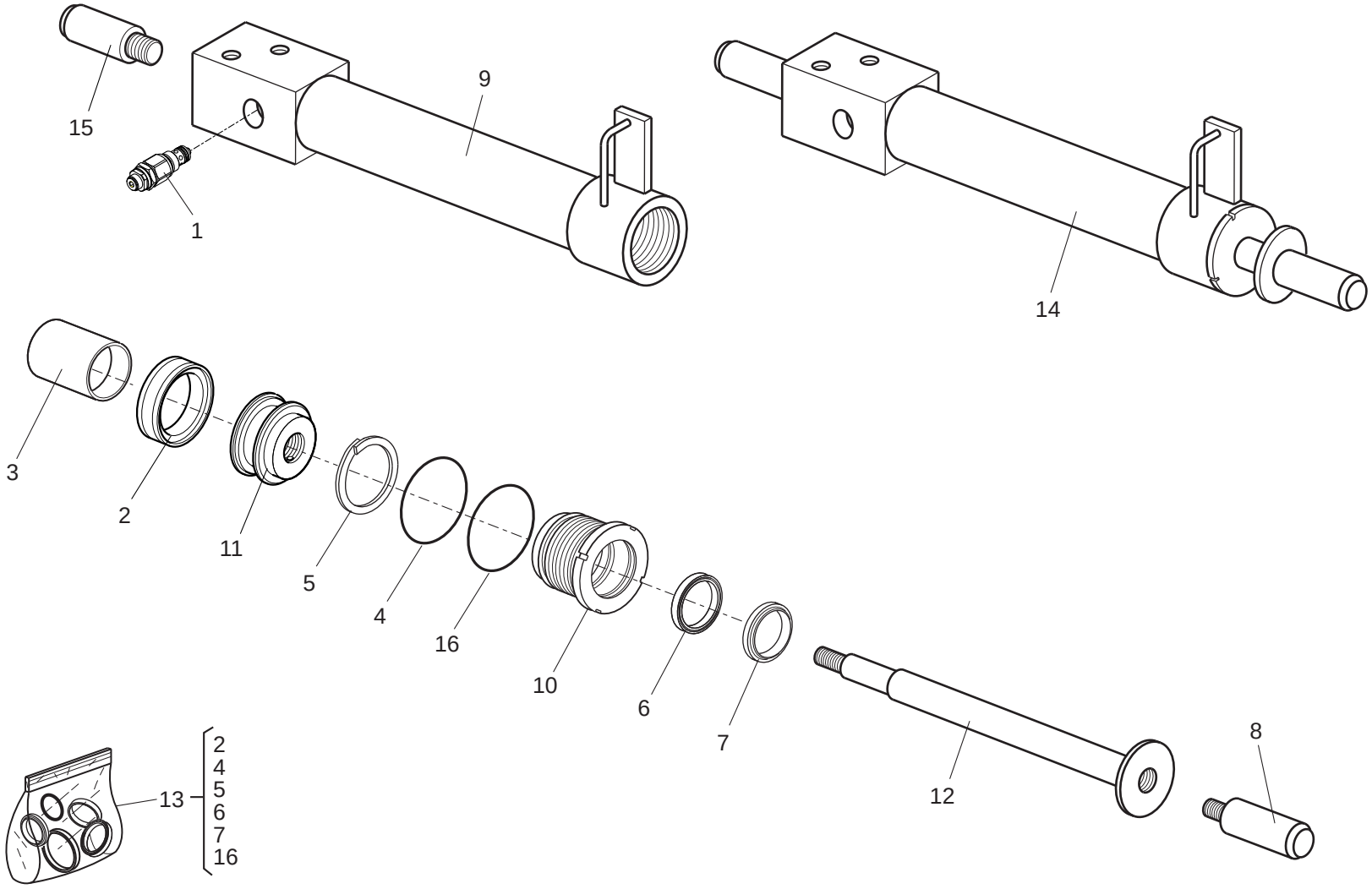

30/05/2013

1/1

921095MOD

BLOCCO ACCESSORI IDRAULICO
BLOCAGE HYDRAULIQUE DES ACCESSORIES
HYDRAULIC LOCKING
AUSTRUNG MIT ZUSATZHYDRAULIKBLOCK
CLOQUE ACCESORIOS HIDRAULICOS

Quantità
Quantity
Quantité
Menge
Quantità

10CZ 5006

30/05/2013

Rep Item	Part. Number	DESCRIZIONE	DESIGNATION	DESCRIPTION	BEZEICHNUNG	DESCRIPCION	921095MOD
1	675701	valvola	soupape	valve	ventil	valvula	1
2	478498	guarnizione	joint	seal	dichtung	guarnicion	1
3	739072	distanziale	entretoise	spacer	abstandstuck	separador	1
4	675702	guarnizione	joint	seal	dichtung	guarnicion	1
5	658391	guarnizione	joint	seal	dichtung	guarnicion	1
6	675704	guarnizione	joint	seal	dichtung	guarnicion	1
7	478523	guarnizione	joint	seal	dichtung	guarnicion	1
8	739227	perno	pivot	pin	bolzen	perno	1
9	742660	camicia	chemise	cylinder liner	laufbuchse	camisa	1
10	675706	testata	culasse	cylinder head	zylinderkopf	cabezera	1
11	675707	pistone	piston	piston	kolben	piston	1
12	742659	stelo	tige	rod	spindel	vastago	1
13	742661	kit guarnizioni	kit joints	seal kit	dichtungssatz	junta de repuesto	1
14	739164	cilindro completo	verin complet	cylinder ass'y	kompletter zylinder	cilindro completo	1
15	739226	perno	pivot	pin	bolzen	perno	1
16	658395	guarnizione	joint	seal	dichtung	guarnicion	1

TRIPLO OPTIONAL ANTERIORE
TRIPLE OPTION AVANT
TRIPLE FRONT OPTIONAL
DRITTE VORN OPTION
TRIPLE OPTIONAL DELANTERO

NUMERO - REFERENCE **921097**
NUMBER - NUMMER
NUMERO

OPTIONAL

03/06/2013

921097MOD

10AD5012

TRIPLO OPTIONAL ANTERIORE
TRIPLE OPTION AVANT
TRIPLE FRONT OPTIONAL
DRITTE VORN OPTION
TRIPLE OPTIONAL DELANTERO

921097MOD

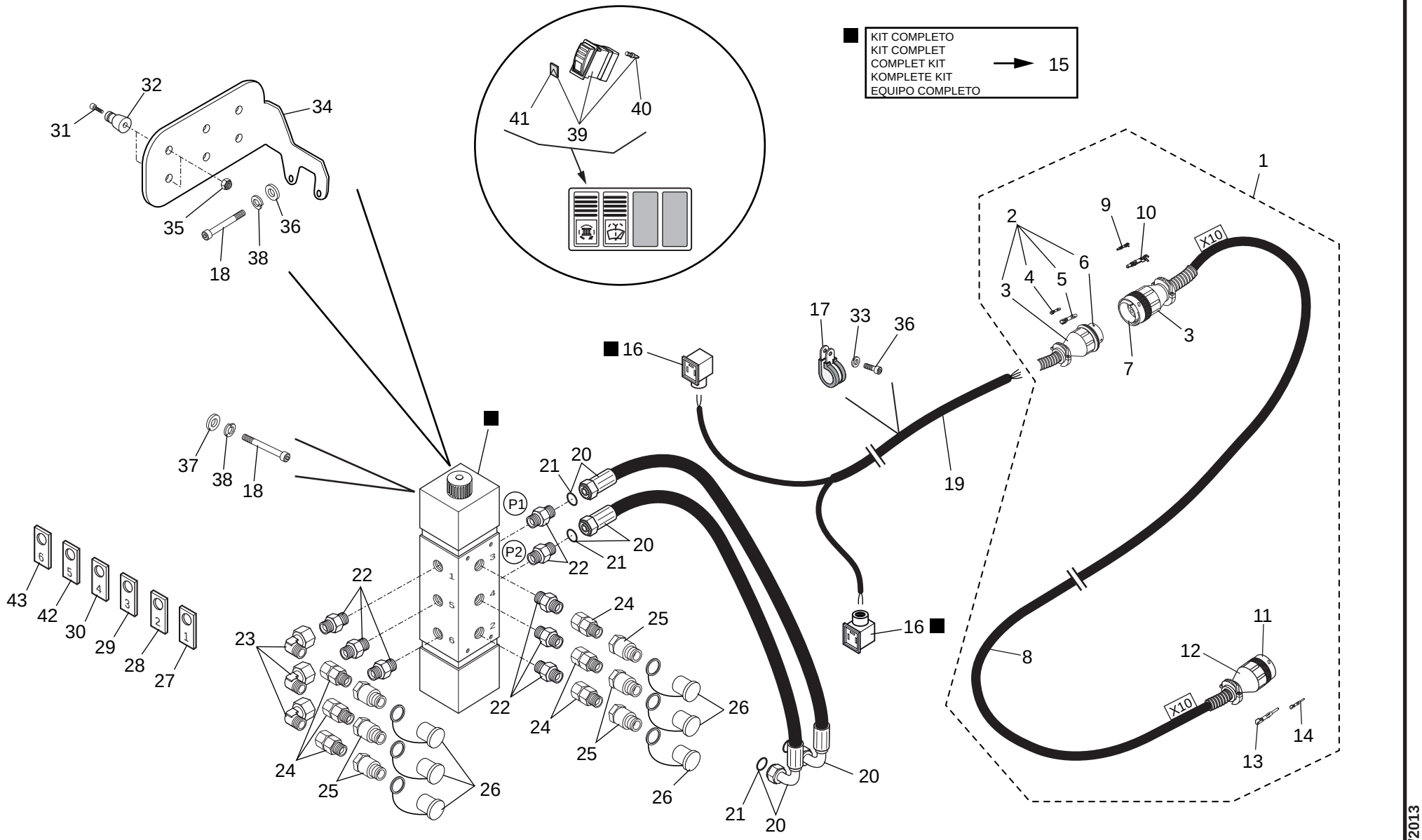

03/06/2013

1/2

921097MOD

TRIPLO OPTIONAL ANTERIORE
TRIPLE OPTION AVANT
TRIPLE FRONT OPTIONAL
DRITTE VORN OPTION
TRIPLE OPTIONAL DELANTERO

Quantità
Quantity **Menge**
Quantité **Quantità**

10AD 5012

03/06/2013

Rep Item	Part. Number	DESCRIZIONE	DESIGNATION	DESCRIPTION	BEZEICHNUNG	DESCRIPCION	921097MOD
1	912055	cablaggio completo	cablage complet	complete wiring	komplette verkabelung	cableado completo	1
2	926855	connettore	connecteur	connector	verbindung	conector	1
3	657184	corpo	corps	body	koerper	cuerpo	2
4	657204	terminale	borne	terminal	endverschluss	terminal	x
5	659983	terminale	borne	terminal	endverschluss	terminal	x
6	657179	connettore	connecteur	connector	verbindung	conector	1
7	657180	connettore	connecteur	connector	verbindung	conector	1
8	926859	cablaggio	cablage	wiring	verkabelung	cableado	1
9	657206	terminale	borne	terminal	endverschluss	terminal	x
10	659958	terminale	borne	terminal	endverschluss	terminal	x
11	924363	connettore	connecteur	connector	verbindung	conector	1
12	910432	corpo	corps	body	koerper	cuerpo	1
13	687853	terminale	borne	terminal	endverschluss	terminal	x
14	504486	terminale	borne	terminal	endverschluss	terminal	x
15	509727	elettrovalvola	soupape electrique	solenoid valve	elektroventil	electrovalvula	1
16	577722	testina	tete	head	kopf	cabeza	2
17	486953	fascetta	collier	clamp	schelle	abrazadera	3
18	503558	vite	vis	screw	schraube	tornillo	3
19	544017	cavo	cable	cable	kabel	cable	1
20	504923	tubo	tuyau	hose	schlauch	tubo	2
21	501222	guarnizione	joint	seal	dichtung	guarnicion	4
22	485398	raccordo	raccord	pipe fitting	rohrverbindung	conexion	8
23	512970	raccordo	raccord	pipe fitting	rohrverbindung	conexion	3
24	169091	raccordo	raccord	pipe fitting	rohrverbindung	conexion	6
25	266089	innesto rapido	embrayage rapide	quick connection	schnellanschluss	acoplamiento rapido	6

2/2	921097MOD	TRIPLO OPTIONAL ANTERIORE TRIPLE OPTION AVANT TRIPLE FRONT OPTIONAL DRITTE VORN OPTION TRIPLE OPTIONAL DELANTERO					Quantità Quantity Quantité 921097MOD	Menge Quantità	10AD 5012	03/06/2013
Rep Item	**Part. Number**	**DESCRIZIONE**	**DESIGNATION**	**DESCRIPTION**	**BEZEICHNUNG**	**DESCRIPCION**				
26	261398	tappo	bouchon	plug	stopfen	tapon	6			
27	214364	targhetta	plaquette	name plate	schild	tarjeta	1			
28	214365	targhetta	plaquette	name plate	schild	tarjeta	1			
29	214366	targhetta	plaquette	name plate	schild	tarjeta	1			
30	214367	targhetta	plaquette	name plate	schild	tarjeta	1			
31	482535	vite	vis	screw	schraube	tornillo	4			
32	192040	supporto	support	support	lager	soporte	6			
33	505245	rondella	rondelle	washer	unterlegscheibe	arandela	5			
34	723651	supporto	support	support	lager	soporte	1			
35	471320	dado	ecrou	nut	mutter	tuerca	4			
36	478974	vite	vis	screw	schraube	tornillo	3			
37	455018	rondella	rondelle	washer	unterlegscheibe	arandela	1			
38	448401	rondella	rondelle	washer	unterlegscheibe	arandela	3			
39	724474	interruttore	interrupteur	switch	schalter	interruptor	1			
40	510118	lampadina	lampe	bulb	birne	lamparilla	1			
41	732920	vetrino	vitre	glass	glas	barniz vitreo	1			
42	208881	targhetta	plaquette	name plate	schild	tarjeta	1			
43	208882	targhetta	plaquette	name plate	schild	tarjeta	1			

SOSPENSIONE BRACCIO
SUSPENSION DE FLECHE
BOOM SUSPENSION
AUSLEGERAUFÄNGUNG
SUSPENSION DEL BRAZO

NUMERO - REFERENCE **921231**
NUMBER - NUMMER
NUMERO

OPTIONAL

05/06/2013

921231MOD

SOSPENSIONE BRACCIO
SUSPENSION DE FLECHE
BOOM SUSPENSION
AUSLEGERAUFÄNGUNG
SUSPENSION DEL BRAZO

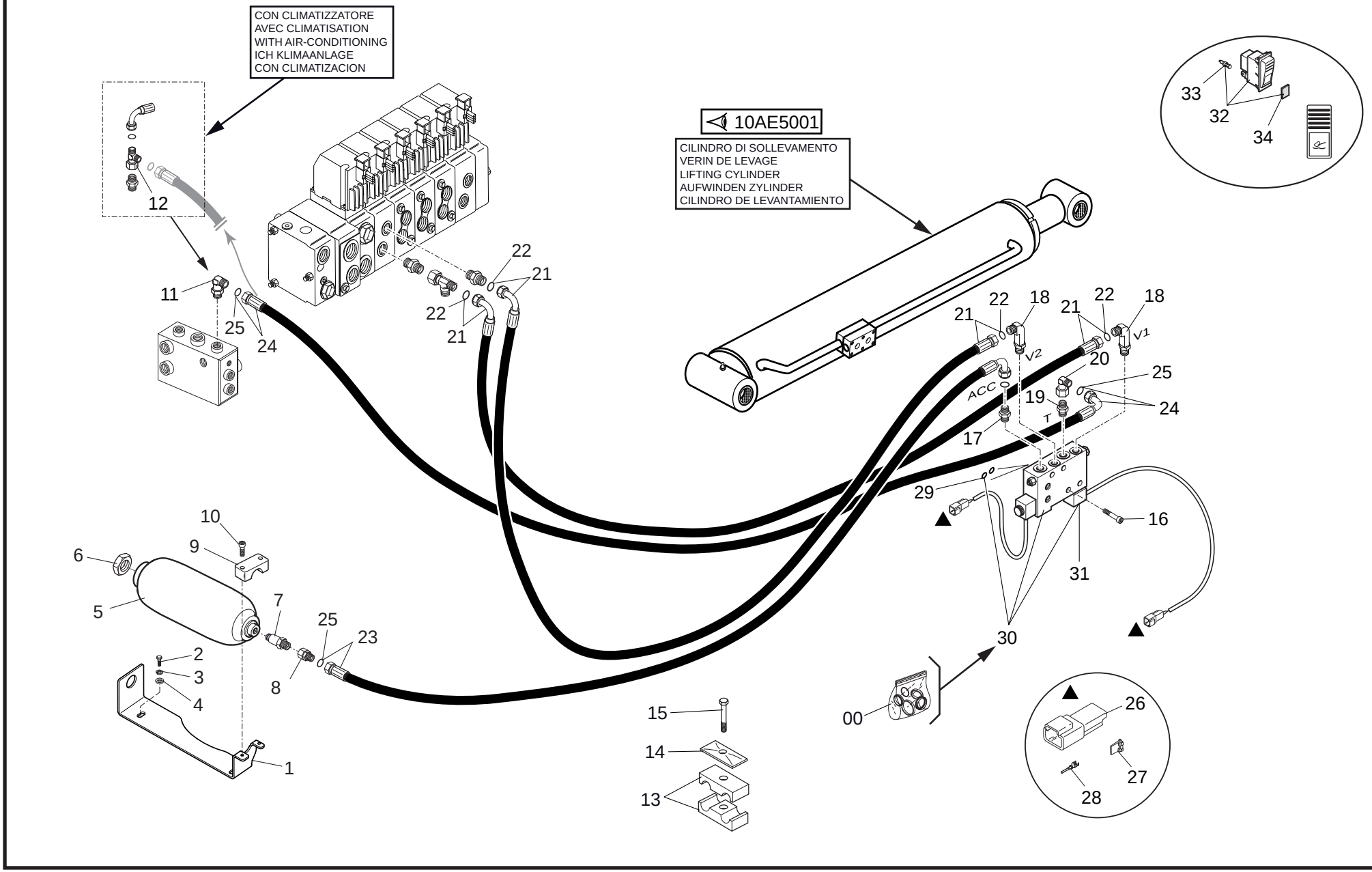

1/2

921231MOD

SOSPENSIONE BRACCIO
SUSPENSION DE FLECHE
BOOM SUSPENSION
AUSLEGERAUFÄNGUNG
SUSPENSION DEL BRAZO

Quantità
Quantity
Quantité
Menge
Quantità

10AE 5000

05/06/2013

Rep Item	Part. Number	DESCRIZIONE	DESIGNATION	DESCRIPTION	BEZEICHNUNG	DESCRIPCION	921231MOD
1	780304	supporto	support	support	lager	soporte	1
2	448677	vite	vis	screw	schraube	tornillo	2
3	448285	rondella	rondelle	washer	unterlegscheibe	arandela	2
4	484100	rondella	rondelle	washer	unterlegscheibe	arandela	2
5	243801	accumulatore	accumulateur	accumulator	akkumulator	acumulador	1
6	743592	dado	ecrou	nut	mutter	tuerca	1
7	215663	raccordo	raccord	pipe fitting	rohrverbindung	conexion	1
8	076791	raccordo	raccord	pipe fitting	rohrverbindung	conexion	1
9	172228	collare	collier	collar	stellring	brida	1
10	482692	vite	vis	screw	schraube	tornillo	2
11	503921	raccordo	raccord	pipe fitting	rohrverbindung	conexion	1
12	488527	raccordo	raccord	pipe fitting	rohrverbindung	conexion	1
13	448487	collare	collier	collar	stellring	brida	6
14	487914	piastra	plaque	plate	platte	plancha	3
15	471339	vite	vis	screw	schraube	tornillo	3
16	882116	vite	vis	screw	schraube	tornillo	4
17	405064	raccordo	raccord	pipe fitting	rohrverbindung	conexion	1
18	739017	raccordo	raccord	pipe fitting	rohrverbindung	conexion	2
19	206077	raccordo	raccord	pipe fitting	rohrverbindung	conexion	1
20	512970	raccordo	raccord	pipe fitting	rohrverbindung	conexion	1
21	739698	tubo	tuyau	hose	schlauch	tubo	2
22	501224	guarnizione	joint	seal	dichtung	guarnicion	4
23	882117	tubo	tuyau	hose	schlauch	tubo	1
24	882118	tubo	tuyau	hose	schlauch	tubo	1
25	501222	guarnizione	joint	seal	dichtung	guarnicion	4

2/2	921231MOD	**SOSPENSIONE BRACCIO** SUSPENSION DE FLECHE BOOM SUSPENSION AUSLEGERAUFÄNGUNG SUSPENSION DEL BRAZO					Quantità Quantity Quantité 921231MOD	Menge Quantità	10AE 5000	05/06/2013
Rep Item	**Part. Number**	**DESCRIZIONE**	**DESIGNATION**	**DESCRIPTION**	**BEZEICHNUNG**	**DESCRIPCION**				
26	568969	connettore	connecteur	connector	verbindung	conector	3			
27	568970	piastrino	plaquette	small plate	plaettchen	chapita	3			
28	504486	terminale	borne	terminal	endverschluss	terminal	x			
29	448218	guarnizione	joint	seal	dichtung	guarnicion	2			
30	881519	elettrovalvola	soupape electrique	solenoid valve	elektroventil	electrovalvula	1			
31	797513	bobina	bobine	coil	rolle	bobina	2			
32	925197	interruttore	interrupteur	switch	schalter	interruptor	1			
33	510118	lampadina	lampe	bulb	birne	lamparilla	1			
34	926952	vetrino	vitre	glass	glas	barniz vitreo	1			

CABLAGGIO COMPLETO
CABLAGE COMPLET
COMPLET WIRING
HANPTEURKABELUNG
CABLEADO COMPLETO → 1

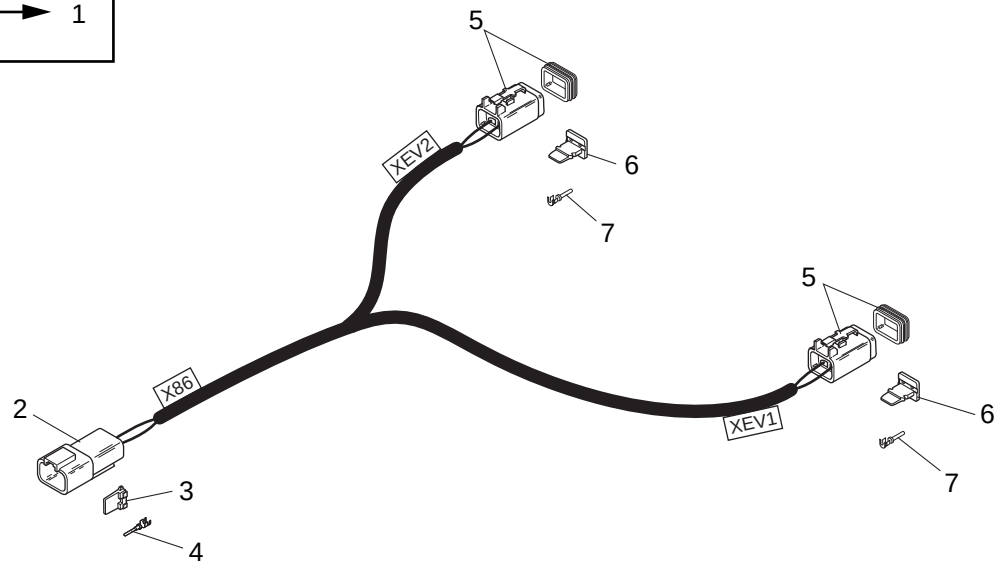

1/1

921231MOD

SOSPENSIONE BRACCIO
SUSPENSION DE FLECHE
BOOM SUSPENSION
AUSLEGERAUFÄNGUNG
SUSPENSION DEL BRAZO

Quantità
Quantity
Quantité
Menge
Quantità

10AE 5001

05/06/2013

Rep Item	Part. Number	DESCRIZIONE	DESIGNATION	DESCRIPTION	BEZEICHNUNG	DESCRIPCION	921231MOD
1	921481	cablaggio completo	cablage complet	complete wiring	komplette verkabelung	cableado completo	1
2	568969	connettore	connecteur	connector	verbindung	conector	1
3	568970	piastrino	plaquette	small plate	plaettchen	chapita	1
4	504486	terminale	borne	terminal	endverschluss	terminal	x
5	568968	connettore	connecteur	connector	verbindung	conector	2
6	568971	piastrino	plaquette	small plate	plaettchen	chapita	2
7	504487	terminale	borne	terminal	endverschluss	terminal	x

SOSPENSIONE BRACCIO
SUSPENSION DE FLECHE
BOOM SUSPENSION
AUSLEGERAUFÄNGUNG
SUSPENSION DEL BRAZO

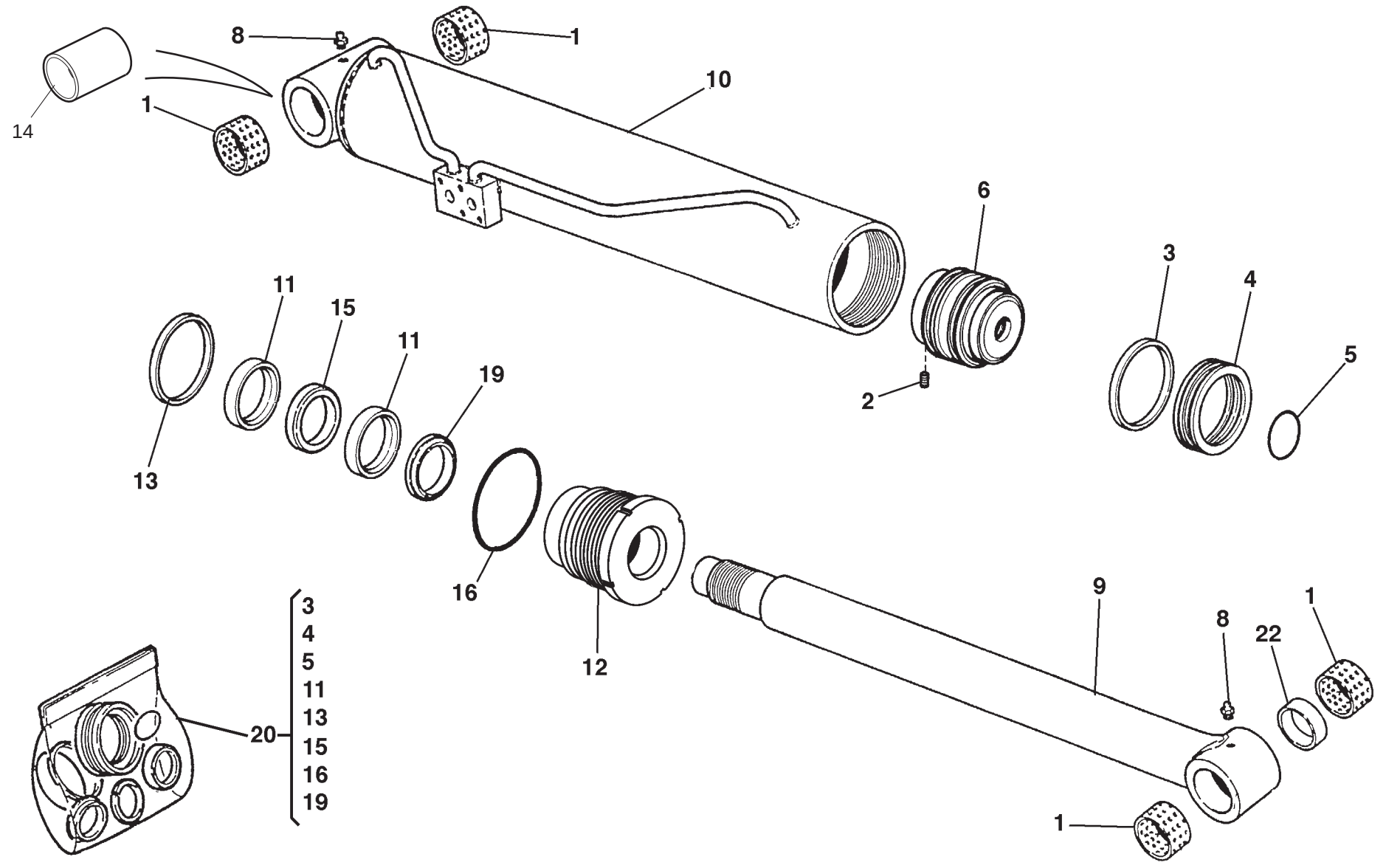

05/06/2013

1/1

921231MOD

SOSPENSIONE BRACCIO
SUSPENSION DE FLECHE
BOOM SUSPENSION
AUSLEGERAUFÄNGUNG
SUSPENSION DEL BRAZO

Quantità
Quantity **Menge**
Quantité **Quantità**

10AE 5002

05/06/2013

Rep Item	Part. Number	DESCRIZIONE	DESIGNATION	DESCRIPTION	BEZEICHNUNG	DESCRIPCION	921231MOD								
1	778668	boccola	douille	bushing	buchse	buje	4								
2	673100	grano	pivot de repere	dowel pin	stift	perno de centrado	1								
3	886094	guarnizione	joint	seal	dichtung	guarnicion	1								
4	927321	guarnizione	joint	seal	dichtung	guarnicion	1								
5	586532	guarnizione	joint	seal	dichtung	guarnicion	1								
6	927320	pistone	piston	piston	kolben	piston	1								
7															
8	470719	ingrassatore	graisseur	grease nipple	fettbuechse	engrasador	2								
9	927319	stelo	tige	rod	spindel	vastago	1								
10	927322	camicia	chemise	cylinder liner	laufbuchse	camisa	1								
11	672927	guarnizione	joint	seal	dichtung	guarnicion	2								
12	927323	testata	culasse	cylinder head	zylinderkopf	cabezera	1								
13	927324	guarnizione	joint	seal	dichtung	guarnicion	1								
14	927327	distanziale	entretoise	spacer	abstandstuck	separador	1								
15	927325	guarnizione	joint	seal	dichtung	guarnicion	1								
16	724199	guarnizione	joint	seal	dichtung	guarnicion	1								
19	927326	guarnizione	joint	seal	dichtung	guarnicion	1								
20	927328	kit guarnizioni	kit joints	seal kit	dichtungssatz	junta de repuesto	1								
21	882009	cilindro completo	cylindre complet	complete cylinder	kompletter zylinder	martinete compl.	1								
22	659705	distanziale	entretoise	spacer	abstandstuck	separador	1								

KIT STACCABATTERIA
KIT DEGAGEMENT BATTERIE
BATTERY LOCK OUT KIT
BATTERIEAUSSCHALTER KIT
KIT DESCONECTADOR

NUMERO - REFERENCE **921090**
NUMBER - NUMMER
NUMERO

OPTIONAL

29/05/2013

921090MOD

11AA5001

KIT STACCABATTERIA
KIT DEGAGEMENT BATTERIE
BATTERY LOCK OUT KIT
BATTERIEAUSSCHALTER KIT
KIT DESCONECTADOR

921090MOD

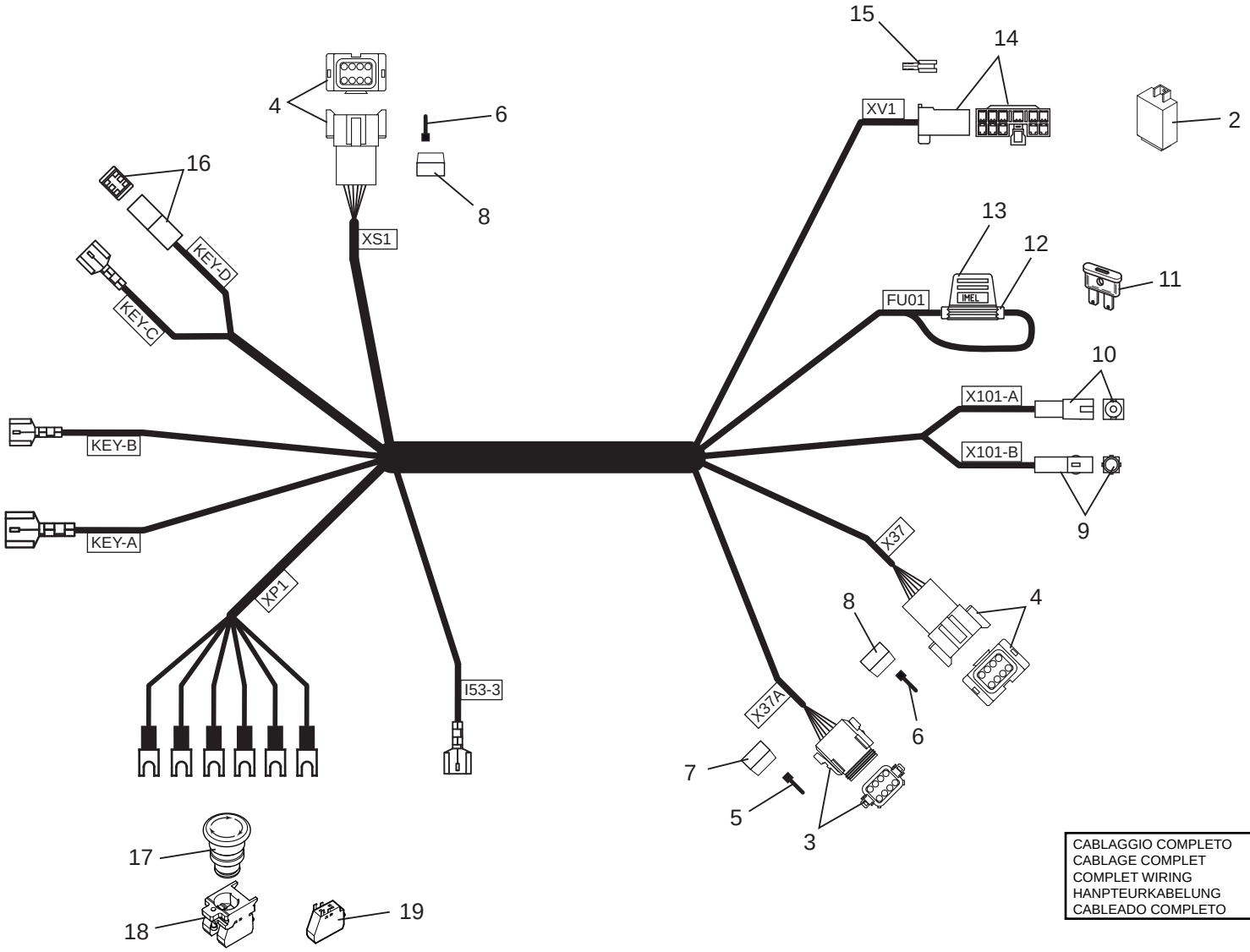

CABLAGGIO COMPLETO
CABLAGE COMPLET
COMPLET WIRING
HANPTEURKABELUNG
CABLEADO COMPLETO → 1

29/05/2013

1/1

921090MOD

KIT STACCABATTERIA
KIT DEGAGEMENT BATTERIE
BATTERY LOCK OUT KIT
BATTERIEAUSSCHALTER KIT
KIT DESCONECTADOR

Quantità
Quantity **Menge**
Quantité **Quantità**

11AA 5001

28/05/2013

Rep Item	Part. Number	DESCRIZIONE	DESIGNATION	DESCRIPTION	BEZEICHNUNG	DESCRIPCION	921090MOD
1	926657	cablaggio completo	cablage complet	complete wiring	komplette verkabelung	cableado completo	1
2	926659	centralina	boite interrupteurs	switching box	stevergehaeuse	centralita	1
3	504594	connettore	connecteur	connector	verbindung	conector	1
4	504595	connettore	connecteur	connector	verbindung	conector	2
5	504487	terminale	borne	terminal	endverschluss	terminal	x
6	504486	terminale	borne	terminal	endverschluss	terminal	x
7	504600	piastrino	plaquette	small plate	plaettchen	chapita	1
8	504599	piastrino	plaquette	small plate	plaettchen	chapita	2
9	730830	connettore	connecteur	connector	verbindung	conector	1
10	687979	connettore	connecteur	connector	verbindung	conector	1
11	177739	fusibile	fusible	fuse	sicherung	fusible (10A)	1
12	736635	supporto	support	support	lager	soporte	1
13	736636	cappuccio	capuchon	cover	kappe	capucha	1
14	606664	connettore	connecteur	connector	verbindung	conector	1
15	672034	terminale	borne	terminal	endverschluss	terminal	x
16	484967	connettore	connecteur	connector	verbindung	conector	1
17	732396	pulsante	bouton poussoir	push button	druckknopf	pulsador	1
18	674924	contatto	contact	contact	kontakt	contacto	1
19	579039	contatto	contact	contact	kontakt	contacto	1

11AA5002

KIT STACCABATTERIA
KIT DEGAGEMENT BATTERIE
BATTERY LOCK OUT KIT
BATTERIEAUSSCHALTER KIT
KIT DESCONECTADOR

921090MOD

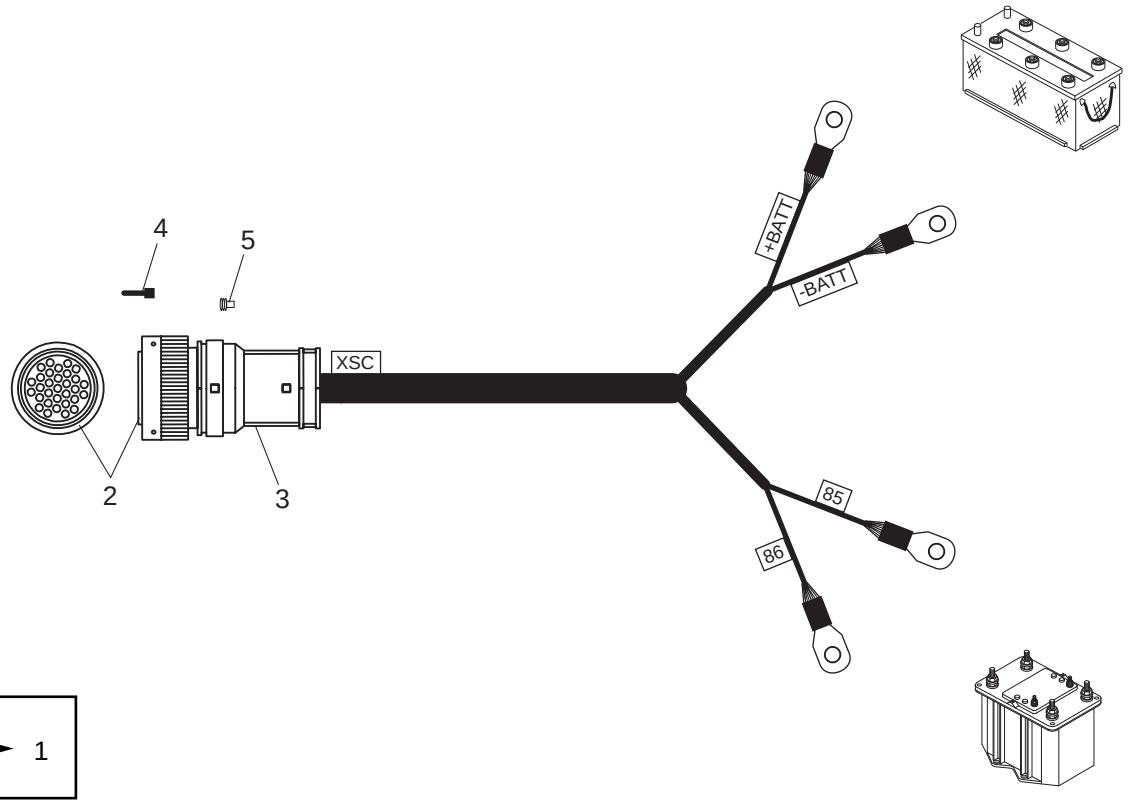

CABLAGGIO COMPLETO
CABLAGE COMPLET
COMPLET WIRING
HANPTEURKABELUNG
CABLEADO COMPLETO
→ 1

29/05/2013

1/1

921090MOD

KIT STACCABATTERIA
KIT DEGAGEMENT BATTERIE
BATTERY LOCK OUT KIT
BATTERIEAUSSCHALTER KIT
KIT DESCONECTADOR

Quantità
Quantity
Quantité
Menge
Quantità

11AA 5002

28/05/2013

Rep Item	Part. Number	DESCRIZIONE	DESIGNATION	DESCRIPTION	BEZEICHNUNG	DESCRIPCION	921090MOD
1	926660	cablaggio completo	cablage complet	complete wiring	komplette verkabelung	cableado completo	1
2	911406	connettore	connecteur	connector	verbindung	conector	1
3	910432	corpo	corps	body	koerper	cuerpo	1
4	504486	terminale	borne	terminal	endverschluss	terminal	x
5	738317	otturatore	bouchon	lock	verschluss	obturador	x

11AA5003

KIT STACCABATTERIA
KIT DEGAGEMENT BATTERIE
BATTERY LOCK OUT KIT
BATTERIEAUSSCHALTER KIT
KIT DESCONECTADOR

921090MOD

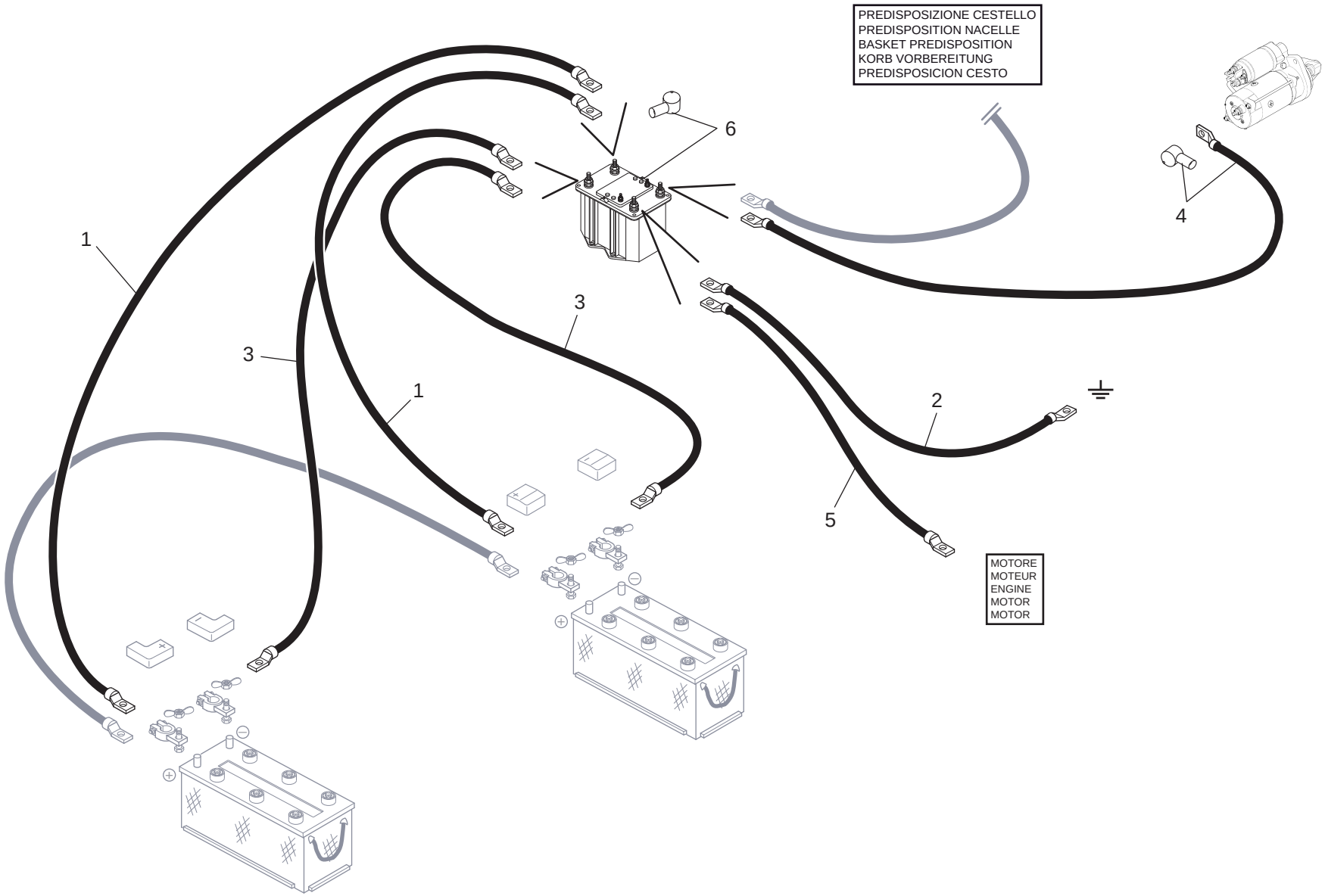

29/05/2013

1/1	921090MOD	**KIT STACCABATTERIA** KIT DEGAGEMENT BATTERIE BATTERY LOCK OUT KIT BATTERIEAUSSCHALTER KIT KIT DESCONECTADOR					**Quantità** **Quantity** **Quantité**	**Menge** **Quantità**	**11AA 5003**
Rep Item	**Part. Number**	**DESCRIZIONE**	**DESIGNATION**	**DESCRIPTION**	**BEZEICHNUNG**	**DESCRIPCION**	**921090MOD**		
1	926658	cavo	cable	cable	kabel	cable	2		
2	907724	cavo	cable	cable	kabel	cable	1		
3	724542	cavo	cable	cable	kabel	cable	2		
4	724154	cavo	cable	cable	kabel	cable	1		
5	912059	cavo	cable	cable	kabel	cable	1		
6	921443	staccabatteria	degagement batterie	battery lock out	batterieausschalter	desconectador	1		

28/05/2013

KIT STACCABATTERIA
KIT DEGAGEMENT BATTERIE
BATTERY LOCK OUT KIT
BATTERIEAUSSCHALTER KIT
KIT DESCONECTADOR

NUMERO - REFERENCE **921091**
NUMBER - NUMMER
NUMERO

OPTIONAL

29/05/2013

921091MOD

11AA5004	**KIT STACCABATTERIA** KIT DEGAGEMENT BATTERIE BATTERY LOCK OUT KIT BATTERIEAUSSCHALTER KIT KIT DESCONECTADOR	921091MOD

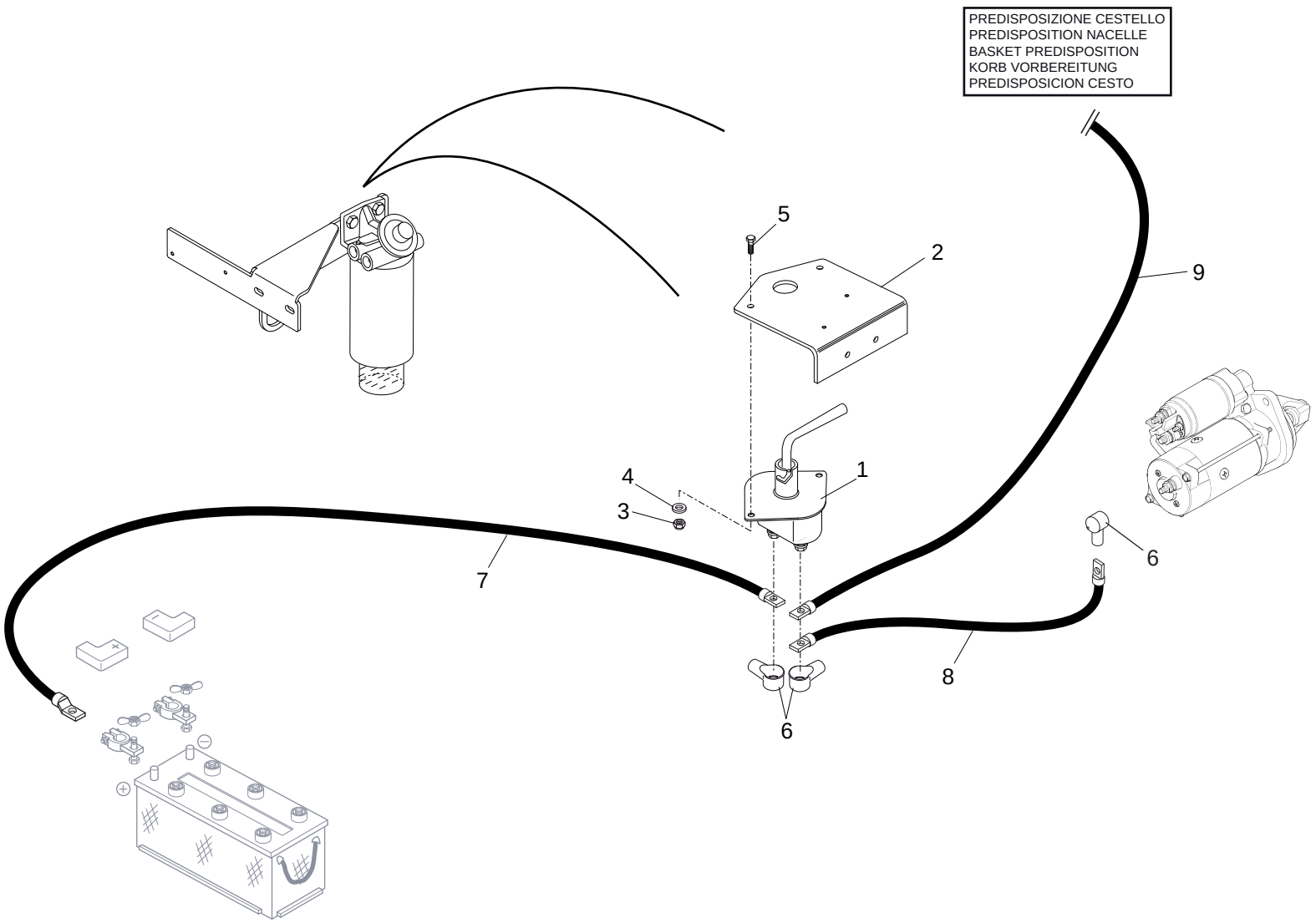

29/05/2013

1/1

921091MOD

KIT STACCABATTERIA
KIT DEGAGEMENT BATTERIE
BATTERY LOCK OUT KIT
BATTERIEAUSSCHALTER KIT
KIT DESCONECTADOR

Quantità
Quantity **Menge**
Quantité **Quantità**

11AA 5004

29/05/2013

Rep Item	Part. Number	DESCRIZIONE	DESIGNATION	DESCRIPTION	BEZEICHNUNG	DESCRIPCION	921091MOD
1	587415	staccabatteria	degagement batterie	battery lock out	batterieausschalter	desconectador	1
2	741536	supporto	support	support	lager	soporte	1
3	471402	dado	ecrou	nut	mutter	tuerca	2
4	455018	rondella	rondelle	washer	unterlegscheibe	arandela	2
5	471403	vite	vis	screw	schraube	tornillo	2
6	504051	cappuccio	capuchon	cover	kappe	capucha	3
7	926827	cavo	cable	cable	kabel	cable	1
8	880245	cavo	cable	cable	kabel	cable	1
9	880246	cavo	cable	cable	kabel	cable	1

ALIMENTAZIONE 220V TESTA BRACCIO
ALIMENTATION 220V EN TETE DE FLECHE
220V ELECTRIC FEEDING ON HEAD BOOM
220V VERSORGUNG KOPF ARM
ALIMENTACION 220V EXTREMIDAD BRAZO

NUMERO - REFERENCE **739523**
NUMBER - NUMMER
NUMERO

OPTIONAL

03/06/2013

739523MOD

ALIMENTAZIONE 220V TESTA BRACCIO
ALIMENTATION 220V EN TETE DE FLECHE
220V ELECTRIC FEEDING ON HEAD BOOM
220V VERSORGUNG KOPF ARM
ALIMENTACION 220V EXTREMIDAD BRAZO

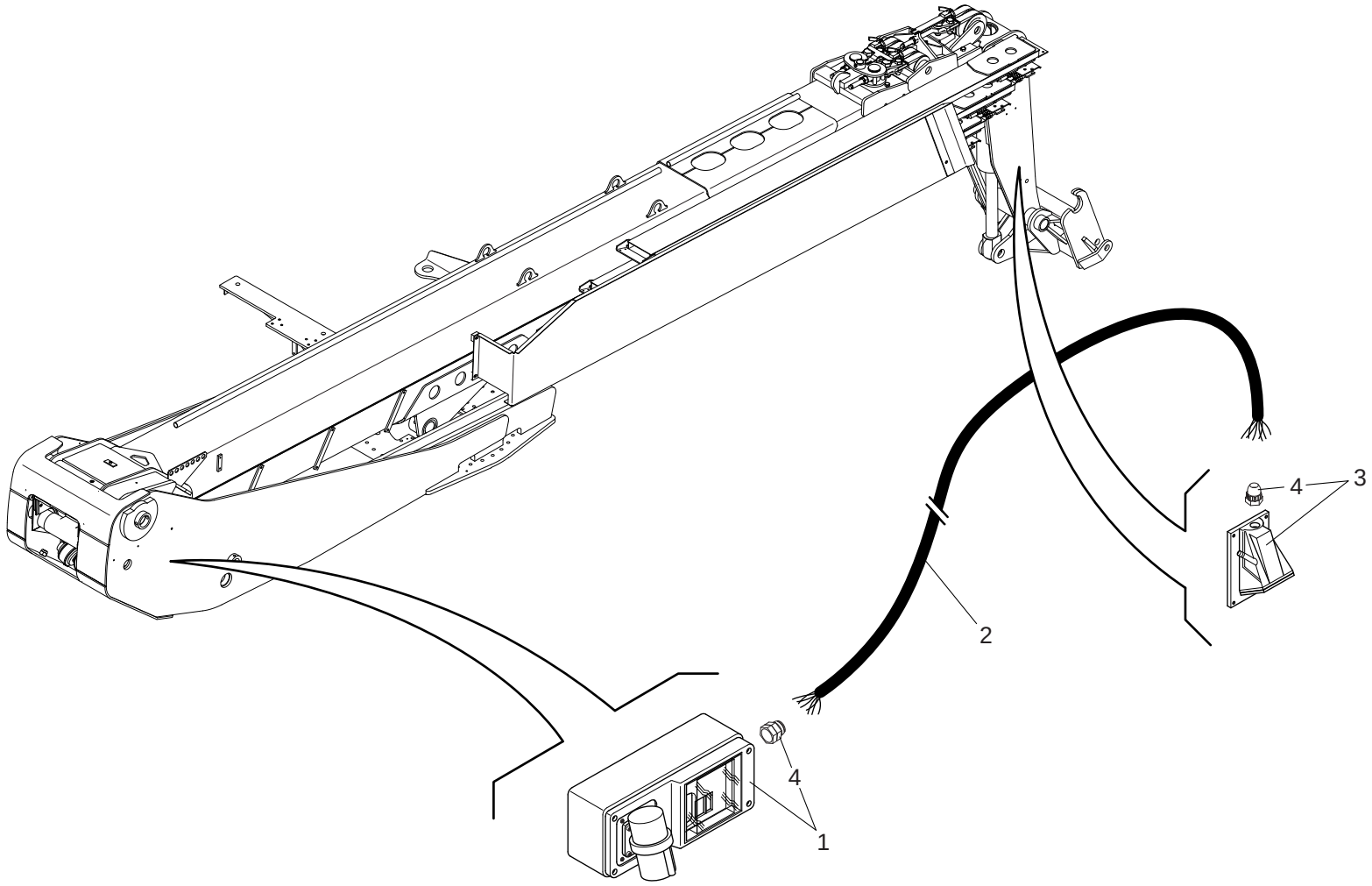

1/1

739523MOD

ALIMENTAZIONE 220V TESTA BRACCIO
ALIMENTATION 220V EN TETE DE FLECHE
220V ELECTRIC FEEDING ON HEAD BOOM
220V VERSORGUNG KOPF ARM
ALIMENTACION 220V EXTREMIDAD BRAZO

Quantità
Quantity
Quantité
Menge
Quantità

11AA 5005

03/06/2013

Rep Item	Part. Number	DESCRIZIONE	DESIGNATION	DESCRIPTION	BEZEICHNUNG	DESCRIPCION	739523MOD
1	777683	scatola	boite	housing	gehaeuse	caja	1
2	880216	cavo	cable	cable	kabel	cable	1
3	775932	presa	prise	socket	steckdose	toma	1
4	672169	pressacavo	presse cable	fairlead	kabelpresse	pasa cable	2

AUTORADIO
AUTORADIO
CAR RADIO
WAGEN RADIO
AUTORRADIO

NUMERO - REFERENCE **921079**
NUMBER - NUMMER
NUMERO

OPTIONAL

15/05/2013

921079MOD

ELETTRICITA' (Autoradio)
ELECTRICITE (Autoradio)
ELECTRICITY (Car radio)
ELEKTRIZITAT (Wagen radio)
ELECTRICIDAD (Autorradio)

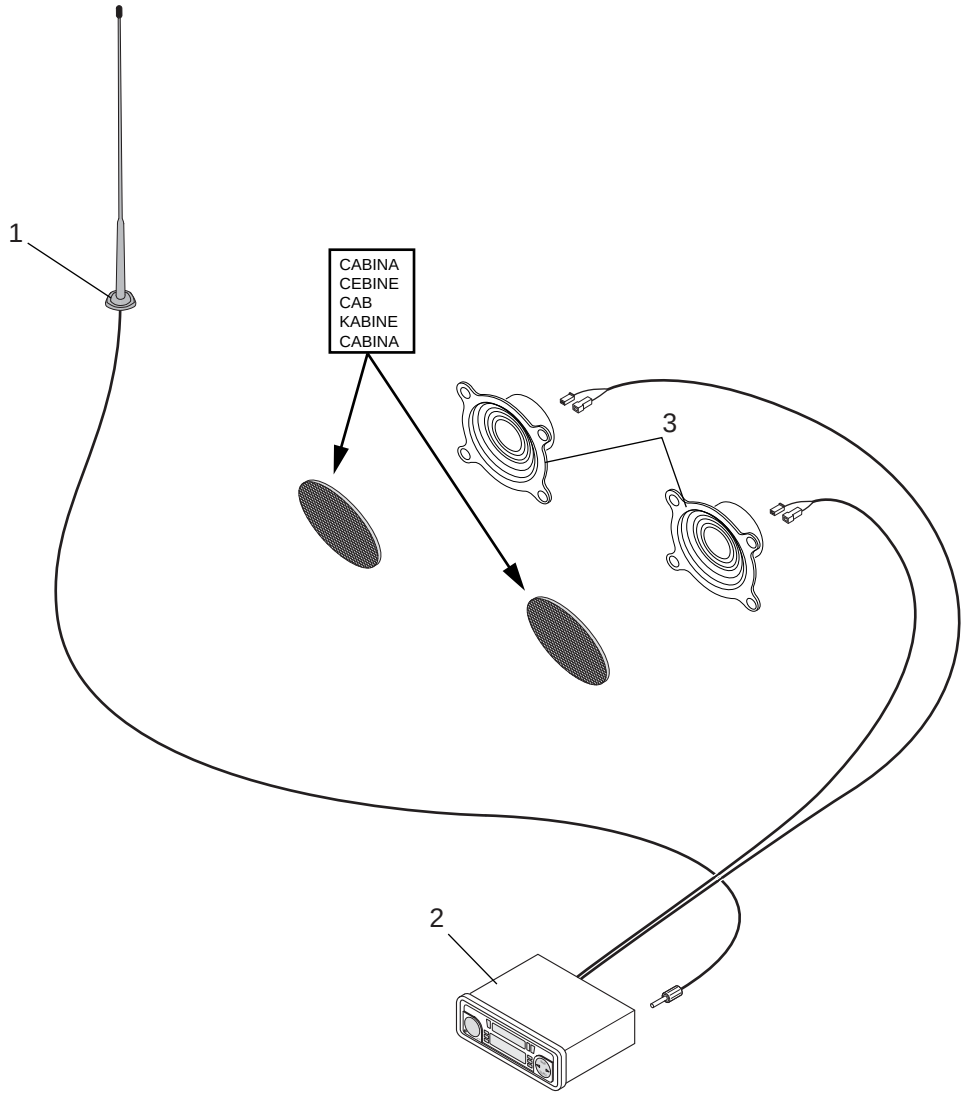

17/05/2013

1/1

921079MOD

ELETTRICITA' (Autoradio)
ELECTRICITE (Autoradio)
ELECTRICITY (Car radio)
ELEKTRIZITAT (Wagen radio)
ELECTRICIDAD (Autorradio)

Quantità
Quantity
Quantité
Menge
Quantità

11AB 5001

17/05/2013

Rep Item	Part. Number	DESCRIZIONE	DESIGNATION	DESCRIPTION	BEZEICHNUNG	DESCRIPCION	921079MOD
1	243571	antenna	antenne	antenna	antenne	antena	1
2	264354	autoradio	radio	radio set	radio	radiorecep.automovil	1
3	885376	kit altoparlante	kit haut parleur	loud speaker kit	lautsprecher kit	kit altavoz	1

AUTORADIO
AUTORADIO
CAR RADIO
WAGEN RADIO
AUTORRADIO

NUMERO - REFERENCE **921349**
NUMBER - NUMMER
NUMERO

OPTIONAL

15/05/2013

921349MOD

ELETTRICITA' (Autoradio)
ELECTRICITE (Autoradio)
ELECTRICITY (Car radio)
ELEKTRIZITAT (Wagen radio)
ELECTRICIDAD (Autorradio)

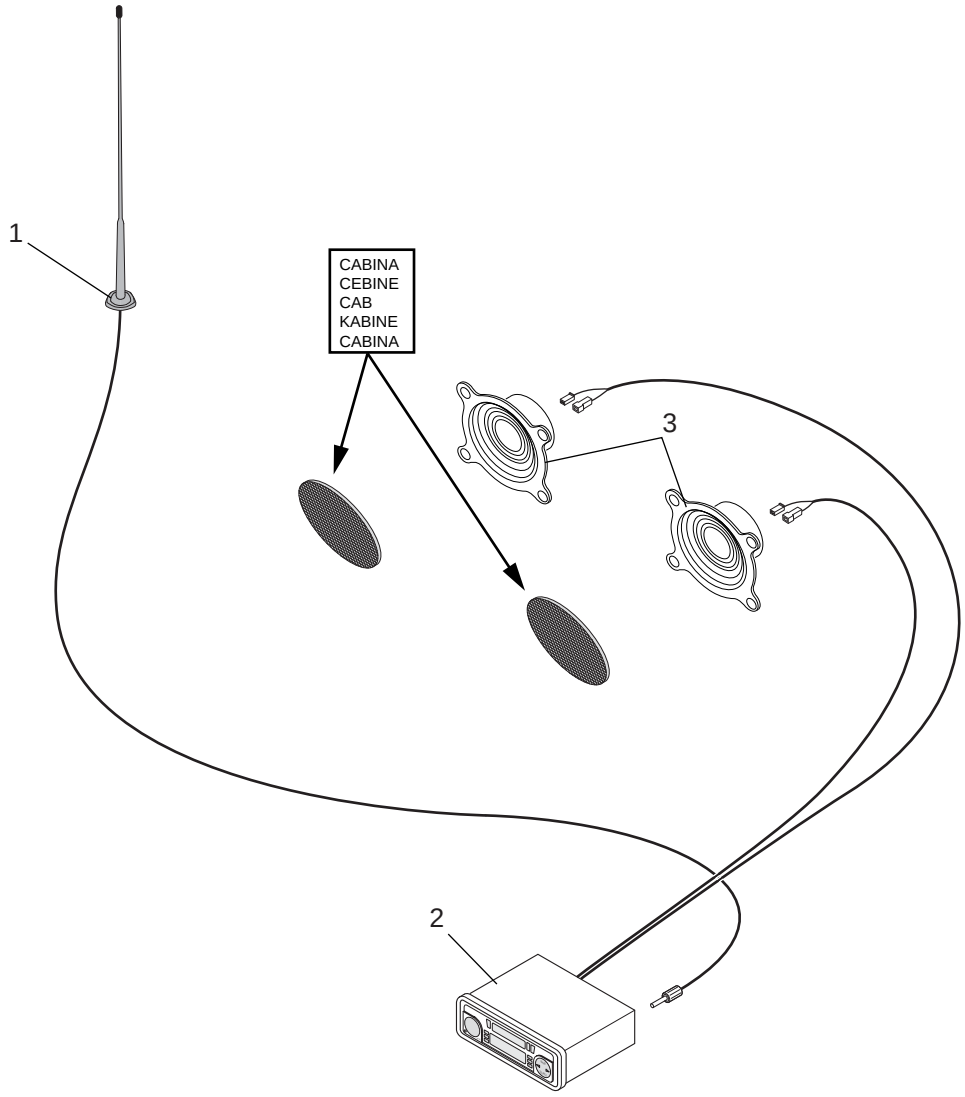

17/05/2013

1/1

921349MOD

ELETTRICITA' (Autoradio)
ELECTRICITE (Autoradio)
ELECTRICITY (Car radio)
ELEKTRIZITAT (Wagen radio)
ELECTRICIDAD (Autorradio)

Quantità
Quantity
Quantité
Menge
Quantità

11AB 5002

17/05/2013

Rep Item	Part. Number	DESCRIZIONE	DESIGNATION	DESCRIPTION	BEZEICHNUNG	DESCRIPCION	921349MOD
1	243571	antenna	antenne	antenna	antenne	antena	1
2	304816	autoradio	radio	radio set	radio	radiorecep.automovil	1
3	885376	kit altoparlante	kit haut parleur	loud speaker kit	lautsprecher kit	kit altavoz	1

FARI DI LAVORO ANTERIORI
PHARES DE TRAVAIL AVANT
FRONT WORKING HEADLIGHT
VORN ARBEITEN SCHEINWERFER
FARO DE TRABAJO DELANTERO

NUMERO - REFERENCE **921085**
NUMBER - NUMMER
NUMERO

OPTIONAL

06/05/2013

921085MOD

FARI DI LAVORO ANTERIORI
PHARES DE TRAVAIL AVANT
FRONT WORKING HEADLIGHT
VORN ARBEITEN SCHEINWERFER
FARO DE TRABAJO DELANTERO

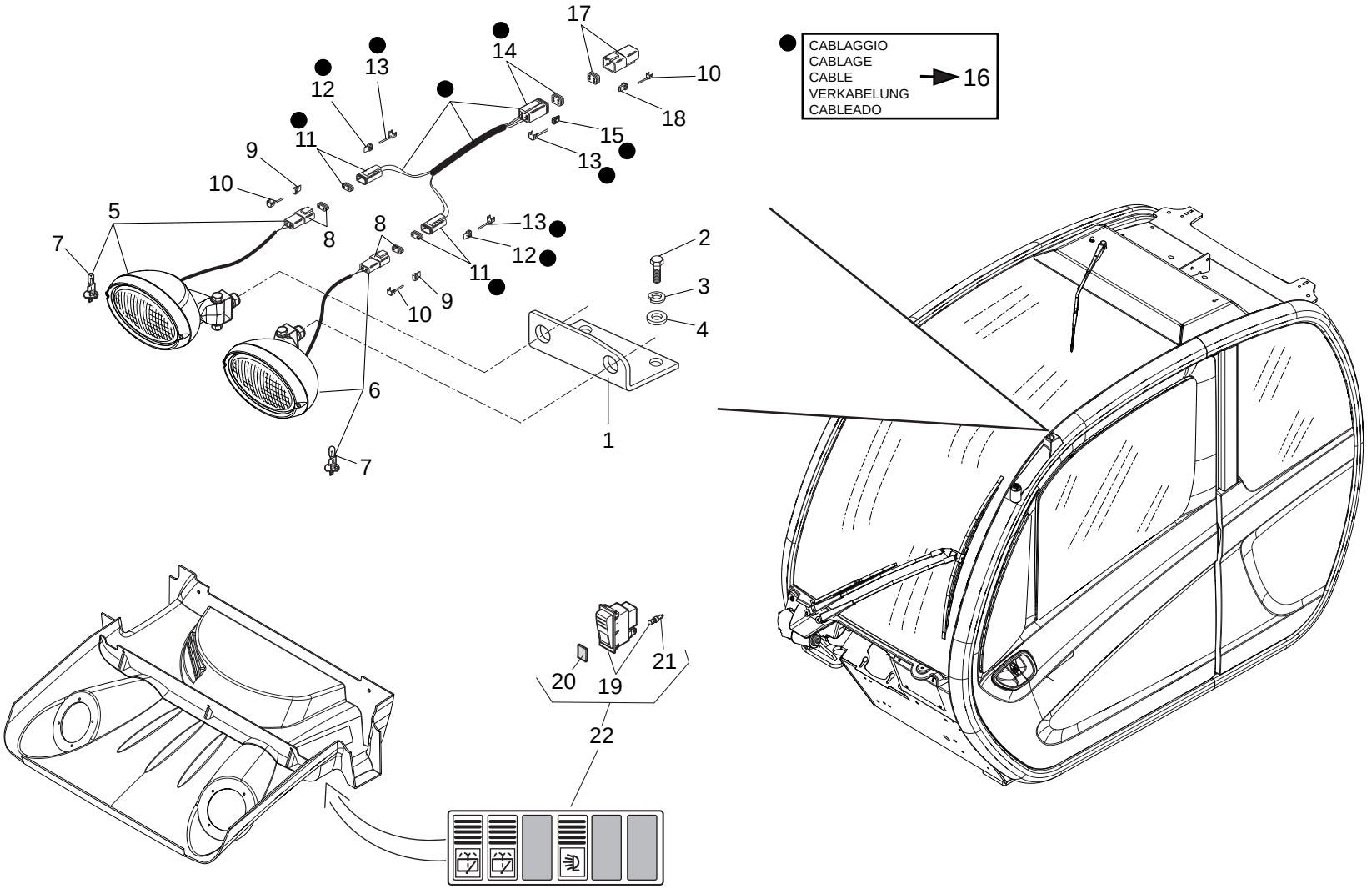

1/1	921085MOD	**FARI DI LAVORO ANTERIORI** PHARES DE TRAVAIL AVANT FRONT WORKING HEADLIGHT VORN ARBEITEN SCHEINWERFER FARO DE TRABAJO DELANTERO					**Quantità** **Quantity** **Quantité** **Menge** **Quantità**	**11BA 5005**	06/05/2013
Rep Item	**Part. Number**	**DESCRIZIONE**	**DESIGNATION**	**DESCRIPTION**	**BEZEICHNUNG**	**DESCRIPCION**	**921085MOD**		
1	923074	supporto	support	support	lager	soporte	1		
2	484668	vite	vis	screw	schraube	tornillo	2		
3	448401	rondella	rondelle	washer	unterlegscheibe	arandela	2		
4	455018	rondella	rondelle	washer	unterlegscheibe	arandela	2		
5	265420	fanale dx.	feu droite	rh lamp	scheinwerfer rechts	faro derecho	1		
6	265419	fanale sx.	feu gauge	lh lamp	scheinwerfer links	faro izquierdo	1		
7	164378	lampadina	lampe	bulb	birne	lamparilla	2		
8	568969	connettore	connecteur	connector	verbindung	conector	2		
9	568970	piastrino	plaquette	small plate	plaettchen	chapita	2		
10	504486	terminale	borne	terminal	endverschluss	terminal	x		
11	568968	connettore	connecteur	connector	verbindung	conector	2		
12	568971	piastrino	plaquette	small plate	plaettchen	chapita	2		
13	504487	terminale	borne	terminal	endverschluss	terminal	x		
14	504591	connettore	connecteur	connector	verbindung	conector	1		
15	504596	piastrino	plaquette	small plate	plaettchen	chapita	1		
16	923075	cablaggio	cablage	wiring	verkabelung	cableado	1		
17	504601	connettore	connecteur	connector	verbindung	conector	2		
18	504602	piastrino	plaquette	small plate	plaettchen	chapita	2		
19	606746	interruttore	interrupteur	switch	schalter	interruptor	1		
20	672137	vetrino	vitre	glass	glas	barniz vitreo	1		
21	510118	lampadina	lampe	bulb	birne	lamparilla	1		
22	659177	interruttore	interrupteur	switch	schalter	interruptor	1		

FARI DI LAVORO POSTERIORI A/C
PHARES DE TRAVAIL ARRIERE A/C
REAR WORKING HEADLIGHT A/C
HINTER ARBEITEN SCHEINWERFER A/C
FARO DE TRABAJO TRASERO A/C

NUMERO - REFERENCE **921084**
NUMBER - NUMMER
NUMERO

OPTIONAL

06/05/2013

921084MOD

FARI DI LAVORO POSTERIORI
PHARES DE TRAVAIL ARRIERE
REAR WORKING HEADLIGHT
HINTER ARBEITEN SCHEINWERFER
FARO DE TRABAJO TRASERO

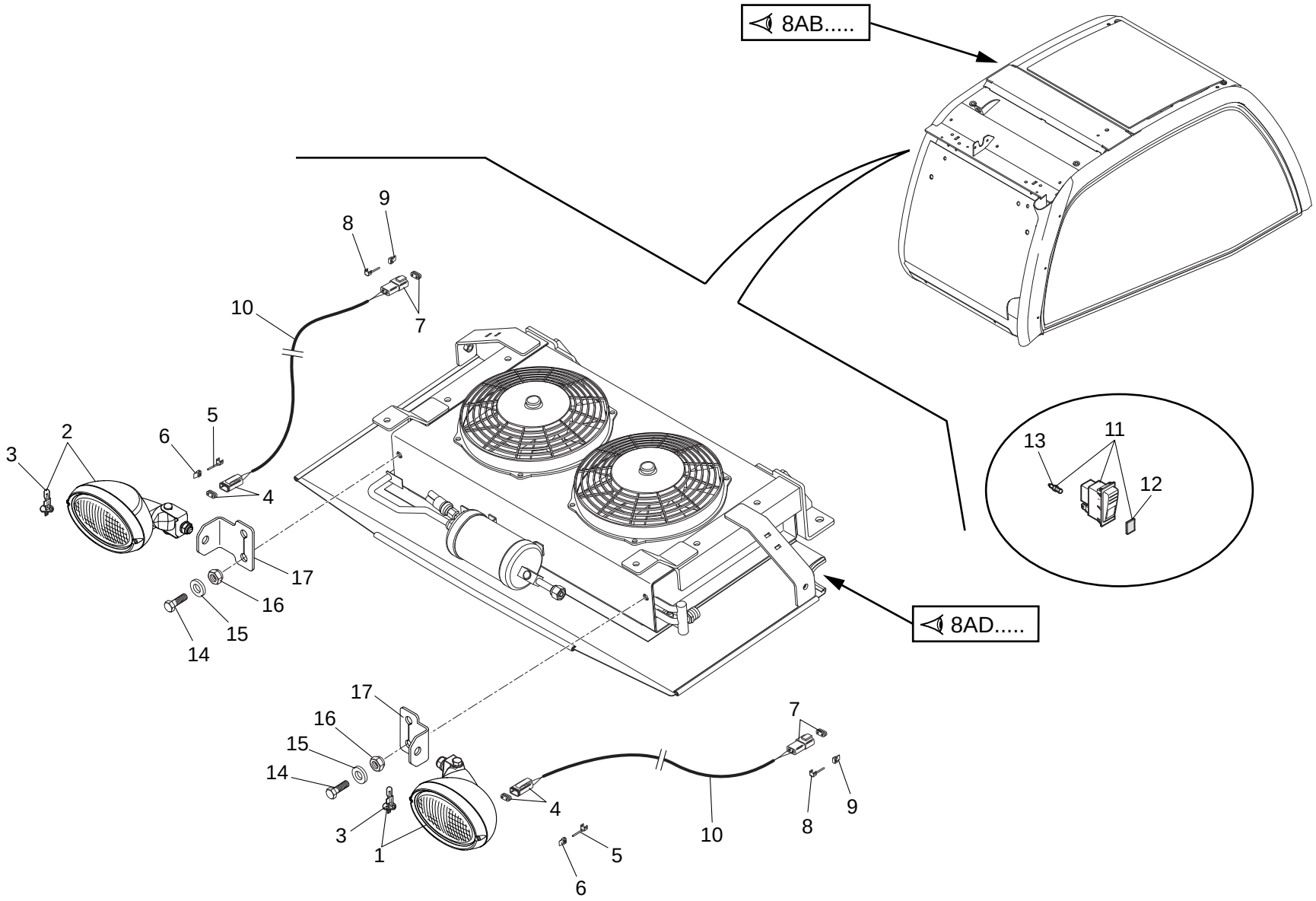

06/05/2013

1/1

921084MOD

FARI DI LAVORO POSTERIORI
PHARES DE TRAVAIL ARRIERE
REAR WORKING HEADLIGHT
HINTER ARBEITEN SCHEINWERFER
FARO DE TRABAJO TRASERO

Quantità
Quantity
Quantité
Menge
Quantità

11BA 5006

06/05/2013

Rep Item	Part. Number	DESCRIZIONE	DESIGNATION	DESCRIPTION	BEZEICHNUNG	DESCRIPCION	921084MOD
1	265419	fanale	feu	light	scheinwerfer	faro	1
2	265420	fanale	feu	light	scheinwerfer	faro	1
3	164378	lampadina	lampe	bulb	birne	lamparilla	2
4	568968	connettore	connecteur	connector	verbindung	conector	2
5	504487	terminale	borne	terminal	endverschluss	terminal	x
6	568971	piastra	plaque	plate	platte	plancha	2
7	568969	connettore	connecteur	connector	verbindung	conector	2
8	504486	terminale	borne	terminal	endverschluss	terminal	x
9	568970	piastra	plaque	plate	platte	plancha	2
10	250703	cablaggio	cablage	wiring	verkabelung	cableado	2
11	659178	interruttore	interrupteur	switch	schalter	interruptor	1
12	672134	vetrino	vitre	glass	glas	barniz vitreo	1
13	510118	lampadina	lampe	bulb	birne	lamparilla	1
14	448677	vite	vis	screw	schraube	tornillo	2
15	471360	rondella	rondelle	washer	unterlegscheibe	arandela	2
16	471320	dado	ecrou	nut	mutter	tuerca	2
17	301528	supporto	support	support	lager	soporte	2

FARI DI LAVORO POSTERIORI
PHARES DE TRAVAIL ARRIERE
REAR WORKING HEADLIGHT
HINTER ARBEITEN SCHEINWERFER
FARO DE TRABAJO TRASERO

NUMERO - REFERENCE **921083**
NUMBER - NUMMER
NUMERO

OPTIONAL

23/05/2013

921083MOD

FARI DI LAVORO POSTERIORI
PHARES DE TRAVAIL ARRIERE
REAR WORKING HEADLIGHT
HINTER ARBEITEN SCHEINWERFER
FARO DE TRABAJO TRASERO

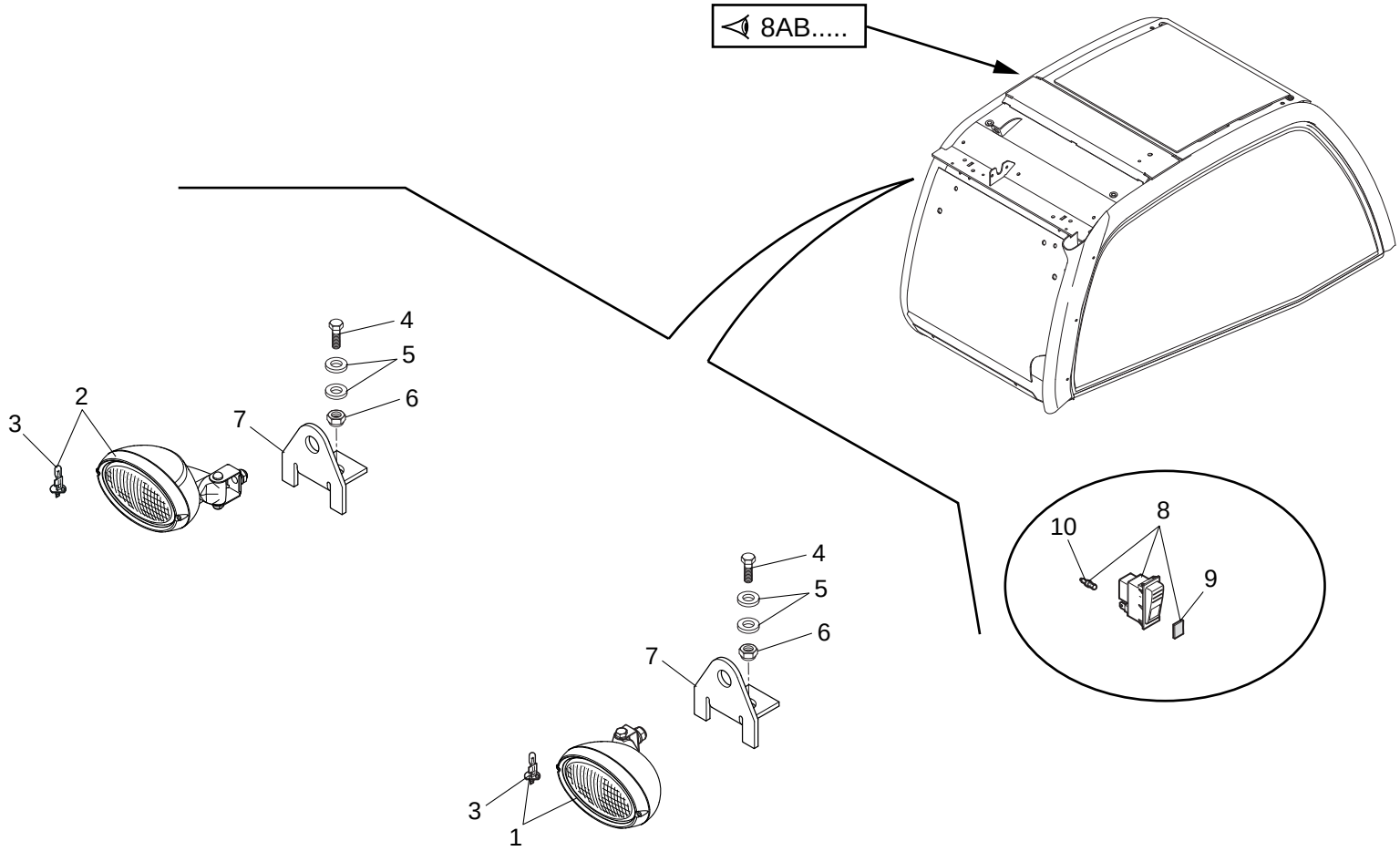

1/1

921083MOD

FARI DI LAVORO POSTERIORI
PHARES DE TRAVAIL ARRIERE
REAR WORKING HEADLIGHT
HINTER ARBEITEN SCHEINWERFER
FARO DE TRABAJO TRASERO

Quantità
Quantity
Quantité
Menge
Quantità

11BA 5007

06/05/2013

Rep Item	Part. Number	DESCRIZIONE	DESIGNATION	DESCRIPTION	BEZEICHNUNG	DESCRIPCION	921083MOD
1	265419	fanale	feu	light	scheinwerfer	faro	1
2	265420	fanale	feu	light	scheinwerfer	faro	1
3	164378	lampadina	lampe	bulb	birne	lamparilla	2
4	448677	vite	vis	screw	schraube	tornillo	2
5	471360	rondella	rondelle	washer	unterlegscheibe	arandela	4
6	471320	dado	ecrou	nut	mutter	tuerca	2
7	301528	supporto	support	support	lager	soporte	2
8	659178	interruttore	interrupteur	switch	schalter	interruptor	1
9	672134	vetrino	vitre	glass	glas	barniz vitreo	1
10	510118	lampadina	lampe	bulb	birne	lamparilla	1

FARI DI LAVORO SU BRACCIO
PHARES DE TRAVAIL SUR FLECHE
WORKING HEADLIGHT ON BOOM
ARBEITLEUCHTEN AUF DEM TELESKOPAUSLEGER
FARO DE TRABAJO SOBRE BRAZO

NUMERO - REFERENCE **921088**
NUMBER - NUMMER
NUMERO

OPTIONAL

03/06/2013

921088MOD

11BA5011

FARI DI LAVORO SU BRACCIO
PHARES DE TRAVAIL SUR FLECHE
WORKING HEADLIGHT ON BOOM
ARBEITLEUCHTEN AUF DEM TELESKOPAUSLEGER
FARO DE TRABAJO SOBRE BRAZO

921088MOD

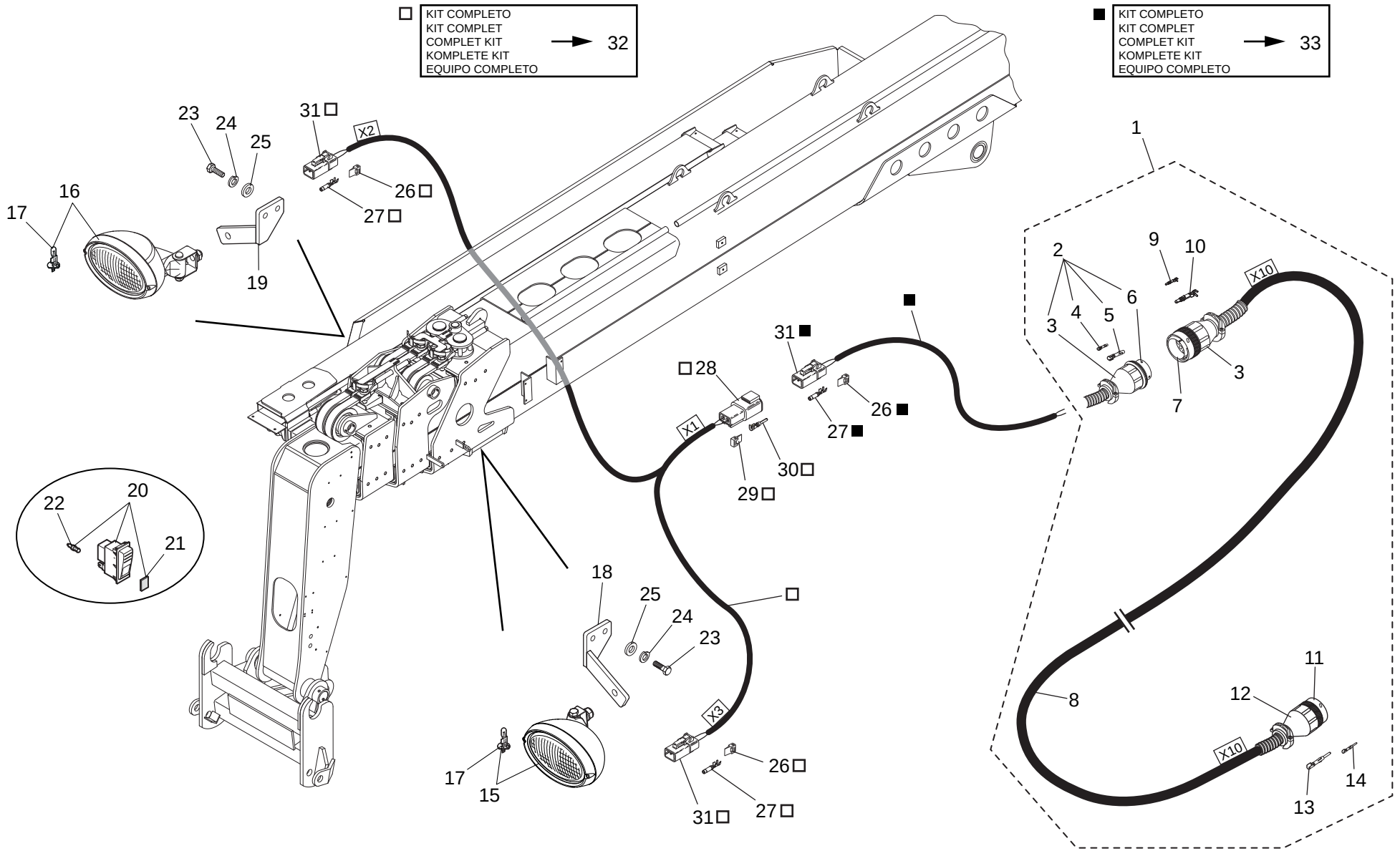

03/06/2013

1/2

921088MOD

FARI DI LAVORO SU BRACCIO
PHARES DE TRAVAIL SUR FLECHE
WORKING HEADLIGHT ON BOOM
ARBEITLEUCHTEN AUF DEM TELESKOPAUSLEGER
FARO DE TRABAJO SOBRE BRAZO

Quantità / Quantity / Quantité / Menge / Quantità

11BA 5011

06/05/2013

Rep Item	Part. Number	DESCRIZIONE	DESIGNATION	DESCRIPTION	BEZEICHNUNG	DESCRIPCION	921088MOD
1	912055	cablaggio completo	cablage complet	complete wiring	komplette verkabelung	cableado completo	1
2	926855	connettore	connecteur	connector	verbindung	conector	1
3	657184	corpo	corps	body	koerper	cuerpo	2
4	648204	terminale	borne	terminal	endverschluss	terminal	x
5	659983	terminale	borne	terminal	endverschluss	terminal	x
6	657179	connettore	connecteur	connector	verbindung	conector	1
7	657180	connettore	connecteur	connector	verbindung	conector	1
8	926859	cablaggio	cablage	wiring	verkabelung	cableado	1
9	657206	terminale	borne	terminal	endverschluss	terminal	x
10	659958	terminale	borne	terminal	endverschluss	terminal	x
11	924363	connettore	connecteur	connector	verbindung	conector	1
12	910432	corpo	corps	body	koerper	cuerpo	1
13	687853	terminale	borne	terminal	endverschluss	terminal	x
14	504486	terminale	borne	terminal	endverschluss	terminal	x
15	265420	fanale	feu	light	scheinwerfer	faro	1
16	265419	fanale	feu	light	scheinwerfer	faro	1
17	164378	lampadina	lampe	bulb	birne	lamparilla	2
18	923077	supporto	support	support	lager	soporte	1
19	923076	supporto	support	support	lager	soporte	1
20	743268	interruttore	interrupteur	switch	schalter	interruptor	1
21	880215	vetrino	vitre	glass	glas	barniz vitreo	1
22	510118	lampadina	lampe	bulb	birne	lamparilla	1
23	448677	vite	vis	screw	schraube	tornillo	4
24	448285	rondella	rondelle	washer	unterlegscheibe	arandela	4
25	471360	rondella	rondelle	washer	unterlegscheibe	arandela	4

2/2	921088MOD	FARI DI LAVORO SU BRACCIO PHARES DE TRAVAIL SUR FLECHE WORKING HEADLIGHT ON BOOM ARBEITLEUCHTEN AUF DEM TELESKOPAUSLEGER FARO DE TRABAJO SOBRE BRAZO					Quantità Quantity Quantité Menge Quantità	11BA 5011	06/05/2013
Rep Item	**Part. Number**	**DESCRIZIONE**	**DESIGNATION**	**DESCRIPTION**	**BEZEICHNUNG**	**DESCRIPCION**	**921088MOD**	
26	568971	piastrino	plaquette	small plate	plaettchen	chapita	3	
27	504487	terminale	borne	terminal	endverschluss	terminal	x	
28	568969	connettore	connecteur	connector	verbindung	conector	1	
29	568970	piastrino	plaquette	small plate	plaettchen	chapita	1	
30	504486	terminale	borne	terminal	endverschluss	terminal	x	
31	568968	connettore	connecteur	connector	verbindung	conector	3	
32	911523	cablaggio completo	cablage complet	complete wiring	komplette verkabelung	cableado completo	1	
33	742186	cablaggio completo	cablage complet	complete wiring	komplette verkabelung	cableado completo	1	

KIT VIDEOCAMERA
CAMERA
TELECAMERAS
FERNSEHKAMERA
KIT VIDEOCAMARA

NUMERO - REFERENCE **923041**
NUMBER - NUMMER
NUMERO

OPTIONAL

07/06/2013

923041MOD

KIT VIDEOCAMERA
CAMERA
TELECAMERAS
FERNSEHKAMERA
KIT VIDEOCAMARA

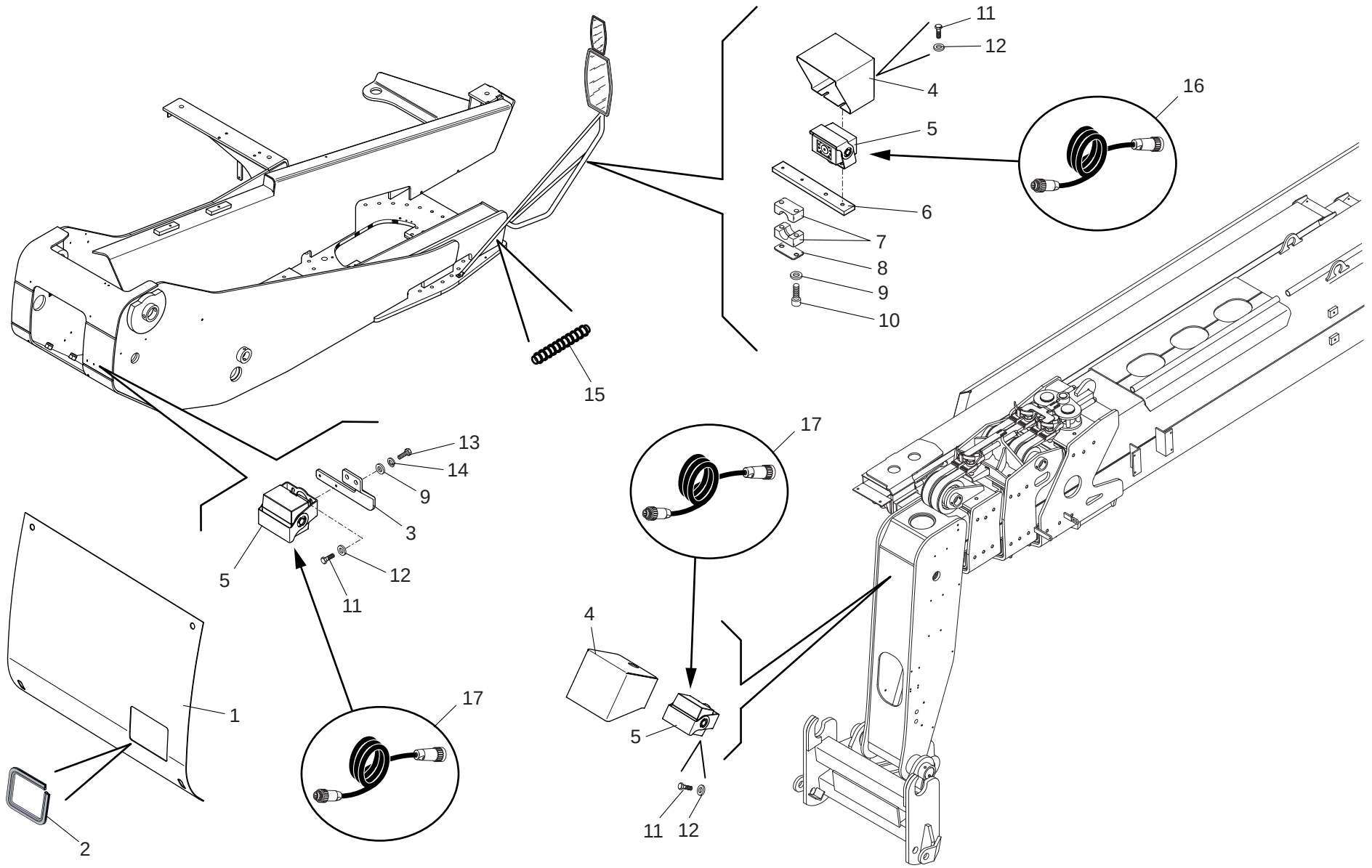

07/06/2013

1/1

923041MOD

KIT VIDEOCAMERA
CAMERA
TELECAMERAS
FERNSEHKAMERA
KIT VIDEOCAMARA

Quantità
Quantity **Menge**
Quantité **Quantità**

11CB 5000

07/06/2013

Rep Item	Part. Number	DESCRIZIONE	DESIGNATION	DESCRIPTION	BEZEICHNUNG	DESCRIPCION	923041MOD								
1	881141	carter	carter	housing	gehaeuse	carter	1								
2	724407	protezione	protection	guard	schutz	proteccion	1								
3	886197	supporto	support	support	lager	soporte	1								
4	886196	carter	carter	housing	gehaeuse	carter	2								
5	885473	telecamera	télécaméra	telecamera	fernsehkamera	telecámara	3								
6	886194	supporto	support	support	lager	soporte	1								
7	486625	collare	collier	collar	stellring	brida	1								
8	486624	base	base	base	basis	base	1								
9	471360	rondella	rondelle	washer	unterlegscheibe	arandela	4								
10	478974	vite	vis	screw	schraube	tornillo	2								
11	482755	vite	vis	screw	schraube	tornillo	6								
12	471324	rondella	rondelle	washer	unterlegscheibe	arandela	6								
13	488516	vite	vis	screw	schraube	tornillo	2								
14	448285	rondella	rondelle	washer	unterlegscheibe	arandela	2								
15	926968	protezione	protection	guard	schutz	proteccion	1								
16	881274	cavo	cable	cable	kabel	cable	1								
17	885468	cavo	cable	cable	kabel	cable	3								

KIT VIDEOCAMERA
CAMERA
TELECAMERAS
FERNSEHKAMERA
KIT VIDEOCAMARA

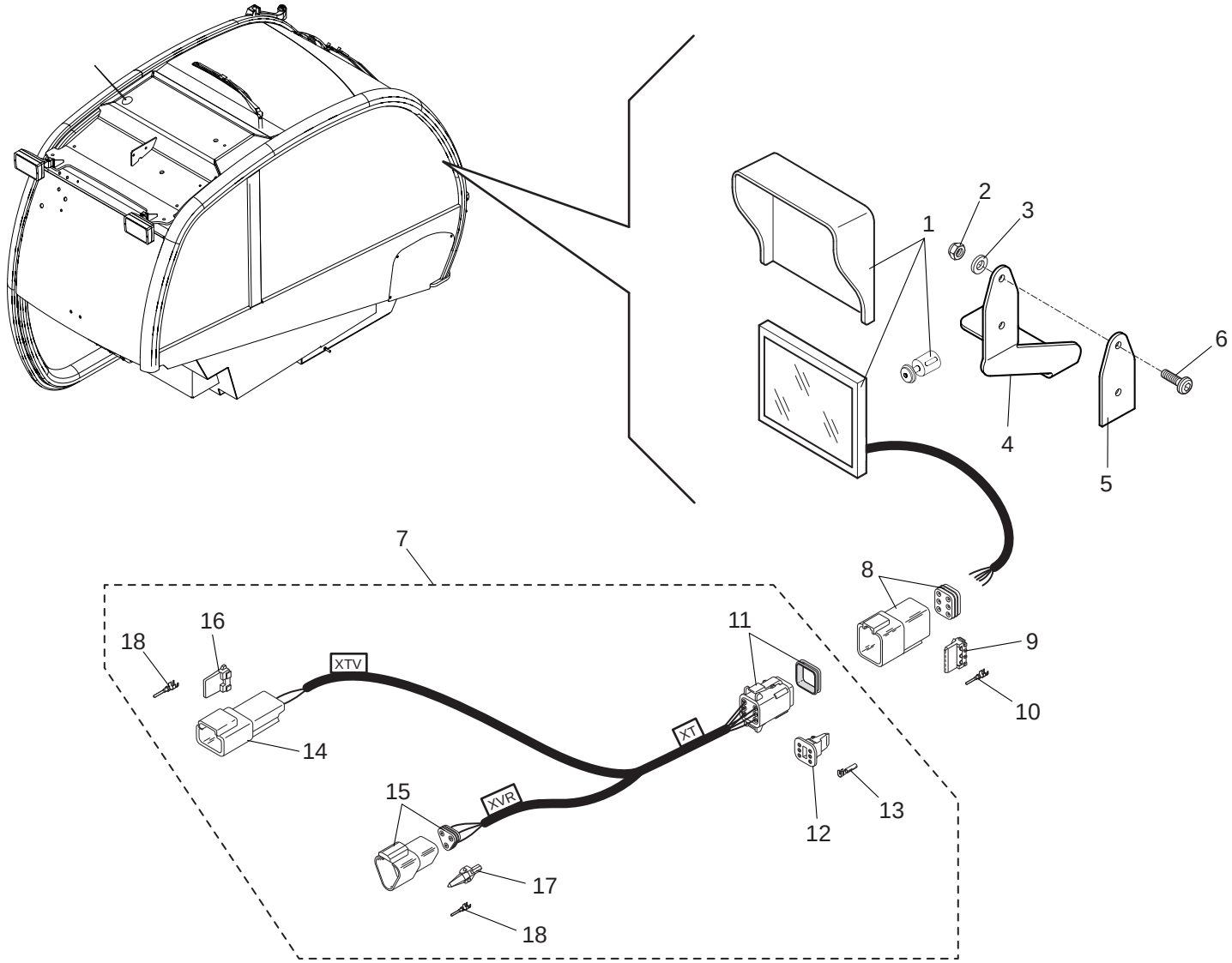

07/06/2013

1/1

923041MOD

KIT VIDEOCAMERA
CAMERA
TELECAMERAS
FERNSEHKAMERA
KIT VIDEOCAMARA

Quantità
Quantity **Menge**
Quantité **Quantità**

11CB 5001

07/06/2013

Rep Item	Part. Number	DESCRIZIONE	DESIGNATION	DESCRIPTION	BEZEICHNUNG	DESCRIPCION	923041MOD								
1	887200	monitor	moniteur	monitor	kontrollbildapparat	monitor	1								
2	484866	dado	ecrou	nut	mutter	tuerca	2								
3	708311	rondella	rondelle	washer	unterlegscheibe	arandela	2								
4	742296	supporto	support	support	lager	soporte	1								
5	742718	guarnizione	joint	seal	dichtung	guarnicion	1								
6	504267	vite	vis	screw	schraube	tornillo	2								
7	926944	cablaggio	cablage	wiring	verkabelung	cableado	1								
8	606224	connettore	connecteur	connector	verbindung	conector	1								
9	606225	piastrino	plaquette	small plate	plaettchen	chapita	1								
10	606206	terminale	borne	terminal	endverschluss	terminal	x								
11	674928	connettore	connecteur	connector	verbindung	conector	1								
12	674929	piastrino	plaquette	small plate	plaettchen	chapita	1								
13	606229	terminale	borne	terminal	endverschluss	terminal	x								
14	568969	connettore	connecteur	connector	verbindung	conector	1								
15	504483	connettore	connecteur	connector	verbindung	conector	1								
16	568970	piastrino	plaquette	small plate	plaettchen	chapita	1								
17	504484	piastrino	plaquette	small plate	plaettchen	chapita	1								
18	504486	terminale	borne	terminal	endverschluss	terminal	x								

KIT ACCCENSIONE ESTERNA
KIT ALLUMAGE EXTERNE
EXTERNAL INGNITION KIT
AUßENZÜNDUNG KIT
KIT DE IGNITION EXTERNA

NUMERO - REFERENCE **921549**
NUMBER - NUMMER
NUMERO

OPTIONAL

07/06/2013

921549MOD

11CB5002

KIT ACCCENSIONE ESTERNA
KIT ALLUMAGE EXTERNE
EXTERNAL INGNITION KIT
AUßENZÜNDUNG KIT
KIT DE IGNITION EXTERNA

921549MOD

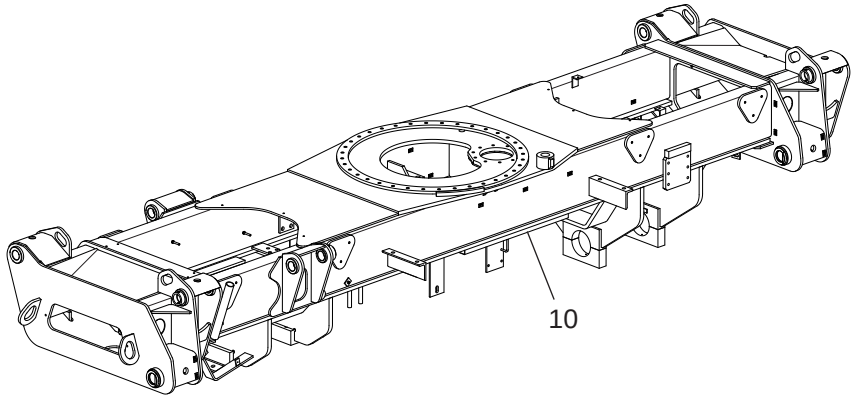

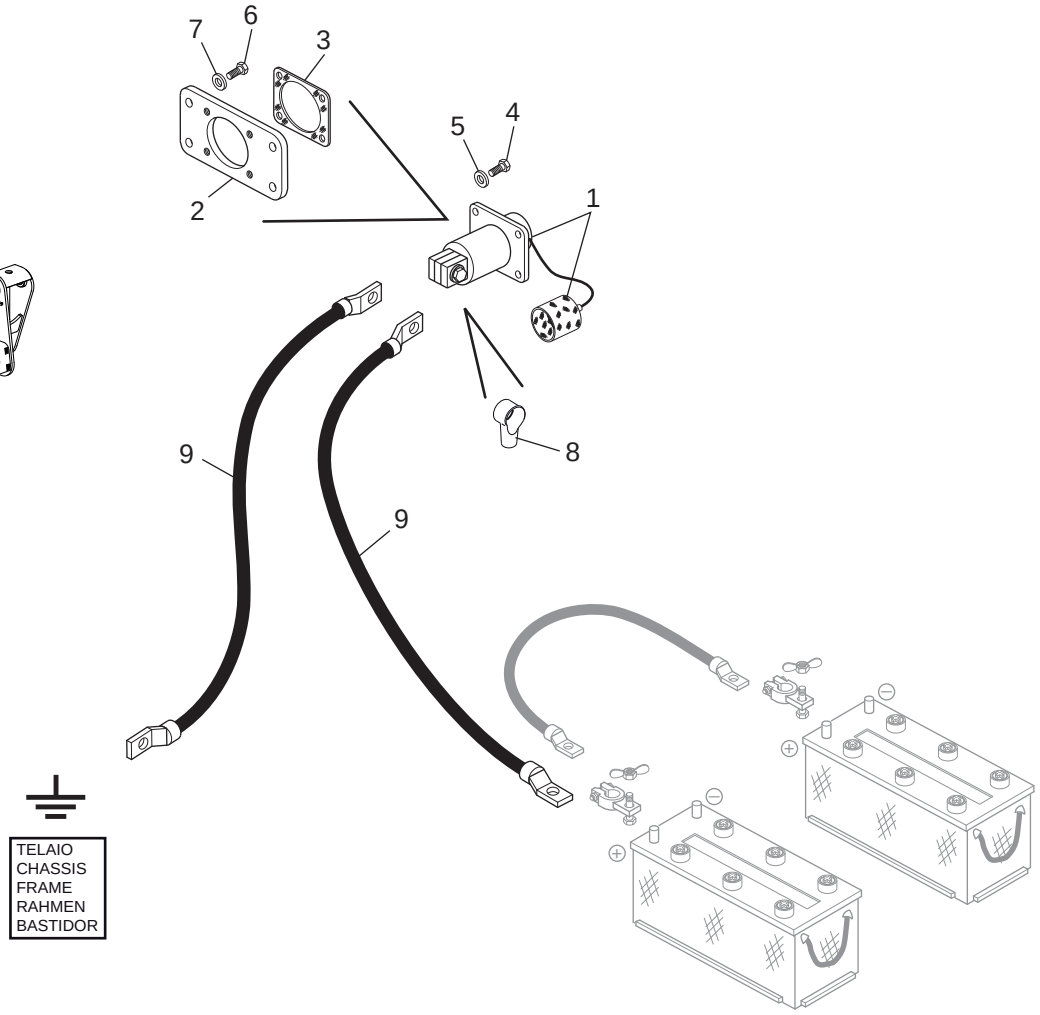

07/06/2013

1/1	921549MOD	**KIT ACCCENSIONE ESTERNA** KIT ALLUMAGE EXTERNE EXTERNAL INGNITION KIT AUßENZÜNDUNG KIT KIT DE IGNITION EXTERNA					**Quantità** **Quantity** **Quantité**	**Menge** **Quantità**	**11CB 5002**	**07/06/2013**
Rep Item	**Part. Number**	**DESCRIZIONE**	**DESIGNATION**	**DESCRIPTION**	**BEZEICHNUNG**	**DESCRIPCION**	**921549MOD**			
1	723903	presa	prise	socket	steckdose	toma	1			
2	882344	supporto	support	support	lager	soporte	1			
3	882513	guarnizione	joint	seal	dichtung	guarnicion	1			
4	471319	vite	vis	screw	schraube	tornillo	4			
5	479802	rondella	rondelle	washer	unterlegscheibe	arandela	4			
6	484668	vite	vis	screw	schraube	tornillo	4			
7	455018	rondella	rondelle	washer	unterlegscheibe	arandela	4			
8	717712	protezione	protection	guard	schutz	proteccion	2			
9	926998	cavo	cable	cable	kabel	cable	2			
10	921572	telaio	chassis	frame	rahmen	bastidor	1			

PRERISCALDO MOTORE
PRECHAUFFAGE MOTEUR
ENGINE PREHEATING
MOTOR VORGLUHSTELLUNG
PRECALIENTAMIENTO MOTOR

NUMERO - REFERENCE **739526**
NUMBER - NUMMER
NUMERO

OPTIONAL

06/05/2013

739526MOD

PRERISCALDO MOTORE
PRECHAUFFAGE MOTEUR
ENGINE PREHEATING
MOTOR VORGLUHSTELLUNG
PRECALIENTAMIENTO MOTOR

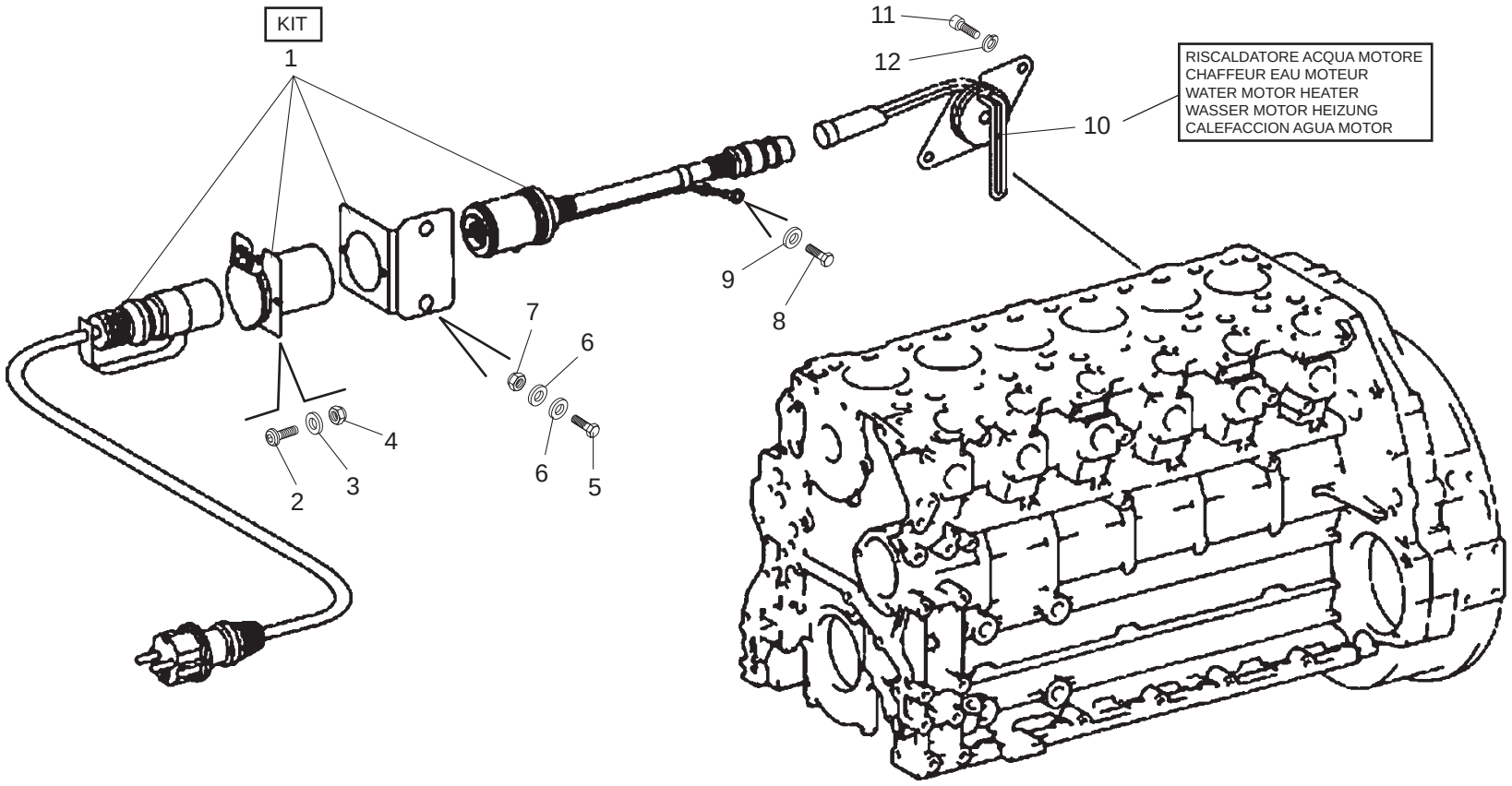

06/05/2013

1/1	739526MOD	**PRERISCALDO MOTORE** PRECHAUFFAGE MOTEUR ENGINE PREHEATING MOTOR VORGLUHSTELLUNG PRECALIENTAMIENTO MOTOR					**Quantità** **Quantity** **Quantité**	**Menge** **Quantità**	**11CF 5000**	06/05/2013
Rep Item	**Part. Number**	**DESCRIZIONE**	**DESIGNATION**	**DESCRIPTION**	**BEZEICHNUNG**	**DESCRIPCION**	**739526MOD**			
1	742801	kit	jeu	kit	satz	kit	1			
2	505234	vite	vis	screw	schraube	tornillo	2			
3	471324	rondella	rondelle	washer	unterlegscheibe	arandela	2			
4	485980	dado	ecrou	nut	mutter	tuerca	2			
5	471403	vite	vis	screw	schraube	tornillo	2			
6	455018	rondella	rondelle	washer	unterlegscheibe	arandela	4			
7	471402	dado	ecrou	nut	mutter	tuerca	2			
8	478570	vite	vis	screw	schraube	tornillo	1			
9	471326	rondella	rondelle	washer	unterlegscheibe	arandela	1			
10	742800	riscaldatore	rechauffeur	heater	heizgerat	calorifero	1			
11	485719	vite	vis	screw	schraube	tornillo	2			
12	448285	rondella	rondelle	washer	unterlegscheibe	arandela	2			

PROLUNGA FORCA
RALLONGE FOURCHE
FORK EXTENSION
GABEL VERLAENGERUNG
PROLONGA HORQUILLA

NUMERO - REFERENCE **723071**
NUMBER - NUMMER
NUMERO

OPTIONAL

06/05/2013

723071MOD

PROLUNGA FORCA
RALLONGE FOURCHE
FORK EXTENSION
GABEL VERLAENGERUNG
PROLONGA HORQUILLA

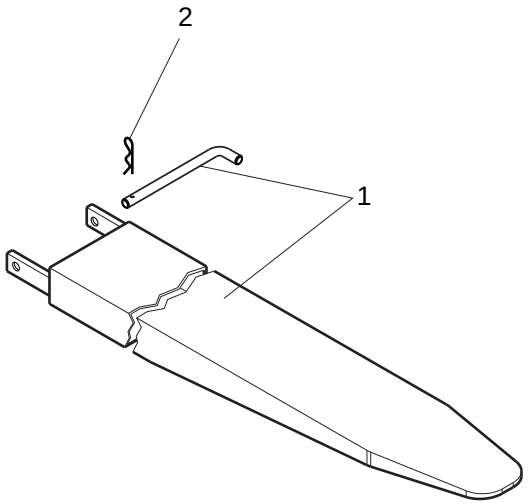

1/1

723071MOD

PROLUNGA FORCA
RALLONGE FOURCHE
FORK EXTENSION
GABEL VERLAENGERUNG
PROLONGA HORQUILLA

Quantità
Quantity **Menge**
Quantité **Quantità**

15AG
5000

06/05/2013

Rep Item	Part. Number	DESCRIZIONE	DESIGNATION	DESCRIPTION	BEZEICHNUNG	DESCRIPCION	723071MOD
1	723071	prolunga	rallonge	extension	verlaengerung	prolonga	2
2	674972	copiglia	goupille	cotter pin	splint	clavija	2

RICONOSCIMENTO DELL'ACCESSORIO
RECONNAISSANCE DE L'ACCESSOIRE
IDENTIFICATION OF THE ACCESSORY
ERKENNUNG DES ANBAUGERÄTS
RECONOCIMIENTO DEL ACCESORIO

NUMERO - REFERENCE **909673**
NUMBER - NUMMER
NUMERO

OPTIONAL

19/04/2013

909673MOD

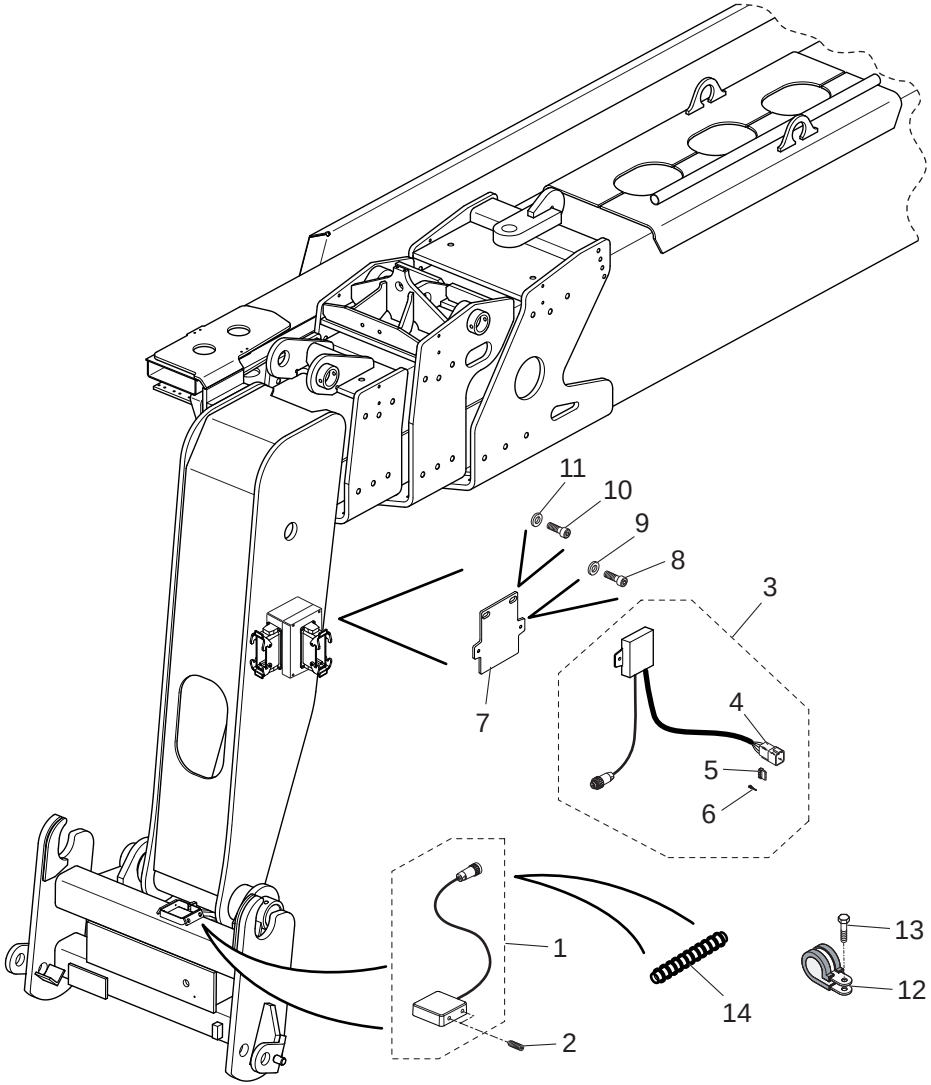
11
10
9
8
3
7
4
5
6
1
2
14
13
12

1/1

909225MOD

RICONOSCIMENTO DELL'ACCESSORIO
RECONNAISSANCE DE L'ACCESSOIRE
IDENTIFICATION OF THE ACCESSORY
ERKENNUNG DES ANBAUGERÄTS
RECONOCIMIENTO DEL ACCESORIO

Quantità
Quantity **Menge**
Quantité **Quantità**

15AL 5000

19/04/2013

Rep Item	Part. Number	DESCRIZIONE	DESIGNATION	DESCRIPTION	BEZEICHNUNG	DESCRIPCION	909225MOD
1	922581	antenna	antenne	antenna	antenne	antena	1
2	910129	grano	pivot de repere	dowel pin	stift	perno de centrado	4
3	922580	codificatore	codeur	encoder	codierer	codificador	1
4	606204	connettore	connecteur	connector	verbindung	conector	1
5	606205	piastrino	plaquette	small plate	plaettchen	chapita	1
6	606206	terminale	borne	terminal	endverschluss	terminal	x
7	911727	supporto	support	support	lager	soporte	1
8	566547	vite	vis	screw	schraube	tornillo	2
9	471324	rondella	rondelle	washer	unterlegscheibe	arandela	2
10	484148	vite	vis	screw	schraube	tornillo	2
11	455018	rondella	rondelle	washer	unterlegscheibe	arandela	4
12	486948	fascetta	collier	clamp	schelle	abrazadera	2
13	742533	vite	vis	screw	schraube	tornillo	2
14	924157	protezione	protection	guard	schutz	proteccion	1

KIT T.Ü.V.
KIT T.Ü.V.
KIT T.Ü.V.
KIT T.Ü.V.
KIT T.Ü.V.

NUMERO - REFERENCE **739509 (35Km/h)**
NUMBER - NUMMER **921234 (20Km/h)**
NUMERO

OPTIONAL

11/06/2013

739509MOD - 921234MOD

8AB5016

TENDINA PARASOLE
RIDEAU PARE-SOLEIL
SUN SHADE
VORHANG - SONNENSCHIRM
CORTINA PARASOL

921082MOD

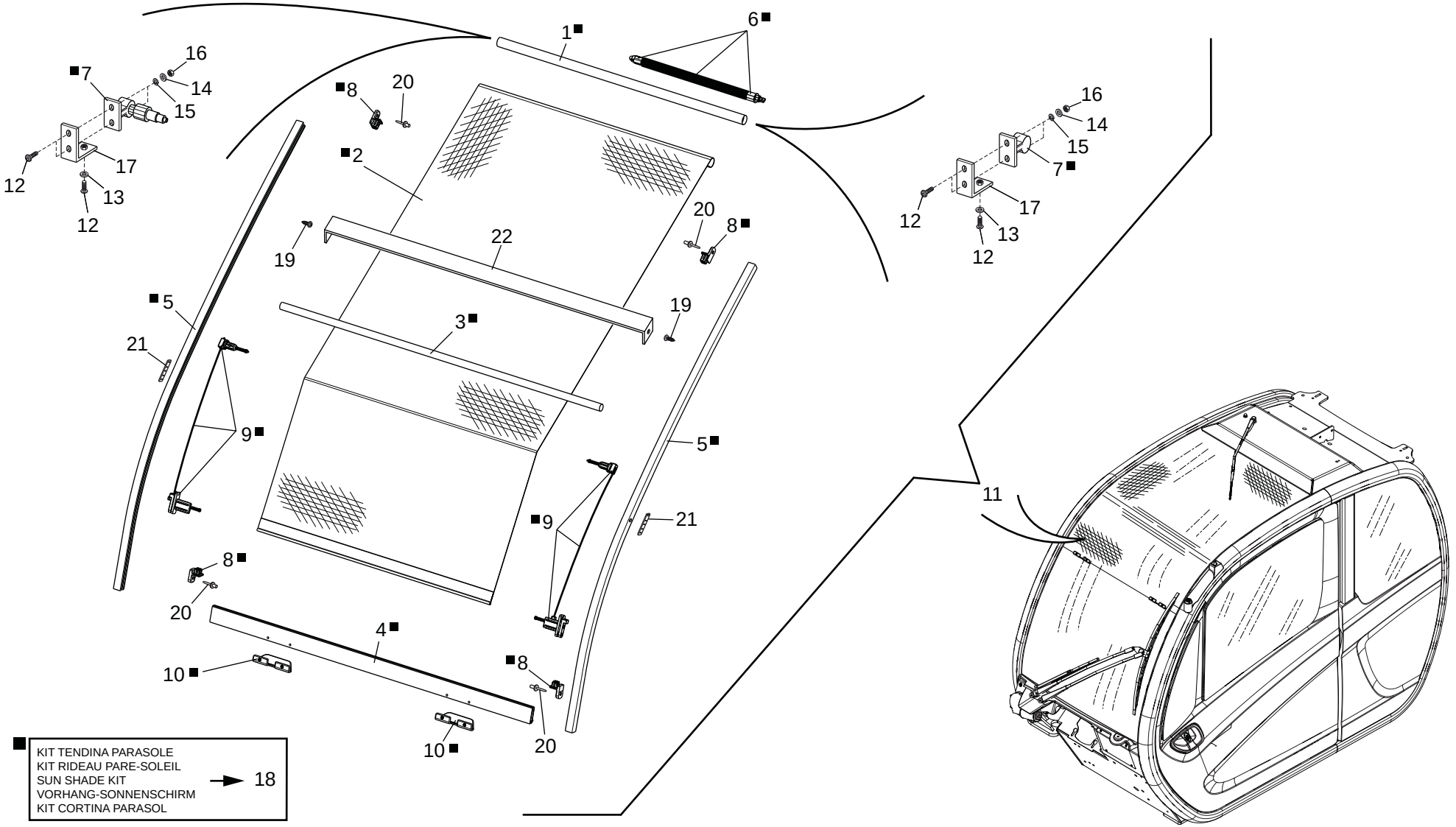

■ KIT TENDINA PARASOLE
KIT RIDEAU PARE-SOLEIL
SUN SHADE KIT
VORHANG-SONNENSCHIRM
KIT CORTINA PARASOL → 18

11/06/2013

1/1

921082MOD

CABINA (Tendina parasole)
CABINE (Rideau pare-soleil)
CAB (Sun shade)
KABINE (Vorhang - sonnenschirm)
CABINA (Cortina parasol)

Quantità
Quantity **Menge**
Quantité **Quantità**

8AB 5016

19/04/2013

Rep Item	Part. Number	DESCRIZIONE	DESIGNATION	DESCRIPTION	BEZEICHNUNG	DESCRIPCION	921082MOD
1	912451	tubo	tuyau	hose	schlauch	tubo	1
2	912460	tendina	rideau	sun shade	vorhang	cortina	1
3	912461	barra	barre	bar	stange	barra	1
4	921003	barra	barre	bar	stange	barra	1
5	921009	kit guida	kit guide	guide kit	fuehrungsatz	kit guia	1
6	774218	meccanismo	mécanisme	mechanism	mechanismus	mecanismo	1
7	921046	kit supporto	support kit	kit support	haltersatz	kit soporte	1
8	921055	kit fermi	kit arretoir	retainer kit	halterungsatz	kit reten	1
9	921056	kit guida	kit guide	guide kit	fuehrungsatz	kit guia	1
10	774222	kit maniglia	kit poignee	handle kit	handgriffsatz	kit manija	1
11	921082	kit completo	kit complet	complete kit	kompletter satz	kit completo	1
12	719258	vite	vis	screw	schraube	tornillo	6
13	742326	rondella	rondelle	washer	unterlegscheibe	arandela	2
14	479802	rondella	rondelle	washer	unterlegscheibe	arandela	4
15	485641	rondella	rondelle	washer	unterlegscheibe	arandela	4
16	479803	dado	ecrou	nut	mutter	tuerca	4
17	742308	supporto	support	support	lager	soporte	2
18	921078	kit tendina	kit rideau	sun shade kit	vorhangsatz	kit cortina	1
19	921236	vite	vis	screw	schraube	tornillo	2
20	742347	rivetto	rivet	rivet	niete	roblon	4
21	742462	zangola	baratte	churn	butterfass	mantequera	2
22	921761	distanziale	entretoise	spacer	abstandstuck	separador	1

16AA5000

KIT T.Ü.V.
KIT T.Ü.V.
KIT T.Ü.V.
KIT T.Ü.V.
KIT T.Ü.V.

739509MOD
921234MOD

1

ARANCIONE
ORANGE
ORANGE
ORANGE
ANARANJADO

2

ROSSO
ROUGE
RED
ROT
ROJO

12

17

15

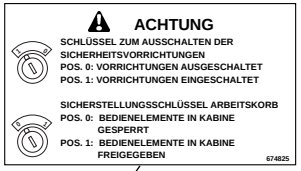

13

14

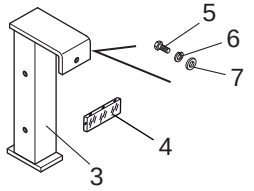

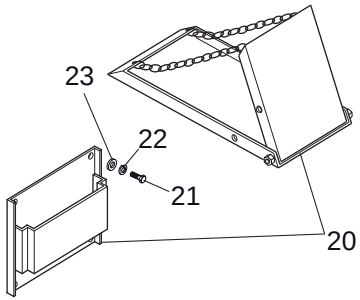

16

19

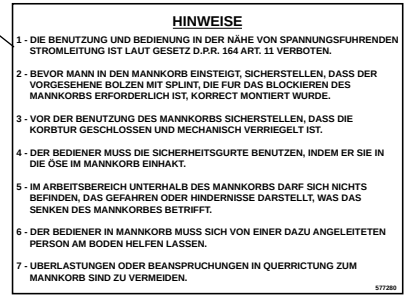

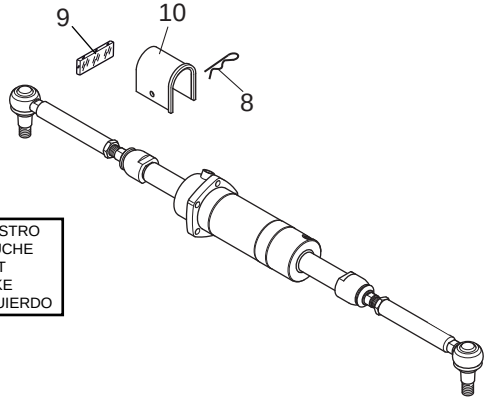

SINISTRO
GAUCHE
LEFT
LINKE
IZQUIERDO

PONTE POSTERIORE
PONT ARRIERE
REAR AXLE
HINTERACHSE
PUENTE TRASERO

DESTRO
DROITE
RIGHT
RECHT
DERECHO

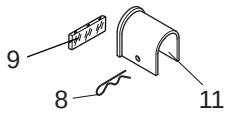

18

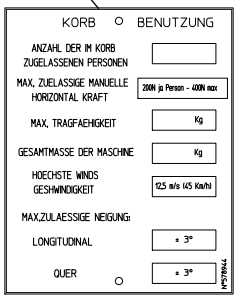

SOLAMENTE PER
SEULEMENT POUR
ONLY FOR
NÜR FUR
SOLAMENTE PARA
739509MOD

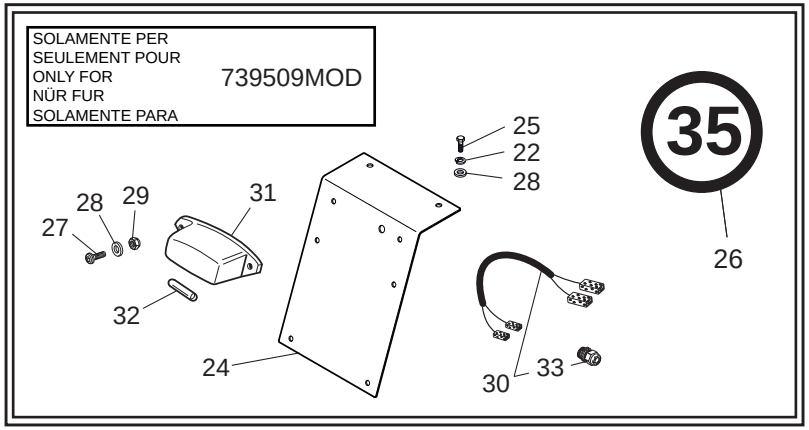

11/06/2013

1/2	921234MOD	KIT T.Ü.V. KIT T.Ü.V. KIT T.Ü.V. KIT T.Ü.V. KIT T.Ü.V.					Quantità Quantity Quantité 924234MOD	Menge Quantità	16AA 5000	11/06/2013
Rep Item	**Part. Number**	**DESCRIZIONE**	**DESIGNATION**	**DESCRIPTION**	**BEZEICHNUNG**	**DESCRIPCION**				
1	606867	catadiottro	catadioptre	reflector	rueckstrahler	catafaros	6			
2	482854	catadiottro	catadioptre	reflector	rueckstrahler	catafaros	2			
3	587981	supporto	support	support	lager	soporte	1			
4	479795	protezione	protection	guard	schutz	proteccion	1			
5	455271	vite	vis	screw	schraube	tornillo	1			
6	448285	rondella	rondelle	washer	unterlegscheibe	arandela	1			
7	471360	rondella	rondelle	washer	unterlegscheibe	arandela	1			
8	470139	copiglia	goupille	cotter pin	splint	clavija	2			
9	709755	protezione	protection	guard	schutz	proteccion	4			
10	584026	blocco	bloc	block	block	bloque	1			
11	584025	blocco	bloc	block	block	bloque	1			
12	499993	adesivo	adhésif	adhesive	klebstoff	adhesivo	3			
13	674825	targhetta	plaquette	name plate	schild	tarjeta	1			
14	674555	targhetta	plaquette	name plate	schild	tarjeta	1			
15	672241	targhetta	plaquette	name plate	schild	tarjeta	1			
16	567762	targhetta	plaquette	name plate	schild	tarjeta	1			
17	742008	targhetta	plaquette	name plate	schild	tarjeta	1			
18	578944	targhetta	plaquette	name plate	schild	tarjeta	1			
19	577280	targhetta	plaquette	name plate	schild	tarjeta	1			
20	587802	cuneo	cale	chock	keile	cuña	2			
21	471403	vite	vis	screw	schraube	tornillo	8			
22	448401	rondella	rondelle	washer	unterlegscheibe	arandela	8			
23	505245	rondella	rondelle	washer	unterlegscheibe	arandela	8			
24	672197	supporto	support	support	lager	soporte	1			
25	484668	vite	vis	screw	schraube	tornillo	6			

2/2	921234MOD	KIT T.Ü.V. KIT T.Ü.V. KIT T.Ü.V. KIT T.Ü.V. KIT T.Ü.V.					Quantità Quantity Quantité 924234MOD	Menge Quantità	16AA 5000	11/06/2013
Rep Item	**Part. Number**	**DESCRIZIONE**	**DESIGNATION**	**DESCRIPTION**	**BEZEICHNUNG**	**DESCRIPCION**				
26	884997	adesivo	adhésif	adhesive	klebstoff	adhesivo	3			
27	505168	vite	vis	screw	schraube	tornillo	2			
28	455018	rondella	rondelle	washer	unterlegscheibe	arandela	8			
29	471402	dado	ecrou	nut	mutter	tuerca	2			
30	673202	cablaggio	cablage	wiring	verkabelung	cableado	1			
31	485819	fanale	feu	light	scheinwerfer	faro	1			
32	485872	lampadina	lampe	bulb	birne	lamparilla	1			
33	673261	pressacavo	presse cable	fairlead	kabelpresse	pasa cable	1			

16AA5001

KIT T.Ü.V.
KIT T.Ü.V.
KIT T.Ü.V.
KIT T.Ü.V.
KIT T.Ü.V.

739509MOD
921234MOD

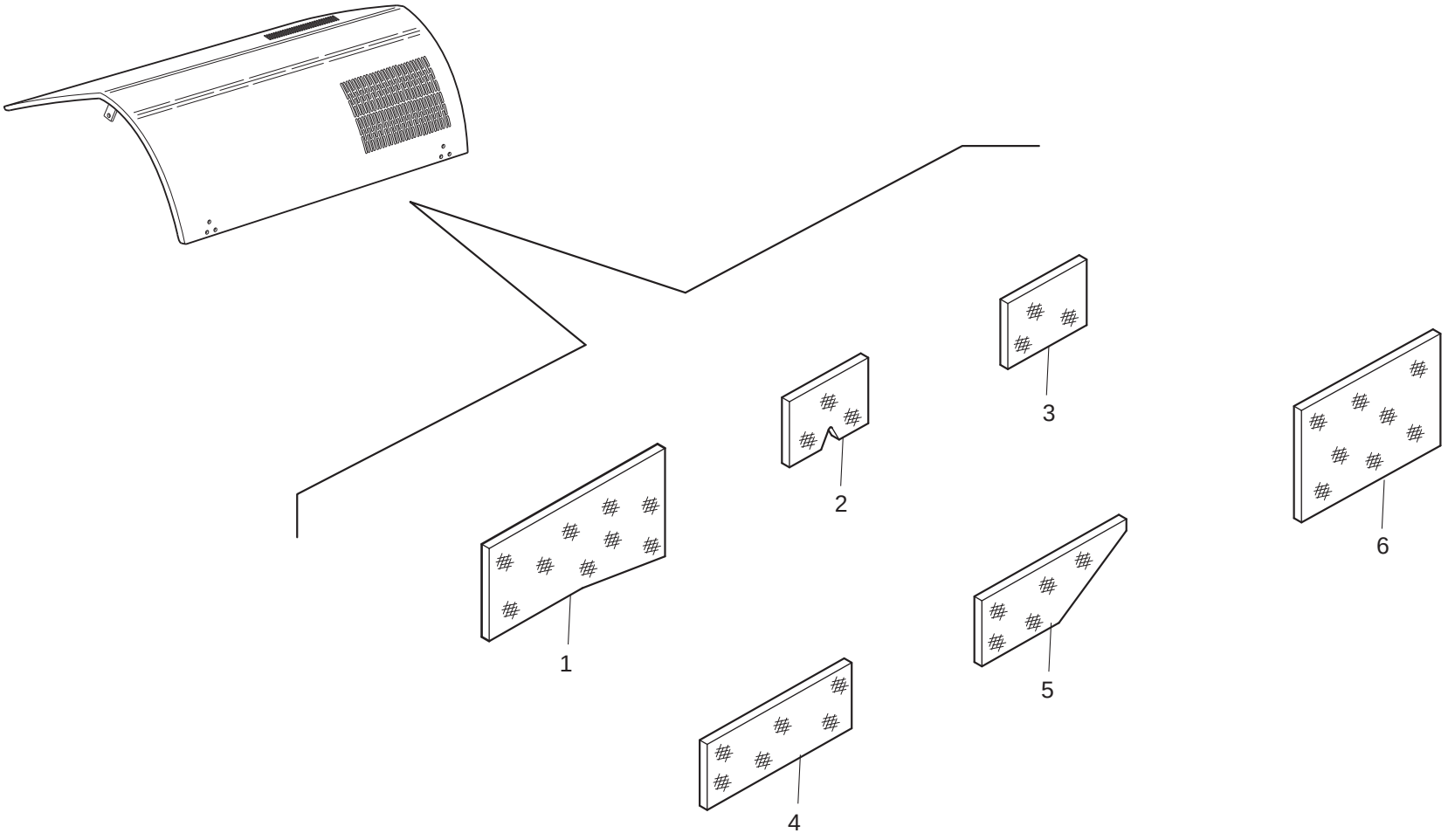

11/06/2013

1/1	921234MOD	**KIT T.Ü.V.** KIT T.Ü.V. KIT T.Ü.V. KIT T.Ü.V. KIT T.Ü.V.					**Quantità** **Quantity** **Quantité**	**Menge** **Quantità**	**16AA** **5001**	**11/06/2013**
Rep Item	**Part. Number**	**DESCRIZIONE**	**DESIGNATION**	**DESCRIPTION**	**BEZEICHNUNG**	**DESCRIPCION**	**924234MOD**			
1	711695	pannello	panneau	panel	schalttafel	tablero	1			
2	711696	pannello	panneau	panel	schalttafel	tablero	1			
3	711697	pannello	panneau	panel	schalttafel	tablero	1			
4	711698	pannello	panneau	panel	schalttafel	tablero	1			
5	711699	pannello	panneau	panel	schalttafel	tablero	1			
6	711700	pannello	panneau	panel	schalttafel	tablero	1			